emec®
SIMPLE AS WATER

CATALOGUE PISCINES

SOLUTIONS POUR LE TRAITEMENT DE L'EAU

emec®
SIMPLE AS WATER

SOLUTIONS POUR LE TRAITEMENT DE L'EAU

EMEC

SYSTÈMES POUR PISCINES

Flexibilité et innovation

La flexibilité et l'innovation constituent pour nous des valeurs fondamentales.
Depuis 1982, nous concevons et fabriquons des pompes doseuses, des appareils de contrôle et des systèmes de désinfection fiables et à la pointe de la technologie pour le traitement de l'eau et le dosage des produits chimiques. Notre entreprise, résolument ouverte au changement, a su évoluer au fil du temps à l'image de l'eau, en se déployant vers de nouveaux horizons pour couvrir des domaines d'application très vastes, du traitement des eaux industrielles à la potabilisation, en passant par l'industrie agroalimentaire et les piscines.

NOTRE VALEUR AJOUTÉE
Être à l'avant-garde exige une recherche constante. Au sein de nos départements Recherche et développement et Conception, des ingénieurs et des techniciens de premier plan se consacrent au développement des logiciels, à l'architecture matérielle, ainsi qu'à l'étude et à l'évaluation des composants hydrauliques et mécaniques.
Nous plaçons depuis toujours le client et sa satisfaction au cœur de nos priorités. C'est pourquoi nous veillons constamment à la qualité de nos processus de production, en nous appuyant sur un parc de machines industrielles de dernière génération, continuellement modernisé.

LA QUALITÉ ET LA SÉCURITÉ AVANT TOUT
Nous contrôlons l'ensemble de la chaîne de production, de la conception initiale à l'expédition. Nos produits subissent jusqu'à 10 contrôles qualité et sont testés à quatre reprises avant de parvenir au client.
Certifié ***ISO 9001***, le système de gestion de la qualité de notre processus de production vise la satisfaction ultime du client ainsi que l'amélioration continue des performances de l'entreprise.
La satisfaction du client est indissociable de sa propre sécurité, de celle de ses opérateurs sur le terrain et de celle des utilisateurs finaux. La certification ***UL***, obtenue par les pompes doseuses et les appareils de contrôle EMEC, garantit le respect absolu de toutes les exigences générales de sécurité d'utilisation. Par ailleurs, les certifications ***NSF*** attestent que nos pompes peuvent être utilisées en toute sécurité au contact de l'eau potable ou au sein d'infrastructures de loisirs telles que les piscines et les spas.

COMPÉTENCE ET PROFESSIONNALISME
Des performances de haut niveau, une qualité irréprochable et une technologie de pointe constituent notre plus grand patrimoine, mais pas seulement. Chaque jour, nous prenons soin d'un atout tout aussi précieux : notre capital humain. Ce capital est composé des meilleurs experts, de professionnels d'expérience et de collaborateurs talentueux.
C'est pourquoi notre modèle organisationnel est conçu pour gérer leur sécurité et leur santé de manière globale et systématique, dans le strict respect de la norme internationale ***BS OHSAS 18001***.

ÉCORESPONSABILITÉ
L'adoption d'un système de management environnemental conforme à la norme internationale ***ISO 14001*** est née de la pleine conscience de l'empreinte que les activités humaines laissent sur la planète.
Notre système de gestion pour la protection de l'environnement nous permet de réduire au minimum l'impact de nos processus de fabrication (avec des émissions bien en deçà des limites réglementaires), de nos produits et des matières premières utilisées (grâce à la revalorisation de la majeure partie des déchets de production). Cette démarche s'appuie également sur un système d'efficacité énergétique appliqué à l'ensemble des locaux de l'entreprise et sur l'utilisation de sources d'énergie renouvelables.

MADE IN ITALY

100 % MADE IN ITALY
Tous nos produits sont intégralement fabriqués en Italie.

5 YEARS WARRANTY

GARANTIE
Une garantie de 5 ans sur tous nos corps de pompe à membrane.

IQNET CERTIFIED MANAGEMENT SYSTEM

NSF
Certified to NSF/ANSI/CAN 50

C UL US

qualityaustria SYSTEM CERTIFIED
ISO 9001:2015 No.20006/0
ISO 14001:2015 No.03528/0
BS OHSAS 18001:2007 No.02032/0

CATALOGUE PISCINES

Systèmes intelligents tout-en-un

POOLBRAVO 8

Pompes doseuses

POMPES DOSEUSES PÉRISTALTIQUES AVEC MOTEUR PAS À PAS

Série WNPHXX 10

Série VELON 14

Prisma 16

POMPES DOSEUSES ÉLECTROMAGNÉTIQUES

Série WDPHXX 18

POMPES DOSEUSES MULTIFONCTIONS

Série AMS FM 25

Série KMS FM 26

Série TMS FM 27

Série VMS FM 29

POMPES DOSEUSES À DÉBIT CONSTANT

Série AMS CL PLUS 32

Série K CL PLUS 33

Série T CL 34

Série V CL 35

Série VCLD 36

POMPES DOSEUSES PROPORTIONNELLES AVEC MESURE INTÉGRÉE

Séries TMS pH et Rh 40

Séries VMS PO et H_2O_2 41

Appareils numériques

APPAREILS NUMÉRIQUES MULTIPARAMÈTRES

CENTURIO POOL 44

SÉRIE LDPHXX 46

APPAREILS NUMÉRIQUES MONOPARAMÈTRES

LDS 48

JA PRO 50

MODEMS ET MODULES DE COMMUNICATION 52
Appareils LD, WDPHXX et Centurio

EXEMPLE DE CONNEXION 54

Systèmes complets de contrôle et de dosage

SYSTÈMES COMPLETS 56
Système numérique

SYSTÈMES AVEC CELLULES AMPÉROMÉTRIQUES 58
Système numérique avec cellule ampérométrique

SYSTÈMES AVEC CELLULES AMPÉROMÉTRIQUES OUVERTES 60
Système numérique avec cellule ampérométrique ouverte ECL6

SYSTÈMES COMPLETS AVEC CELLULES AMPÉROMÉTRIQUES FERMÉES 62
Système numérique avec cellules ampérométriques fermées SCL3S/20 et PEF1

SYSTÈMES COMPLETS AVANCÉS 64

Accessoires 68

Contrôle et dosage à distance

NIMBUS 72

MY EMEC 76

LA PISCINE DEVIENT INTELLIGENTE

POOLBRAVO

POOLBRAVO

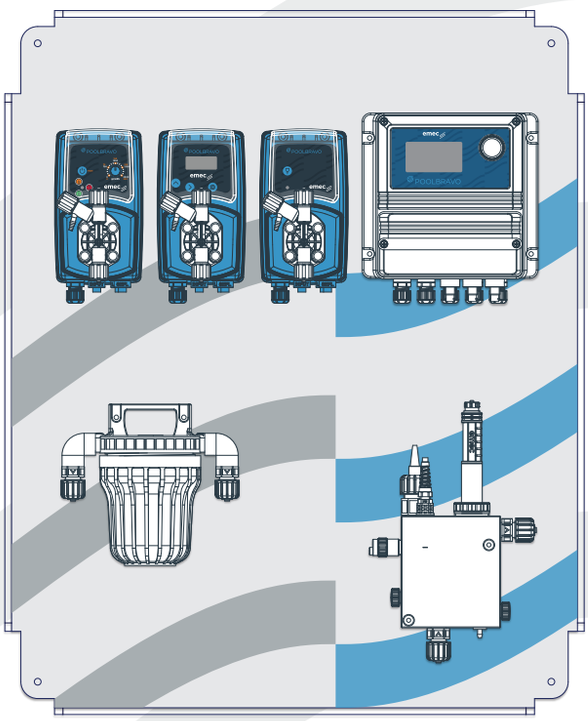

Un voyant LED multicolore, intégré au porte-sonde PEF et visible à travers une ouverture, indique par différentes couleurs les états de fonctionnement spécifiques du système ou les alarmes éventuelles.

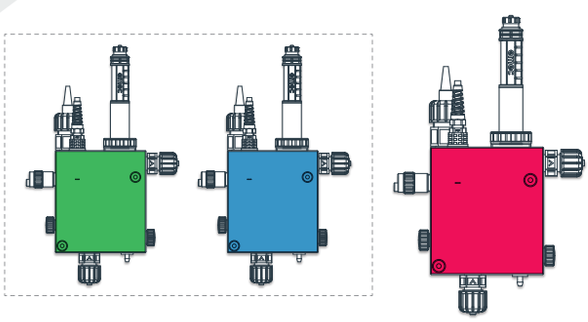

Le ***VERT*** ou le ***BLEU*** *(selon la version) indique le bon fonctionnement de l'appareil.*

Le ROUGE *indique que l'appareil est en état d'alarme ou de blocage.*

Le système intégré POOLBRAVO a été conçu pour offrir une solution tout-en-un simple d'utilisation et d'une précision maximale. Il permet d'éliminer quasi-totalement le besoin d'interventions manuelles sur l'eau de la piscine et de réduire la consommation de produits chimiques. Grâce à son capot élégant, POOLBRAVO s'intègre harmonieusement dans n'importe quel environnement d'installation. Outre la protection contre les fuites accidentelles, ce capot préserve la propreté et l'intégrité des composants internes.

POOLBRAVO est un produit clés en main disponible en plusieurs configurations. Il permet de gérer immédiatement et en toute simplicité les principaux paramètres de mesure liés au traitement de l'eau de piscine, optimisant ainsi le dosage et la consommation des produits chimiques nécessaires au respect des exigences physico-chimiques de l'eau.

CONTRÔLE INTÉGRAL

Le contrôle absolu exercé par le système POOLBRAVO sur les paramètres de mesure prédéfinis et sur le dosage des produits chimiques repose sur son régulateur numérique à lecture multiple LD. Ce système est particulièrement simple à utiliser grâce à son écran LCD et à sa molette de navigation ENCODER, qui permet de parcourir les menus de configuration avec une extrême facilité. Ce contrôle optimal s'appuie également sur un large choix de sondes compatibles, permettant de mesurer avec précision le peroxyde d'hydrogène, l'oxygène, le brome, le chlore, l'ozone, l'acide peracétique et le dioxyde de chlore. Les pompes doseuses EMEC de la série V viennent compléter ce système de dosage.

CONTRÔLE À DISTANCE

Le système POOLBRAVO peut être contrôlé et configuré à distance via Internet depuis n'importe quel smartphone, PC ou tablette, grâce à son intégration avec le système exclusif en ligne NIMBUS, permettant de garder une maîtrise totale à tout moment.

POMPES DOSEUSES PÉRISTALTIQUES AVEC MOTEUR PAS À PAS

WNPHXX : PRÉCISE, FIABLE ET SILENCIEUSE

WN

Pompes doseuses péristaltiques avec moteur pas à pas

Série WNPHxx

Pompe WNPHxx Standard

WNPHXX

La série **WNPHxx** a été conçue par EMEC pour offrir une solution complète et simple d'utilisation dédiée au traitement de l'eau des piscines, ainsi qu'à tous les environnements d'installation exigeant un fonctionnement précis, fiable et silencieux, tels que les espaces de bien-être et les spas.

Les produits de la série **WNPHxx** sont des appareils multiparamètres à deux canaux intégrant la lecture de la température.

Ils se distinguent également par :
- une capacité de dosage optimisée grâce à l'intégration d'un moteur pas à pas à contrôle électronique. Celui-ci permet de faire varier en temps réel la vitesse de rotation et, par conséquent, le débit de dosage, sur une plage allant de 1 % à 100 %
- une capacité de détection et de gestion des anomalies
électromécaniques.

Le grand écran LCD rétroéclairé associé à la molette de navigation encoder garantissent une lecture claire des données ainsi qu'une navigation fluide dans les menus. Ils permettent de programmer rapidement les modes de fonctionnement de l'installation, de configurer les alarmes et de gérer les différentes sorties. La série WNPHxx peut également être pilotée à distance via la plateforme NIMBUS et l'application My Emec.

En associant un appareil de régulation et deux pompes doseuses péristaltiques à moteur pas à pas dans un seul et même boîtier, la série **WNPHxx** s'impose comme la solution compacte tout-en-un offrant une précision maximale.

Pompes doseuses péristaltiques avec moteur pas à pas

Série WNPHxx

WNPHxx

PERFORMANCES

TUBE BIOCOMPATIBLE À HAUTE DURABILITÉ

Tubo	Pressione		Range di portata		Range giri
	bar	*psi*	*l/h*	*gal/h*	*rpm*
Ø 1,6x1,6	**2**	**36,2**	**0,018 - 1,8**	**0,0047 - 0,47**	**1 - 100**
Ø 4,8x1,6	**2**	**36,2**	**0,12 - 12**	**0,0317 - 3,17**	**1 - 100**

Pompes doseuses péristaltiques avec moteur pas à pas

Série WNPHxx

PERFORMANCES

- 2 moteurs pas à pas haute précision
- Grande précision grâce au dosage péristaltique
- Excellente flexibilité d'utilisation (de 1 m³ à 250 m³)
- Maintenance réduite (tube péristaltique
- biocompatible à haute durabilité)
- Alertes de maintenance programmée
- Sécurité avancée pour les opérateurs (onduleur et matériaux à faible coefficient de perméabilité)
- Nouveau système de régulation automatique du dosage
- Connectivité Wi-Fi intégrée
- Contrôle à distance en ligne via la plateforme NIMBUS et l'application My EMEC

ACCESSOIRES MODÈLES DE BASE

- 2 crépines d'injection en PVDF (0,3 bar)
- 2 sondes de niveau en PVDF
- 2 filtres de fond en PVDF
- 8 mètres de tube d'aspiration (PVC flexible)
- 2 tubes biocompatibles à haute durabilité 4,8 x 1,6 (équipement standard)
- 2 tubes biocompatibles à haute durabilité 1,6 x 1,6 (accessoires fournis)

SÉRIE VELON

Pompes doseuses péristaltiques avec moteur pas à pas

VELON

WIFI

NIMBUS
DIGITAL SERVICES

APP **MY EMEC**

ONLINE STATS

CUSTOMIZABLE

DÉBIT MAXIMAL

12 **l/h**

PRESSION MAXIMALE

2 **bar**

ALIMENTATION

12 | 24 **VCC**

24 **VCA**

100-240 **VCA**

VELON est la pompe doseuse péristaltique compacte de dernière génération, équipée d'un moteur pas à pas multifonction à contrôle électronique de haute précision. Elle garantit un dosage constant et régulier du produit chimique, y compris dans des conditions de fonctionnement exigeantes et face à des variations de charge. Conçue pour offrir une solution complète et simple d'utilisation, elle répond parfaitement aux exigences de tous les environnements d'installation nécessitant un fonctionnement précis, fiable, silencieux et économique.

ACCESSOIRES

- 1 crépine d'injection en PVDF (0,3 bar)
- 1 filtre de fond avec sonde de niveau en PVDF
- 4 mètres de tube d'aspiration (PVC flexible)
- 1 tube biocompatible à haute durabilité 4,8 x 1,6 (équipement standard)
- 1 tube biocompatible à haute durabilité 1,6 x 1,6 (accessoires fournis)

CARACTÉRISTIQUES COMMUNES

Microprocesseur	Pression (bar – psi)	Plage de vitesse (tr/min)	Protection	Alimentation	Classe d'installation
Dernière génération haute performance	2 (29)	de 1 à 100	IP65	24 | 100–240 VCA, 12 | 24 VCC	II

Plage de débit (l/h – gal/h) (Ø 1,6 x 1,6)	Plage de débit (l/h – gal/h) (Ø 4,8 x 1,6)	Température de fonctionnement	Température de l'additif	Matériaux de construction	Télécommande
0,018 – 1,8 l/h 0,0047 – 0,47 gal/h	0,12 – 12 l/h 0,0317 – 3,17 gal/h	10 – 45 °C 55 – 113 °F	0 – 50 °C 32 – 122 °F	PC/ABS, PVDF, POM, TPV	Web (NIMBUS) et application (MyEmec)

VERSIONS DISPONIBLES

NUMÉRIQUE

VELON MF

VELON PO

VELON PM

ANALOGIQUE

VELON CL

CARACTÉRISTIQUES SPÉCIFIQUES PAR MODÈLE

	Velon MF	Velon PO	Velon CL	Velon PM
DESCRIPTION	Pompe multifonction avec nombreux modes de dosage et gestion numérique, également à distance.	Pompe polyvalente avec lecture et régulation proportionnelle du pH et/ou du rédox et contrôle à distance.	Pompe essentielle et pratique pour dosage constant avec régulation manuelle par potentiomètre.	Pompe avec intégration MODBUS RTU, idéale pour les systèmes automatisés.
INTER./CONT.	Écran LCD RVB rétroéclairé, molette de navigation encoder, gestion à distance via application/Web	Écran LCD rétroéclairé, molette de navigation encoder, gestion à distance via application/Web	Potentiomètre frontal, LED, touche ON/OFF	MODBUS RTU, LED, touche ON/OFF
MODES FONCT.	Débit constant, cm/impulsion, PPM, %, MLQ, lot, volt, mA, impulsion, programme hebdomadaire, débit constant externe	Proportionnel, dosage automatique (pH et/ou rédox)	Débit constant	Contrôle externe
ENTRETIEN	Maintenance programmée via compteurs d'activi	Maintenance programmée via compteurs d'activi	Maintenance programmée via compteurs d'activi	Maintenance programmée via compteurs d'activité
ENTRÉES	MODBUS RTU, éléments multifonctions, niveau	MODBUS RTU, veille, niveau, sonde de série	Niveau	MODBUS RTU, niveau
SORTIES	Alarme (en option)	Alarme (en option)	Alarme (en option)	Alarme (en option)
CONNEX.	Wi-Fi et Bluetooth	Wi-Fi et Bluetooth	-	-
ACC. FW	OTA (Over-The-Air)	OTA (Over-The-Air)	-	-

PRISMA

Pompes doseuses avec moteur pas à pas

PRISMA

NIMBUS

DIGITAL SERVICES APP **MY EMEC**

Modbus

DÉBIT MAXIMAL

80 **l/h**

PRESSION MAXIMALE

25 **bar**

ALIMENTATION

12 | 24 **VCC**

24 | 100-240 **VCA**

PURGE

Manuel

CARACTÉRISTIQUES

- Corps de pompe en PVDF, en PP, en SS et en PMMA
- Accessoires disponibles en PVDF et en PP
- Moteur pas à pas
- Logiciel multifonction
- Membrane en PTFE haute résistance
- Montage horizontal
- Écran LCD rétroéclairé couleur RVB
- Contrôle à distance via la plateforme NIMBUS et l'application My EMEC

FONCTIONS

MODE LENT | PLAGE DE RÉGLAGE 1:4800 | ÉCRAN MULTICOLORE | MULTIFONCTION

MODES DE FONCTIONNEMENT

DÉBIT CONSTANT | MODBUS | NIMBUS | DÉBIT CONSTANT AVEC ENTRÉE EXTERNE | PPM | % | mA | PAUSE-TRAVAIL | MINUTERIE HEBDOMADAIRE | CM³/IMPULSION | VOLT | LOT EXTERNE/MANUEL

CORPS DE POMPE DISPONIBLES

PVDF

PP

SS AISI316L

PMMA

ACCESSOIRES

Filtre de fond avec sonde de niveau

Vanne d'injection de 1/2 po ou 3/4 po

La pompe doseuse avec moteur pas à pas **PRISMA** a été conçue par EMEC comme la solution idéale pour offrir le dosage le plus précis associé à une fiabilité à toute épreuve.

ÉCRAN COULEUR

DÉBIT EN TEMPS RÉEL

Le nouveau moteur pas à pas et le logiciel multifonction de la pompe **PRISMA** garantissent un contrôle intégral des vitesses de dosage ainsi que des modes de fonctionnement. Ils offrent également une excellente flexibilité d'utilisation pour répondre aux exigences des applications les plus complexes.

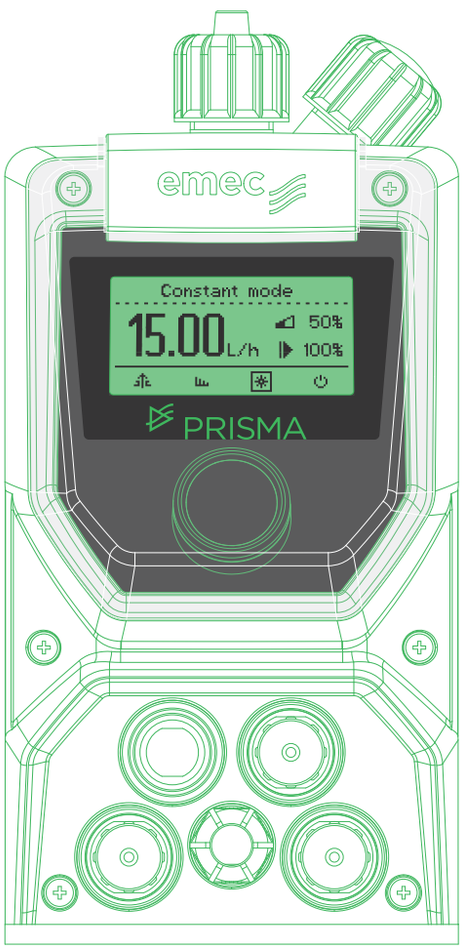

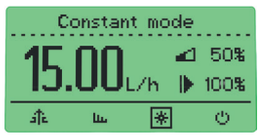

DOSAGE
Vert

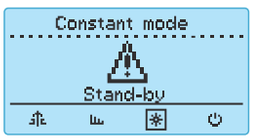

VEILLE
Blanc

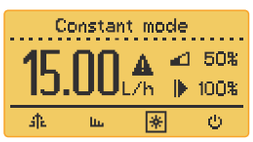

AVERTISSEMENT
Jaune

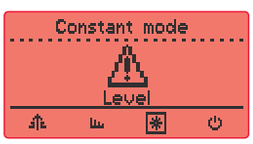

ALARME
Rouge

Les pompes doseuses **PRISMA** sont équipées d'une molette de navigation ENCODER qui permet de parcourir facilement les menus de configuration, ainsi que d'un grand écran pour contrôler et régler les paramètres de fonctionnement.

De plus, grâce au changement de couleur de son écran rétroéclairé, la pompe **PRISMA** signale instantanément ses différents états de fonctionnement.

PLAGE DE RÉGLAGE

Les pompes doseuses à moteur pas à pas **PRISMA** permettent un contrôle extrêmement précis de la régulation du nombre d'injections, offrant un rapport de plage de réglage exceptionnel pouvant atteindre **4800:1**.

Grâce au contrôle numérique multifonctions, il est ainsi possible de diviser le processus de dosage en un maximum de **4 800 étapes**. Cela garantit une distribution parfaitement homogène et d'une précision absolue du produit à doser, en totale adéquation avec l'application requise.

MODE LENT

L'extrême polyvalence des pompes doseuses **PRISMA** repose également sur la fonction **Mode Lent**.

Une fois activée, cette fonction permet de réduire la vitesse d'aspiration de **100 %** à **30 %** de sa vitesse normale. L'amorçage et le dosage deviennent ainsi plus simples, plus fiables et d'une précision remarquable, y compris dans le cadre d'applications exigeant la manipulation de liquides très visqueux.

POMPES DOSEUSES ÉLECTROMAGNÉTIQUES

WD PRÉCISES, FIABLES ET SILENCIEUSES

Pompes doseuses électromagnétiques

Régulation et dosage multiple des produits chimiques

WDPHCL
pH et chlore

WDPHCL
Régulateur et doseur numérique proportionnel pour équilibre acide-base (pH) et chlore (mg/l Cl_2).
Corps de pompe et composants hydrauliques en PVDF.

Régulation : molette ENCODER rotative.
Sortie alarme.
Sortie RS/485.

Plage de mesure :
de 0 à 14 pH
de 0 à 10 mg/l Cl_2

PRESSION	DÉBIT
7 bar	6 l/h
5 bar	1 l/h
3 bar	10 l/h

WDPHRH

pH et rédox

WDPHRH
Régulateur et doseur numérique avec auto-apprentissage pour équilibre acide-base (pH) et désinfectant (ORP).
Corps de pompe et composants hydrauliques en PVDF.

Régulation : molette ENCODER rotative.
Sortie alarme.
Sortie RS/485.

Plage de mesure :
de 0 à 14 pH
de 0 à 1 000 mV

PRESSION		DÉBIT	
7	**bar**	6	**l/h**
5	**bar**	1	**l/h**
3	**bar**	10	**l/h**

Pompes doseuses

Régulation et dosage multiple des produits chimiques

WDPHCLS

pH et rédox, brome, chlore

WDPHCLS
Régulateur et doseur numérique proportionnel pour équilibre acide-base (pH), rédox et chlore/brome.
Corps de pompe et composants hydrauliques en PVDF.
Sortie (prise SCHUKO) pour stérilisateur ou distributeur de chlore/brome.

Plage de mesure :
de 0 à 14 pH
de 0 à 10 mg/l Cl_2/Br_2

En option : contact électrovanne libre de potentiel (contact sec).

PRESSION		DÉBIT	
7	bar	6	l/h
5	bar	1	l/h
3	bar	10	l/h

SORTIE EV		
230	VCA	10 A

WDPHRHS

pH et rédox, brome, chlore

WDPHRHS
Régulateur et doseur numérique proportionnel pour équilibre acide-base (pH), rédox et chlore/brome.
Corps de pompe et composants hydrauliques en PVDF.
Sortie (prise SCHUKO) pour stérilisateur ou distributeur de chlore/brome.

Plage de mesure :
de 0 à 14 pH
de 0 à 1 000 mV

En option : contact électrovanne libre de potentiel (contact sec).

PRESSION		DÉBIT	
7	bar	6	l/h
5	bar	1	l/h
3	bar	10	l/h

SORTIE EV			
230	VCA	10	A

Pompes doseuses

Régulation et dosage pour diffuseur ou électrolyse du sel
Régulation et dosage pour pH, brome et oxygène actif

WDPHCA

WDPHCA
Régulateur et doseur numérique proportionnel équipé de deux pompes doseuses intégrées pour le dosage du pH (acide-base) et de l'anti-algues.
Sortie électrovanne (230 VCA) proportionnelle et tout ou rien (ON/OFF) pour le dosage du chlore/brome.
Sortie alarme et sondes de niveau.
Minuterie hebdomadaire dédiée au dosage de l'anti-algues.
Corps de pompe et composants hydrauliques en PVDF.

Régulation : molette ENCODER rotative.
Sortie RS/485.

Plage de mesure :
de 0 à 14 pH
de 0 à 10 mg/l Cl_2

En option : contact électrovanne libre de potentiel (contact sec).

PRESSION		DÉBIT	
7	bar	6	l/h
5	bar	1	l/h
3	bar	10	l/h

WDPHCF

WDPHCF
Régulateur et doseur numérique proportionnel équipé de deux pompes doseuses pour le dosage du pH (acide-base) et du floculant. Sortie électrovanne (230 VCA) proportionnelle et tout ou rien (ON/OFF) pour le dosage du chlore/brome. Sortie alarme et sondes de niveau. Dosage du floculant exprimé en grammes/jour.
Corps de pompe et composants hydrauliques en PVDF.

Régulation : molette ENCODER rotative.
Sortie RS/485.

Plage de mesure :
de 0 à 14 pH
de 0 à 10 mg/l Cl_2

En option : contact électrovanne libre de potentiel (contact sec).

PRESSION		DÉBIT	
7	bar	6	l/h
5	bar	1	l/h
3	bar	10	l/h

Pompes doseuses

Régulation et dosage pour diffuseur ou électrolyse du sel
Régulation et dosage pour pH, brome et oxygène actif

WDPHOS

WDPHOS
Régulateur et doseur numérique proportionnel équipé de deux pompes doseuses pour le dosage du pH (acide-base) et de l'oxygène actif. Sortie alarme et sondes de niveau. Contrôle de la température au moyen de la sonde fournie. Dosage d'oxygène actif réglable avec minuterie hebdomadaire ou journalière (sur une base horaire). Corps de pompe et composants hydrauliques en PVDF.

Données configurables :
- minuterie journalière ou hebdomadaire
- compensation de la température
- volume de la piscine.

Sortie RS/485.
Régulation : molette ENCODER rotative.
Plage de la section pH : de 0 à 14.
En option : contact électrovanne libre de potentiel (contact sec).

PRESSION		DÉBIT	
7	bar	6	l/h
5	bar	1	l/h
3	bar	10	l/h

POMPES DOSEUSES MULTIFONCTIONS

Contrôle du débit

(Débit constant, Diviseur, Multiplicateur, PPM, Lot, Volt, mA, %, ml/m³) avec contrôle à distance, entrée pour capteur de flux, sortie alarme et contrôle de niveau.

AMS MF

PRESSION	DÉBIT
25 bar	5 l/h
15 bar	10 l/h
10 bar	15 l/h
7 bar	20 l/h
3 bar	40 l/h
2 bar	60 l/h

Pompes doseuses multifonctions

Contrôle du débit

(Débit constant, Diviseur, Multiplicateur, PPM, Lot, Volt, mA, %, ml/m³) avec contrôle à distance, entrée pour capteur de flux, sortie alarme et contrôle de niveau.

KMS MF

PRESSION		DÉBIT	
2	bar	18	l/h
5	bar	10	l/h
20	bar	1	l/h
18	bar	2	l/h
15	bar	4	l/h
10	bar	5	l/h
8	bar	8	l/h
5	bar	1	l/h

TMS MF

PRESSION	DÉBIT
20 bar	5 l/h
5 bar	15 l/h
4 bar	20 l/h
3 bar	30 l/h
1 bar	50 l/h
0 bar	100 l/h

Pompes doseuses

Systèmes de désinfection pour pédiluves

TMS MF + CTFI

TMS MF + CTFI
Système de désinfection pour pédiluves.
Fonctionne avec un compteur émetteur d'impulsions de 1/2 po.

Régulation proportionnelle volumétrique (% de produit dosé).

Sonde de niveau incluse.

CTFI
1/2 po

PRESSION	DÉBIT
20 bar	5 l/h
5 bar	15 l/h
4 bar	20 l/h
3 bar	30 l/h
1 bar	50 l/h
0 bar	100 l/h

VMS MF + CTFI

VMS MF + CTFI
Système de désinfection pour pédiluves.
Fonctionne avec un compteur émetteur d'impulsions de 1/2 po.

Régulation proportionnelle volumétrique (% de produit dosé).

Sonde de niveau incluse.

CTFI

1/2 po

PRESSION		DÉBIT	
20	bar	1	l/h
18	bar	2	l/h
18	bar	4	l/h
15	bar	2	l/h
15	bar	4	l/h
15	bar	5	l/h
10	bar	4	l/h
10	bar	5	l/h
10	bar	10	l/h
7	bar	6	l/h
5	bar	1	l/h
5	bar	10	l/h
5	bar	12	l/h
4	bar	8	l/h
3	bar	10	l/h
2	bar	15	l/h
1	bar	16	l/h

Pompes doseuses

Systèmes de désinfection pour pédiluves

VMS MF + CTFI ET CWFA

PRESSION	DÉBIT
20 bar	1 l/h
18 bar	2 l/h
18 bar	4 l/h
15 bar	2 l/h
15 bar	4 l/h
15 bar	5 l/h
10 bar	4 l/h
10 bar	5 l/h
10 bar	10 l/h
7 bar	6 l/h
5 bar	1 l/h
5 bar	10 l/h
5 bar	12 l/h
4 bar	8 l/h
3 bar	10 l/h
2 bar	15 l/h
1 bar	16 l/h

VMS MF + CTFI ET CWFA
Système de déchloration pour les eaux provenant du lavage ou du lavage à contre-courant du filtre. Fonctionne avec un compteur émetteur d'impulsions de 1 1/2 po ou 2 po.

Régulation proportionnelle volumétrique (ppm de produit dosé)

Sonde de niveau incluse.

CTFI

1 po 1/2 à 2 po

CWFA

3 po à 4 po

VMS MF

Anti-algues

PRESSION	DÉBIT
20 bar	1 l/h
18 bar	2 l/h
18 bar	4 l/h
15 bar	2 l/h
15 bar	4 l/h
15 bar	5 l/h
10 bar	4 l/h
10 bar	5 l/h
10 bar	10 l/h
7 bar	6 l/h
5 bar	1 l/h
5 bar	10 l/h
5 bar	12 l/h
4 bar	8 l/h
3 bar	10 l/h
2 bar	15 l/h
1 bar	16 l/h

POMPES DOSEUSES À DÉBIT CONSTANT

Contrôle du débit

Pompes à débit constant avec contrôle de niveau et réglage du débit. Avec double échelle de fréquence.

AMS CL PLUS

PRESSION	DÉBIT
25 bar	5 l/h
15 bar	10 l/h
10 bar	15 l/h
7 bar	20 l/h
3 bar	40 l/h
2 bar	60 l/h

K CL PLUS

PRESSION	DÉBIT
20 bar	1 l/h
18 bar	2 l/h
15 bar	4 l/h
10 bar	5 l/h
8 bar	8 l/h
5 bar	1 l/h
5 bar	10 l/h
2 bar	18 l/h

Pompes doseuses à débit constant

Contrôle du débit

Pompes à débit constant avec contrôle de niveau et réglage du débit. Avec double échelle de fréquence.

T CL

PRESSION	DÉBIT
20 bar	5 l/h
5 bar	15 l/h
4 bar	20 l/h
3 bar	30 l/h
1 bar	50 l/h
0 bar	100 l/h

V CL

PRESSION	DÉBIT
20 bar	1 l/h
18 bar	2 l/h
18 bar	4 l/h
15 bar	2 l/h
15 bar	4 l/h
15 bar	5 l/h
10 bar	4 l/h
10 bar	5 l/h
10 bar	10 l/h
7 bar	6 l/h
5 bar	1 l/h
5 bar	10 l/h
5 bar	12 l/h
4 bar	8 l/h
3 bar	10 l/h
2 bar	15 l/h
1 bar	16 l/h

Pompes doseuses

Systèmes de déchloration de l'eau de lavage des filtres

VCLD

VCLD
Système de déchloration pour les eaux provenant du lavage ou de la vidange du filtre.
Contrôle par détecteur de présence d'eau SEFT C, s'installant sans perçage de la tuyauterie (raccord de 3/4 po)
Contrôle du débit d'eau SEFT P (raccord de 1/2 po)

Régulation :
- 0-800 g/h ;
- 0-8 000 g/h.

Sonde de niveau incluse, capteurs SEFT C et SEFT P en option.

PRESSION	DÉBIT
3 bar	10 l/h

VCOG et VCLG

Floculant

VCOG et VCLG
Pompe pour floculant avec double échelle de réglage en grammes/jour (24 h).
De 0 à 300 g/jour.
De 0 à 3 000 g/jour.

Sonde de niveau incluse.

PRESSION
5 **bar**

DÉBIT
3 000 **g/24 h**

Pompes doseuses

Dosage de parfums pour les centres de bien-être

VCLS

Dosage de parfums aromatiques

VCLS
Pompe silencieuse pour le dosage de parfums pour les centres de bien-être ou les hammams.

Double échelle de réglage :
- 0-100 g/h ;
- 0-1 000 g/h.

Sonde de niveau incluse.

PRESSION	DÉBIT
7 bar	1 l/h

VCLSE

Dosage de parfums aromatiques C.E.

VCLSE
Pompe silencieuse pour le dosage de parfums pour les centres de bien-être ou les hammams. Avec sonde de niveau et entrée pour commande externe (N.O.)

Double échelle de réglage :
- 0-100 g/h ;
- 0-1 000 g/h.

Sonde de niveau incluse.

PRESSION	DÉBIT
7 bar	1 l/h

POMPES DOSEUSES PROPORTIONNELLES AVEC MESURE INTÉGRÉE

Lecture et régulation du pH/rédox

Pompes proportionnelles pour la lecture et la régulation des paramètres pH et/ou rédox avec alarme de surdosage.

TMS PH ET TMS RH

PRESSION	DÉBIT
20 bar	5 l/h
5 bar	15 l/h
4 bar	20 l/h
3 bar	30 l/h
1 bar	50 l/h
0 bar	100 l/h

TMS PH
Pompe proportionnelle pour la lecture et la régulation du pH (de 0 à 14 pH) avec contrôle de niveau. Corps de pompe et composants hydrauliques en PVDF.

TMS RH
Pompe proportionnelle pour la lecture et la régulation du potentiel rédox (de 0 à 1 000 mV) avec contrôle de niveau. Corps de pompe et composants hydrauliques en PVDF.

VMS PO

VMS PO
Pompe proportionnelle pour la lecture et la régulation du pH (0/14 pH) ou du rédox (-1 000 mV/+1 000 mV) avec contrôle de niveau.
Paramètre réglable depuis le menu.
Corps de pompe et composants hydrauliques en PVDF.
Étalonnage rapide sur valeurs étalons.
Restauration de l'étalonnage précédent.

PRESSION	DÉBIT
20 bar	1 l/h
18 bar	2 l/h
18 bar	4 l/h
15 bar	2 l/h
15 bar	4 l/h
15 bar	5 l/h
10 bar	4 l/h
10 bar	5 l/h
10 bar	10 l/h
7 bar	6 l/h
5 bar	1 l/h
5 bar	10 l/h
5 bar	12 l/h
4 bar	8 l/h
3 bar	10 l/h
2 bar	15 l/h
1 bar	16 l/h

Pompes doseuses

Régulation et dosage pour l'anti-algues, l'oxygène actif et le floculant

VMSA H_2O_2

Oxygène actif

VMSA H_2O_2
Pompe à oxygène actif, avec contrôle de la température.

Également disponible avec pompe péristaltique (VMSA H_2O_2 PER).

Données configurables :
- minuterie journalière ou hebdomadaire
- compensation de la température
- volume de la piscine.

Sonde de niveau et de température incluse.

PRESSION	DÉBIT
3 bar	4 l/h
2 bar	10 l/h

APPAREILS NUMÉRIQUES

Appareils numériques multiparamètres

Contrôle et réglage de plusieurs paramètres simultanément

pH/Chlore total/Chlore libre/Chlore combiné/Rédox/ Turbidité conductivité/Conductivité inductive/ Brome/Ozone + Température

CENTURIO POOL

CENTURIO POOL
Options :
- sortie USB pour la sauvegarde des fichiers journaux
- sortie de courant (0/4 – 20 mA)
- sortie Ethernet
- modem 3G/4G
- contact électrovanne libre de potentiel (contact sec) ;
- MODBUS RTU et TCP/IP ;
- Wi-Fi.

ÉCHELLES DE MESURE

pH
de 0 à 14 pH

Rédox (ORP)
de -1 000 à 1 000 mV

Chlore total
de 0 à 20 mg/l

Chlore libre
de 0 à 20 mg/l

Chlore combiné
différence entre Cl T et Cl_2

Brome
de 0 à 10 mg/l

Turbidité
de 0 à 4 000 NTU

Température
de 0 à 100 °C

Conductivité
de 0 à 300 mS

CENTURIO POOL est un système numérique de régulation et de mesure conçu pour le contrôle multiparamètre du traitement de l'eau des piscines. Il associe un contrôle intégral et une simplicité d'utilisation absolue à l'élégance d'un boîtier dessiné par Giugiaro Design.

Équipé du système d'exploitation Linux, d'un microprocesseur ARM A5 haute performance et d'un grand écran tactile couleur, le CENTURIO POOL peut être configuré pour fonctionner avec priorité au pH. Il permet de piloter la sortie du floculant, la chloration choc ainsi que le rétrolavage des filtres, tout en gérant simultanément jusqu'à 10 canaux de lecture pour les paramètres suivants : pH, chlore libre, chlore combiné, chlore libre actif, chlore total, conductivité, rédox, NTU (turbidité), niveaux de produit et niveau d'eau de la piscine. Chaque canal dispose de 2 points de consigne numériques (TOUT OU RIEN/ON-OFF), 2 points de consigne proportionnels (IS), 1 point de consigne de sortie mA et 1 point de consigne de température. De plus, il est possible de configurer 6 minuteries avec un maximum de 10 programmations journalières chacune.

Le CENTURIO POOL peut être connecté au réseau via Wi-Fi, GSM ou Ethernet, et être piloté à distance sur le Web grâce à ERMES, le système de contrôle en ligne d'EMEC. Il intègre également le protocole de communication série MODBUS (en option), permettant la connexion avec d'autres appareils au sein de réseaux RS-485.

NIMBUS

DIGITAL SERVICES

Appareils numériques multiparamètres

Contrôle et réglage de plusieurs paramètres simultanément

pH/Chlore total/Chlore libre/Chlore combiné/Rédox/ Turbidité conductivité/Conductivité inductive/ Brome/Ozone + Température

Série LDPHXX

Séries LDPHXX et LDPHXX PLUS
Options :
- sortie USB pour la sauvegarde des fichiers journaux
- sortie de courant (0/4 – 20 mA)
- sortie Ethernet
- modem 3G/4G
- MODBUS
- Wi-Fi.

Série LDPHXX PLUS
Caractéristiques additionnelles des modèles PLUS :
- 5 relais (2 points de consigne ; alarme ; nettoyage de la sonde ; relais de circulation)
- nettoyage de la sonde
- régulation PID
- sortie de courant mA.

* Veuillez spécifier les paramètres et le type de sonde de chlore lors de la commande

MODÈLES

LDPHRH/LDPHRH PLUS
pH (0/14) – Rédox (0/1 000 mV) – °C (0/99,9)

LDPHCL/LDPHCL PLUS
pH (0/14) – Chlore (0/10 mg/l Cl_2) – °C (0/99,9)

LDPHBR/LDPHBR PLUS
pH (0/14) – Brome (0/10 mg/l Br_2) – °C (0/99,9)

LDPHDO/LDPHDO PLUS
pH (0/14) – O_2 (0/200 mg/l H_2O_2) – °C (0/99,9)

Régulateur numérique pour le pH et un deuxième paramètre, avec microprocesseur et grand écran graphique LCD rétroéclairé. Régulation : molette ENCODER rotative. Trois points de consigne proportionnels à impulsions et deux points de consigne Tout ou Rien (On/Off) ou proportionnels (PWM). Entrée veille, alarme de dosage maximal, alarme de sonde défectueuse, alarme pour paramètres hors échelle. Contrôle du dosage également par commande externe (ex. : contact N.O. sur la filtration). Fonction de sélection Chlore/Brome. Sortie alarme générale. Sortie RS485 de série. Mesure de la température avec compensation automatique. LDPHCL disponible avec sélection d'ozone. Sortie pour le contrôle d'une pompe pour floculant.

NIMBUS

DIGITAL SERVICES

Appareils numériques monoparamètres

Contrôle et régulation de : pH – Rédox – Cl_2 – Br_2 – O_3 – Chlore total – H_2O_2 – Conductivité inductive – Turbidité + Température

Série LDS

Séries LDS et LDS PLUS
Options :
- sortie USB pour la sauvegarde des fichiers journaux
- sortie de courant (0/4 – 20 mA)
- sortie Ethernet
- modem 3G/4G
- MODBUS
- Wi-Fi.

Série LDS PLUS
Caractéristiques additionnelles des modèles PLUS :
- 5 relais (2 points de consigne ; alarme ; nettoyage de la sonde ; relais de circulation)
- nettoyage de la sonde
- régulation PID
- sortie de courant mA.

MODÈLES

LDSPH/LDSPH PLUS
régulateur numérique pour le pH

LDSRH/LDSRH PLUS
régulateur numérique pour le rédox

LDSCL/LDSCL PLUS
régulateur numérique pour le chlore (échelle de lecture selon la sonde)

LDSCD/LDSCD PLUS
régulateur numérique pour la conductivité

LDSCDIND/LDSCDIND PLUS
régulateur numérique pour la conductivité inductive (pour sonde ECDINDPT)

LDSETORB2/LDSETORB2 PLUS
régulateur numérique pour la turbidité (pour sonde mod. ETORB2)

LDSTRC/LDSTRC PLUS
régulateur numérique pour les traceurs

LDSFL/LDSFL PLUS
régulateur numérique pour le fluor

Molette « Encoder » pour le contrôle de l'appareil. Entrée pour le contrôle du débit. Mémorisation permanente des données (sans batterie) avec journal de bord du système consultable sur l'écran. Sonde de température PT100. Entrée veille. Alarmes : sonde défectueuse (autodiagnostic de la sonde) – dosage maximal – seuil – niveau – débit. Programmation du démarrage différé du dosage (max. 60 minutes). Configuration de la priorité de dosage. Compensation automatique de la température. Menu de diagnostic des sondes. Affichage de la valeur de la sonde. Modes de dosage : Tout ou Rien (On/Off), proportionnel à impulsions, proportionnel PWM et PWM fixe. Dosage automatique ou manuel.

Appareils numériques monoparamètres

APPAREILS À ENCASTRER
Appareils numériques pour la régulation du pH, du rédox, de la conductivité, du chlore, de l'ozone, du dioxyde de chlore, du peroxyde d'hydrogène et de la température. 2 points de consigne Tout ou Rien (On/Off) ou proportionnels (PWM). Entrée pour compensation automatique de la température (NTC). Sortie de courant programmable avec isolation galvanique.

JA PRO

Les appareils de contrôle JA PRO constituent une gamme de systèmes de régulation simple à encastrer (format 96 x 96) avec lecture de la température. Les principaux modes de fonctionnement sont le Tout ou Rien (On/Off), le proportionnel à impulsions et le PID. Les appareils de contrôle JA PRO permettent la régulation et le contrôle du : chlore total, chlore libre, dioxyde de chlore, peroxyde d'hydrogène, ozone, brome, acide peracétique (selon la sonde utilisée) et de la conductivité (mesure en µS/cm – Ohm – TDS/PPM). Les sondes ne sont pas incluses.

Le JA PRO est équipé d'un module mA et d'un module MODBUS pour la communication série, permettant le raccordement à d'autres appareils sur des réseaux RS485 et MODBUS TCP/IP. Les appareils de contrôle JA PRO permettent la régulation et le contrôle du : chlore total, chlore libre, dioxyde de chlore, peroxyde d'hydrogène, ozone, brome, acide peracétique (selon la sonde utilisée) et de la conductivité (mesure en µS/cm – Ohm – TDS/PPM) avec changement de gamme automatique et calcul du rapport de concentration conductivité/produit chimique (H_3PO_4 – H_2SO_4 – HNO – HCl – NaOH – NaCl). Les sondes ne sont pas incluses. Les modèles JA/JA PRO disposent de : 2 points de consigne (Tout ou Rien/On-Off, proportionnels), une alarme de débit, une commande à distance pour détecteur de débit, une sortie de courant (avec isolation galvanique) 0-20 mA ou 4-20 mA proportionnelle à la valeur lue et programmable sur les valeurs de lecture minimale et maximale, ainsi qu'une sortie alarme.

JA PRO
Options :
- disponible avec alimentation à basse tension de 12 VCC ou 24 VCC ;
- disponible avec protection IP54.

JA PRO
Caractéristiques :
- module mA
- module MODBUS pour communication série.

J DIGITAL ET DIN DIGITAL

J DIGITAL

Régulateur simple à encastrer (96 x 48)

Les appareils de contrôle J DIGITAL constituent une gamme de systèmes de régulation simple à encastrer (format 96 x 48) capable de s'adapter à de multiples exigences. Ils permettent la régulation et le contrôle du : pH, rédox, chlore (chlore total, chlore livre, dioxyde de chlore, peroxyde d'hydrogène, ozone, brome, acide peracétique selon la sonde utilisée), de la conductivité, de l'ozone, du dioxyde de chlore et de la température. Les sondes ne sont pas incluses. Les modèles J DIGITAL disposent également de : 2 points de consigne (Tout ou Rien/On-Off, proportionnels), une alarme de débit, une commande à distance pour détecteur de débit, une sortie de courant (avec isolation galvanique) 0-20 mA ou 4-20 mA proportionnelle à la valeur lue et programmable sur les valeurs de lecture minimale et maximale, ainsi qu'une compensation de température par sonde NTC (J DIGITAL PH et J DIGITAL CD). Option de protection IP54.

DIN DIGITAL

Régulateur simple pour rail DIN

Les appareils de contrôle DIN DIGITAL constituent une gamme de systèmes de régulation simple pour rail DIN (boîtier 6 modules) capable de s'adapter à de multiples exigences.

Ils permettent la régulation et le contrôle du : pH, rédox, chlore (chlore total, chlore livre, dioxyde de chlore, peroxyde d'hydrogène, ozone, brome, acide peracétique selon la sonde utilisée), de la conductivité, de l'ozone, du dioxyde de chlore et de la température. Les sondes ne sont pas incluses. Les modèles DIN DIGITAL disposent également de : 2 points de consigne (Tout ou Rien/On-Off, proportionnels), une alarme de débit, une commande à distance pour détecteur de débit, une sortie de courant (avec isolation galvanique) 0-20 mA ou 4-20 mA proportionnelle à la valeur lue et programmable sur les valeurs de lecture minimale et maximale, ainsi qu'une compensation de température par sonde NTC (DIN DIGITAL PH et DIN DIGITAL CD).

MODEMS ET MODULES POUR LA COMMUNICATION

Appareils Centurio, LD et WDPHXX

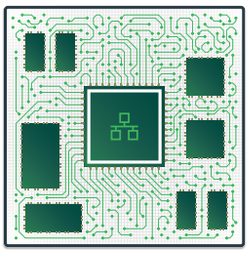

MODULE ETHERNET
Module interne en option, permet la connexion à des réseaux Ethernet

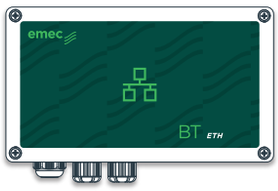

BT ETH
Périphérique pour réseau Ethernet. IP65

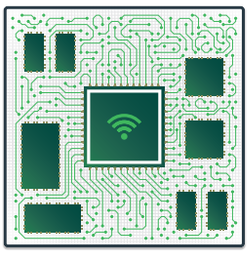

MODULE Wi-Fi
Modem pour réseau Wi-Fi. IP65

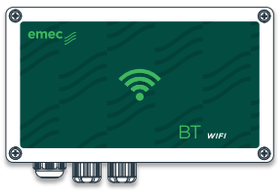

BT Wi-Fi
Périphérique pour connexion Wi-Fi. IP65

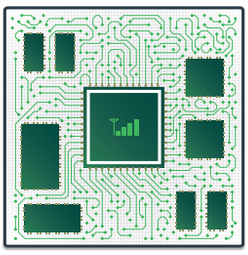

MODEM 3G/4G
Modem interne en option, permet la connexion 3G/4G

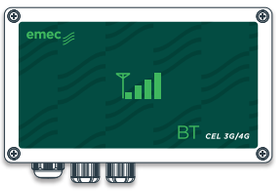

BT CEL
Modem pour réseau mobile. IP65

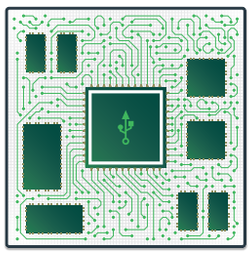

MODULE USB
Périphérique pour connexion USB. IP65

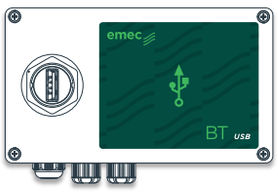

BT USB
Périphérique pour communication USB. IP65

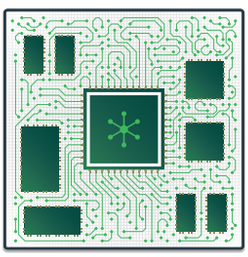

MODULE MODBUS
Module de communication série pour la connexion avec des systèmes API

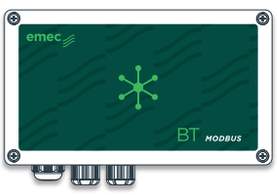

BT MODBUS
Périphérique de communication série pour la connexion avec des systèmes API

Contrôle et dosage à distance

EXEMPLE DE CONNEXION

ETHERNET – Wi-Fi

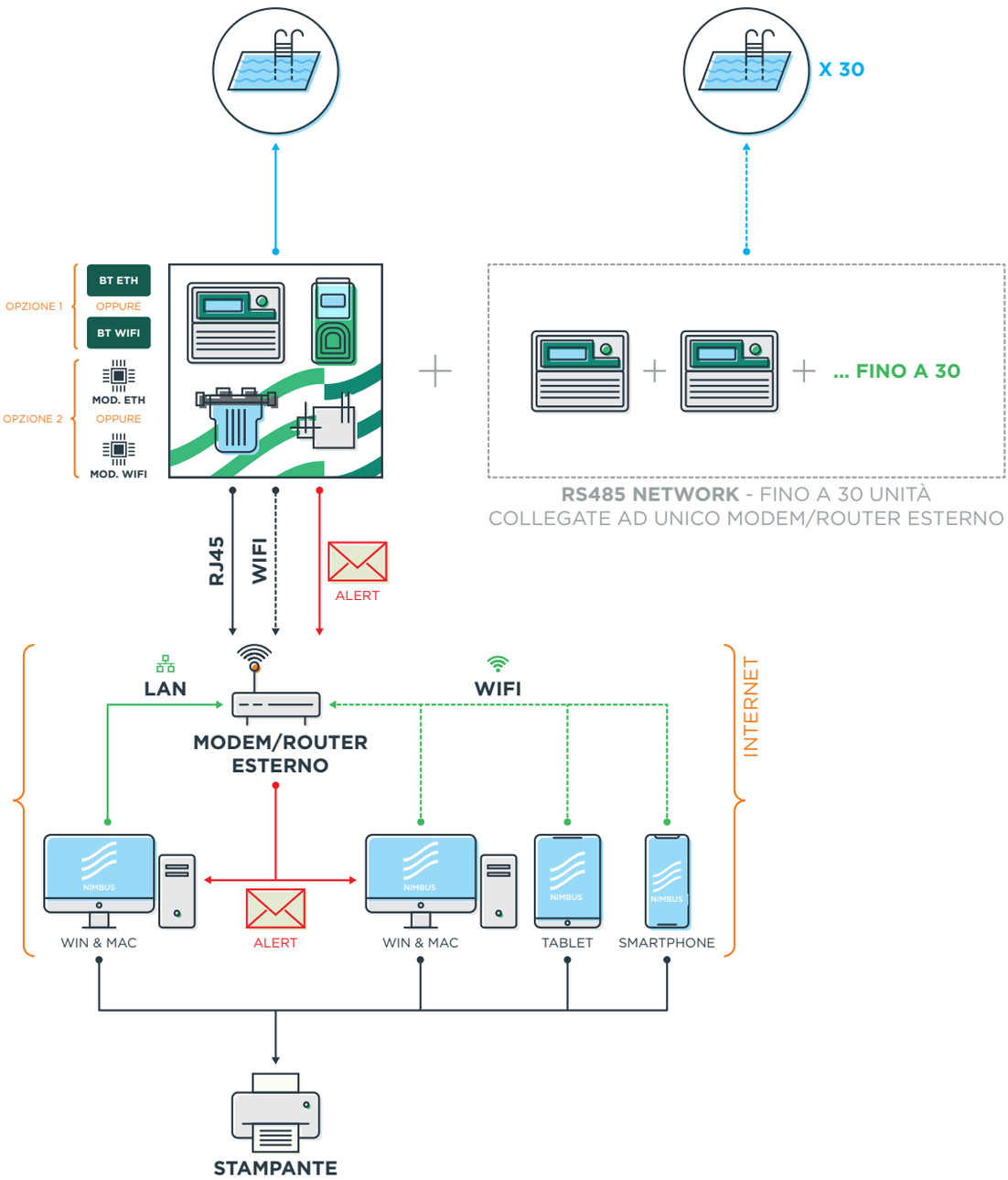

EXEMPLE DE CONNEXION

GSM – 3G/4G

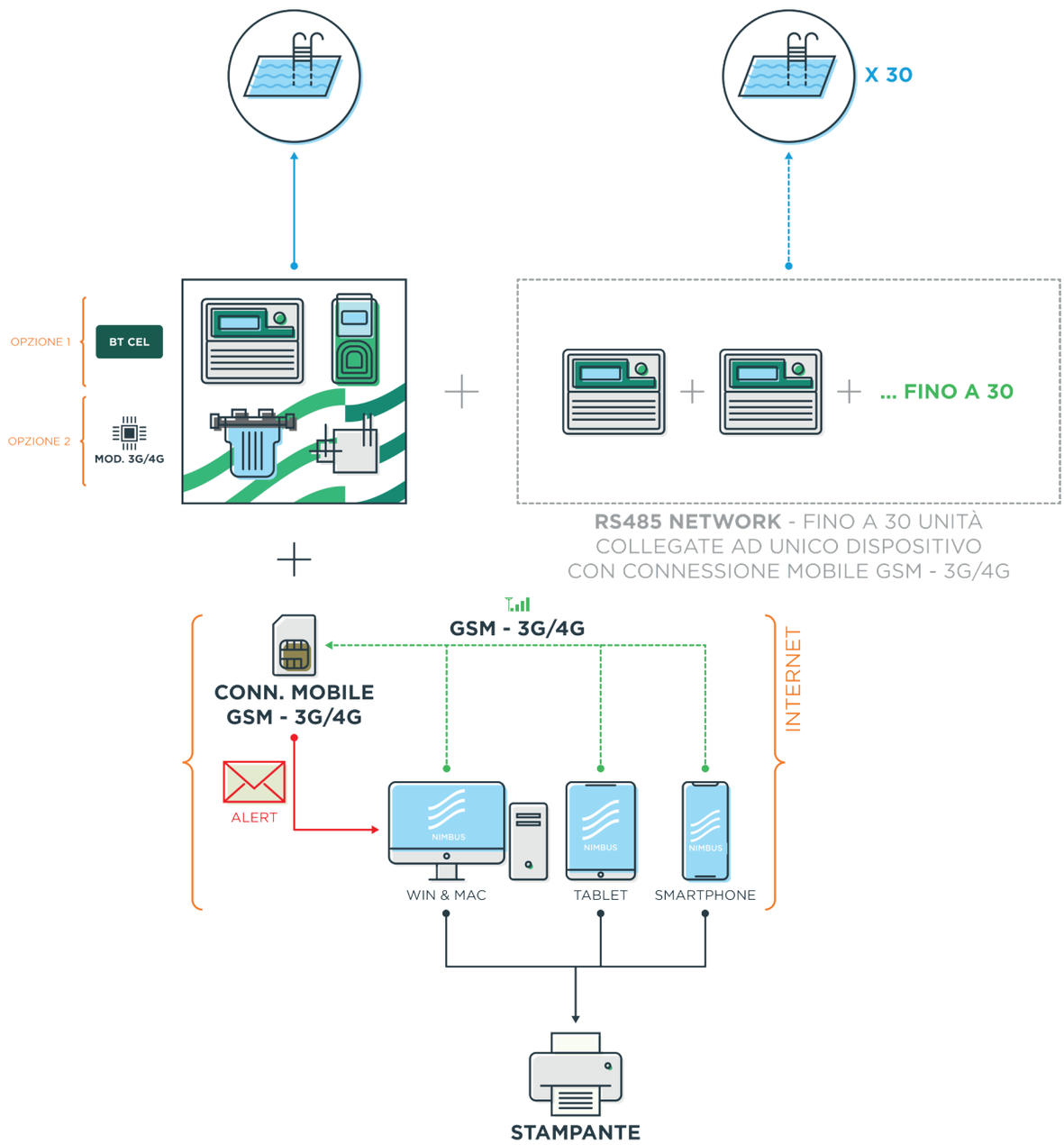

SYSTÈMES COMPLETS DE CONTRÔLE ET DE DOSAGE

PA-LDPHRH

RÉGULATION PROPORTIONNELLE DU PH ET DU RÉDOX

- Appareil LDPHRH
- Pompe doseuse VMS MF 03 10 (10 l/h)
- Pompe doseuse VMS MF 03 10 (10 l/h)
- Filtre NFIL
- Sonde de pH EPHS
- Sonde de rédox ERHS
- Porte-électrode NPED4

Dimensions : 650 x 600 mm
Panneau préassemblé, également disponible avec fond personnalisé en couleur

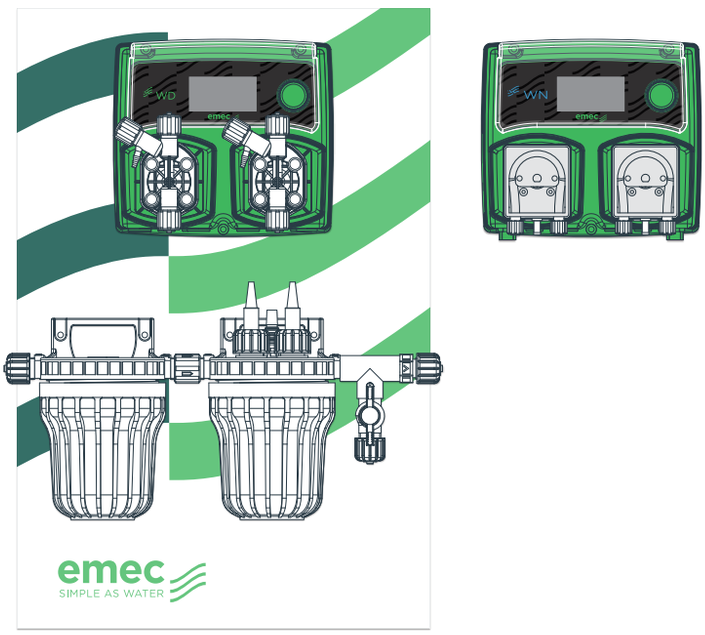

PA-WNPHOS ET PA-WNPHOS

RÉGULATION PROPORTIONNELLE DU PH ET DE L'OXYGÈNE ACTIF

- Appareil WDPHOS 03 10 (10 l/h) et 03 04 (4 l/h), ou WNPHOS PER (avec pompes doseuses péristaltiques).
- Filtre NFIL
- Sonde de température ETEPT
- Sonde de pH EPHS
- Porte-électrode NPED4

En option : également disponible avec pompe WNPHOS PER

Dimensions : 400 x 600 mm
Panneau préassemblé, également disponible avec fond personnalisé en couleur

SORTIE **RS485**

Les images figurant dans ces pages sont fournies à titre purement illustratif. Pour de plus amples informations sur les configurations disponibles, veuillez contacter le service commercial ou votre représentant commercial référent.

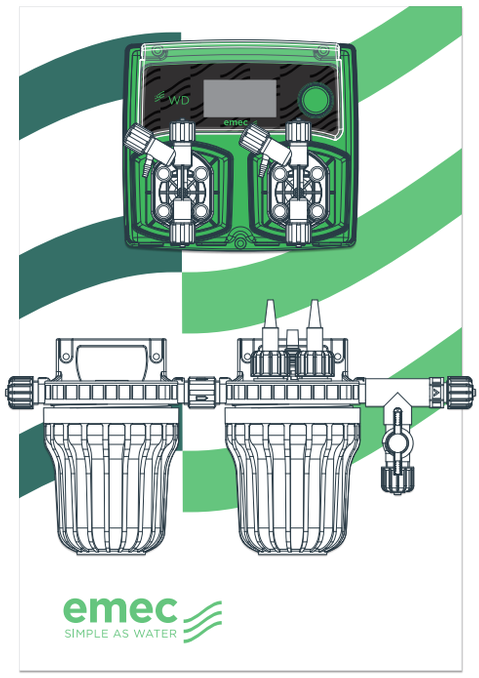

PA-WDPHRH
ET PA-WNPHORH

RÉGULATION PROPORTIONNELLE DU PH ET DU RÉDOX

- Appareil WDPHRH 03 10 (10 l/h), 05 01 (1 l/h) ou 10 04 (4 l/h), ou WNPHRH PER
- Filtre NFIL
- Sonde de rédox ERHS
- Sonde de pH EPHS
- Porte-électrode NPED4

En option : également disponible avec pompe WNPHRH PER

Dimensions : 400 x 600 mm
Panneau préassemblé, également disponible avec fond personnalisé en couleur

SORTIE **RS485**

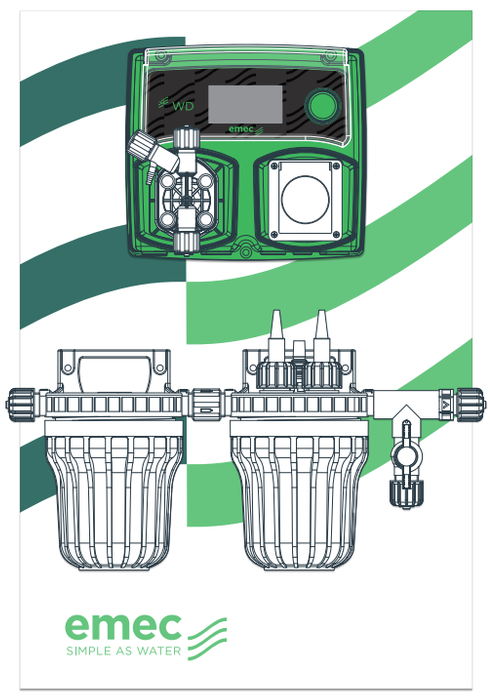

PA-WDPHEV

RÉGULATION PROPORTIONNELLE DU PH OU DU RÉDOX. SORTIE POUR ÉLECTROLYSEUR AU SEL (230 VCA/10 A) OU ÉLECTROVANNE

- Appareil WDPHRHS 07 06 (6 l/h) ou 05 01 (1 l/h)
- Filtre NFIL
- Sonde de rédox ERHS
- Sonde de pH EPHS
- Porte-électrode NPED4

Dimensions : 400 x 600 mm
Panneau préassemblé, également disponible avec fond personnalisé en couleur

SORTIE **RS485**

Systèmes complets avec cellules ampérométriques

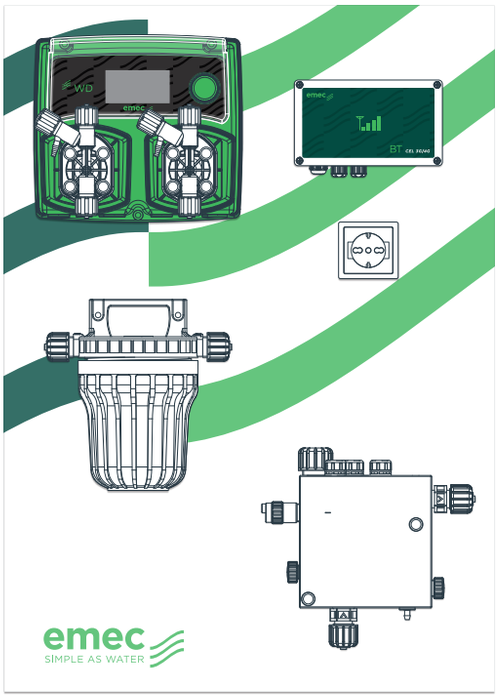

PA-WDPHCFSA
ET PA-WDPHCASA

VERSION ÉLECTROLYSEUR AU SEL :
Floculant à dosage continu PA-WDPHCFSA
Anti-algues avec minuterie hebdomadaire PA-WDPHCASA

- Appareil WDPHCA 07 06 (6 l/h), 05 01 (1 l/h) ou 10 04 (4 l/h)
- Sonde de pH EPHS
- Filtre NFIL
- Capteur de proximité SEPR
- Cellule ampérométrique ouverte ECL6
- Modem BT CEL
- Sortie 10 A 220 VCA

En option : contact électrovanne libre de potentiel (contact sec) ou BT

Dimensions : 500 x 700 mm
Panneau préassemblé, également disponible avec fond personnalisé en couleur

SORTIE **RS485**

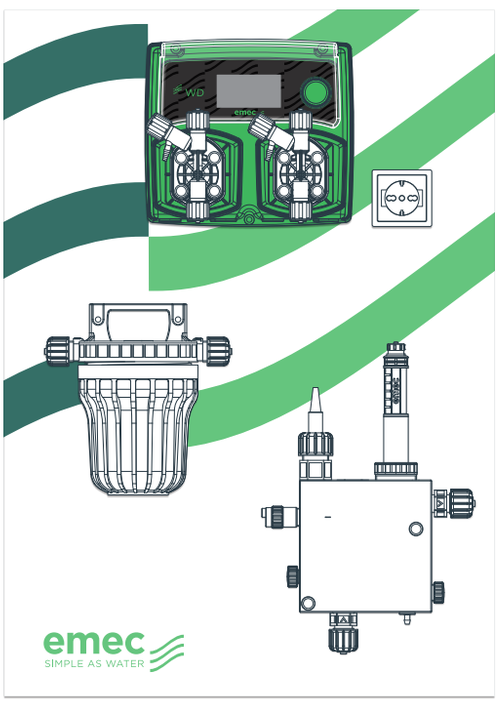

PA-WDPHCA/CF
ET PA-WDPHBA/BF

VERSION DIFFUSEUR DE CHLORE OU DE BROME :
Floculant à dosage continu PA-WDPHCFBF
Anti-algues avec minuterie hebdomadaire PA-WDPHCABA

- Appareil WDPHCL 07 06 (6 l/h), 05 01 (1 l/h) ou 10 04 (4 l/h)
- Sonde de pH EPHS
- Sonde de chlore SCL3S/20 ou sonde de brome SBR 1/20
- Filtre NFIL
- Capteur de proximité SEPR
- Porte-sonde PEF1R
- Sortie 10 A 220 VCA

En option : contact électrovanne libre de potentiel (contact sec) ou BT

Dimensions : 500 x 700 mm
Panneau préassemblé, également disponible avec fond personnalisé en couleur

SORTIE **RS485**

Les images figurant dans ces pages sont fournies à titre purement illustratif. Pour de plus amples informations sur les configurations disponibles, veuillez contacter le service commercial ou votre représentant commercial référent.

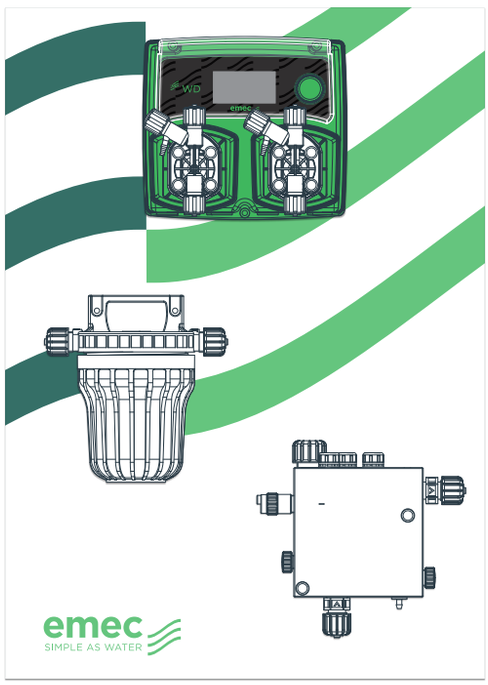

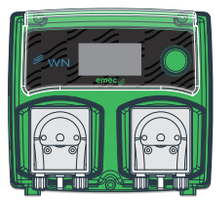

PA-WDPHCL
ET PA-WNPHCL

RÉGULATION PROPORTIONNELLE DU PH ET DU CHLORE

- Appareil WDPHCL 07 06 (6 l/h), 05 01 (1 l/h) ou 10 04 (4 l/h), ou WNPHCL PER (avec pompes doseuses péristaltiques).
- Filtre NFIL
- Capteur de proximité SEPR
- Sonde de pH EPHS
- Cellule ampérométrique ouverte ECL6

En option : également disponible avec pompe WNPHCL PER

Dimensions : 500 x 700 mm
Panneau préassemblé, également disponible avec fond personnalisé en couleur

SORTIE **RS485**

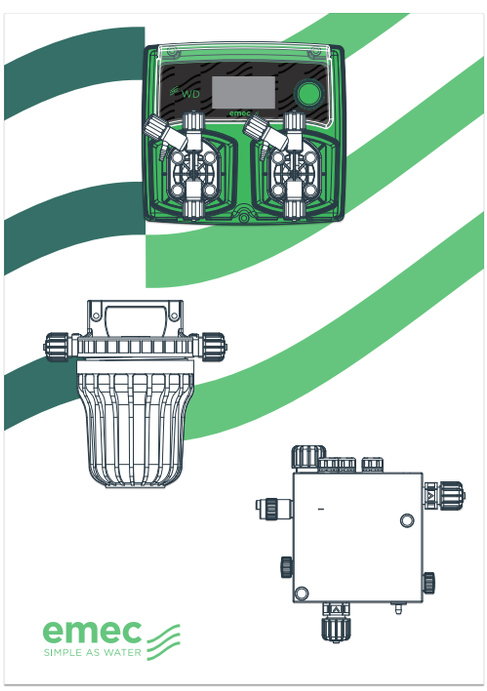

PA-WDPHCLO
ET PA-WNPHCLO

RÉGULATION PROPORTIONNELLE DU PH ET DU CHLORE (INORGANIQUE/ORGANIQUE)

- Appareil WDPHCL 07 06 (6 l/h), 05 01 (1 l/h) ou 10 04 (4 l/h), ou WNPHCL PER (avec pompes doseuses péristaltiques).
- Filtre NFIL
- Capteur de proximité SEPR
- Sonde de pH EPHS
- Sonde de chlore SLC3S/10
- Porte-sonde PEF1R

En option : également disponible avec pompe WDPHCLO PER

Dimensions : 500 x 700 mm
Panneau préassemblé, également disponible avec fond personnalisé en couleur

SORTIE **RS485**

Systèmes complets avec cellules ampérométriques ouvertes

Système numérique avec cellule ampérométrique ouverte ECL6

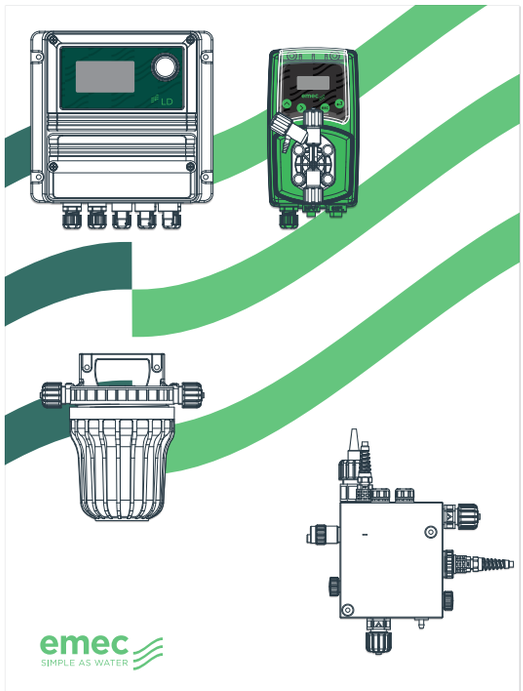

PA-LDPHCL

UTILISATION AVEC DIFFUSEUR (CHLORE/BROME) OU ÉLECTROLYSEUR AU SEL. BASSINS DE DIMENSIONS MOYENNES

- Appareil LDPHCL
- Pompe doseuse d'acide VMS MF 03 10 (10 l/h)
- Filtre NFIL
- Sonde de pH EPHS
- Capteur de proximité SEPR
- Sonde de température ETEPT
- Cellule ampérométrique ouverte ECL6

Dimensions : 600 x 800 mm
Panneau préassemblé, également disponible avec fond personnalisé en couleur

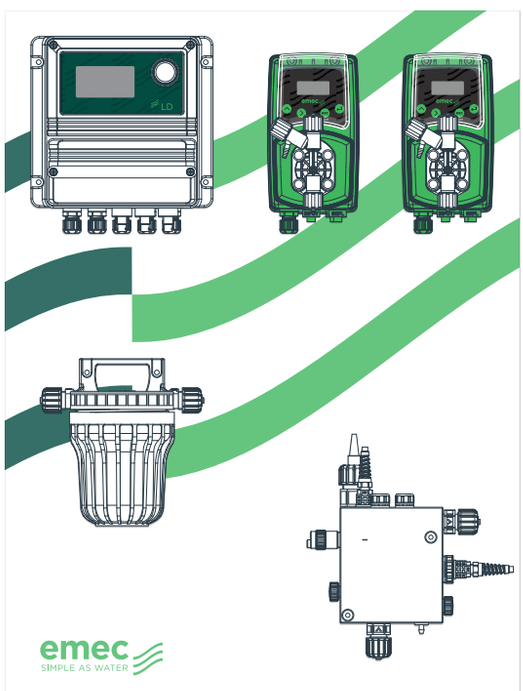

PA-LDPHCLO

RÉGULATION PROPORTIONNELLE DU PH ET DU CHLORE. BASSINS DE DIMENSIONS MOYENNES

- Appareil LDPHCL
- Pompe doseuse d'acide VMS MF 03 10 (10 l/h)
- Pompe doseuse de chlore VMS MF 02 15 (15 l/h)
- Filtre NFIL
- Sonde de pH EPHS
- Capteur de proximité SEPR
- Sonde de température ETEPT
- Cellule ampérométrique ouverte ECL6

Dimensions : 600 x 800 mm
Panneau préassemblé, également disponible avec fond personnalisé en couleur

Les images figurant dans ces pages sont fournies à titre purement illustratif. Pour de plus amples informations sur les configurations disponibles, veuillez contacter le service commercial ou votre représentant commercial référent.

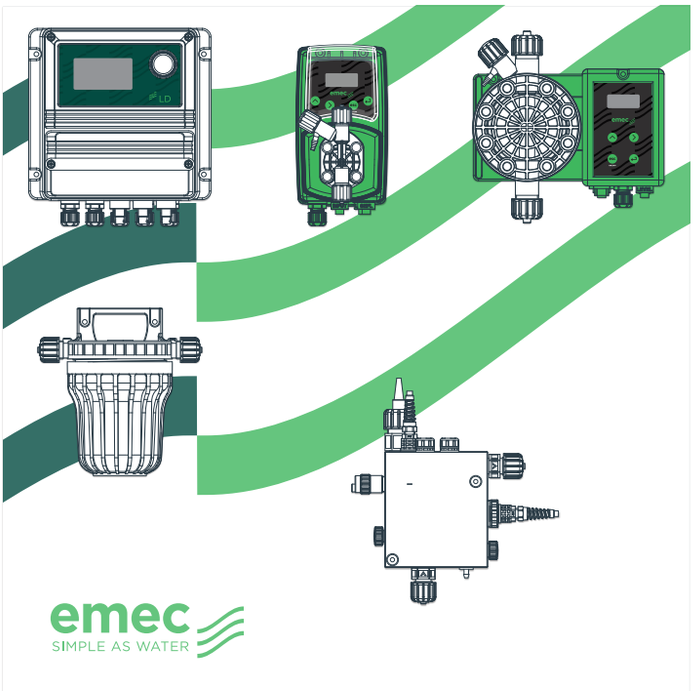

PA-LDPHCLOB

RÉGULATION PROPORTIONNELLE DU PH ET DU CHLORE. BASSINS DE GRANDES DIMENSIONS.

- Appareil LDPHCL
- Pompe doseuse d'acide VMS MF 02 15 (15 l/h)
- Pompe doseuse de chlore TMS MF 03 30 (30 l/h)
- Filtre NFIL
- Sonde de pH EPHS
- Capteur de proximité SEPR
- Sonde de température ETEPT
- Cellule ampérométrique ouverte ECL6 S

Dimensions : 800 x 800 mm
Panneau préassemblé, également disponible avec fond personnalisé en couleur

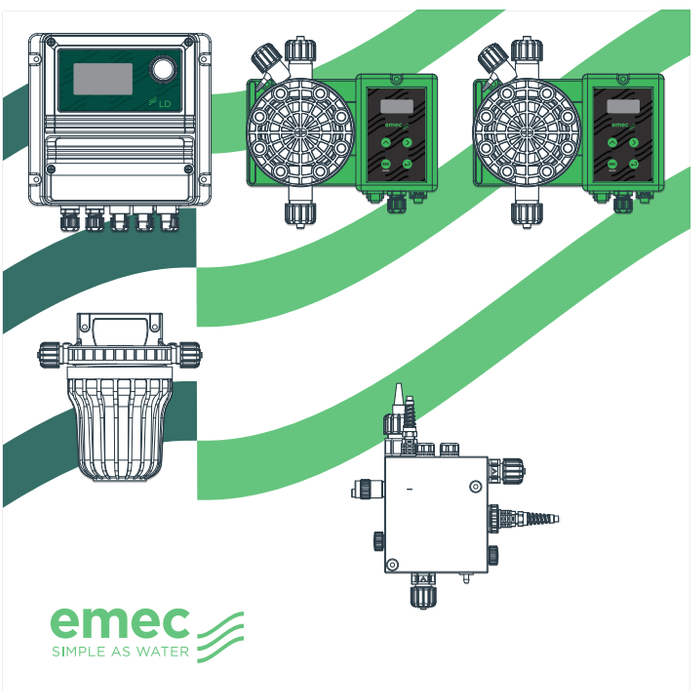

PA-LDPHCLOBG

RÉGULATION PROPORTIONNELLE DU PH ET DU CHLORE. BASSINS DE GRANDES DIMENSIONS

- Appareil LDPHCL
- Pompe doseuse d'acide TMS MF 03 30 (30 l/h)
- Pompe doseuse de chlore TMS MF 01 50 (50 l/h)
- Filtre NFIL
- Sonde de pH EPHS
- Capteur de proximité SEPR
- Sonde de température ETEPT
- Cellule ampérométrique ouverte ECL6

Dimensions : 800 x 800 mm
Panneau préassemblé, également disponible avec fond personnalisé en couleur

Systèmes complets avec cellules ampérométriques fermées

Système numérique avec cellules ampérométriques fermées SCL3S/20 et PEF1

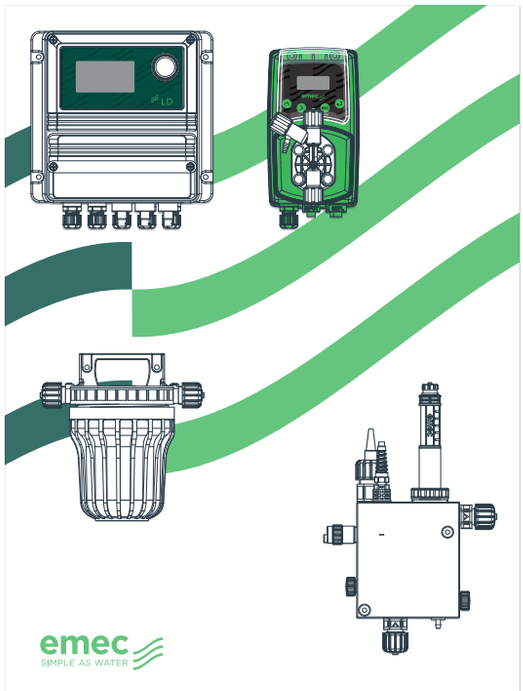

PA-LDPHCLV
ET PA-LDPHBR

UTILISATION AVEC DIFFUSEUR OU ÉLECTROLYSEUR AU SEL. BASSINS DE DIMENSIONS MOYENNES

- Appareil LDPHCL
- Pompe doseuse d'acide VMS MF 03 10 (10 l/h)
- Filtre NFIL
- Capteur de proximité SEPR
- Sonde de pH EPHS
- Sonde de chlore SCL3S/20
- Sonde de température ETEPT
- Porte-sonde PEF1R

PA-LDPHBR : également disponible avec sonde de brome EBR 1/20

Dimensions : 600 x 800 mm
Panneau préassemblé, également disponible avec fond personnalisé en couleur

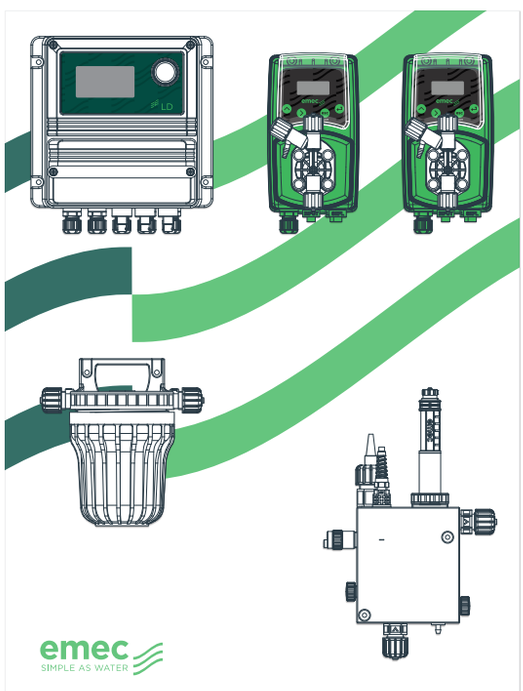

PA-LDPHCLVD

RÉGULATION PROPORTIONNELLE DU PH ET DU CHLORE (ORGANIQUE/INORGANIQUE). BASSINS DE DIMENSIONS MOYENNES

- Appareil LDPHCL
- Pompe doseuse d'acide VMS MF 03 10 (10 l/h)
- Pompe doseuse de chlore VMS MF 02 15 (15 l/h)
- Filtre NFIL
- Capteur de proximité SEPR
- Sonde de pH EPHS
- Sonde de chlore SCL3S/20
- Sonde de température ETEPT
- Porte-sonde PEF1

Dimensions : 600 x 800 mm
Panneau préassemblé, également disponible avec fond personnalisé en couleur

Les images figurant dans ces pages sont fournies à titre purement illustratif. Pour de plus amples informations sur les configurations disponibles, veuillez contacter le service commercial ou votre représentant commercial référent.

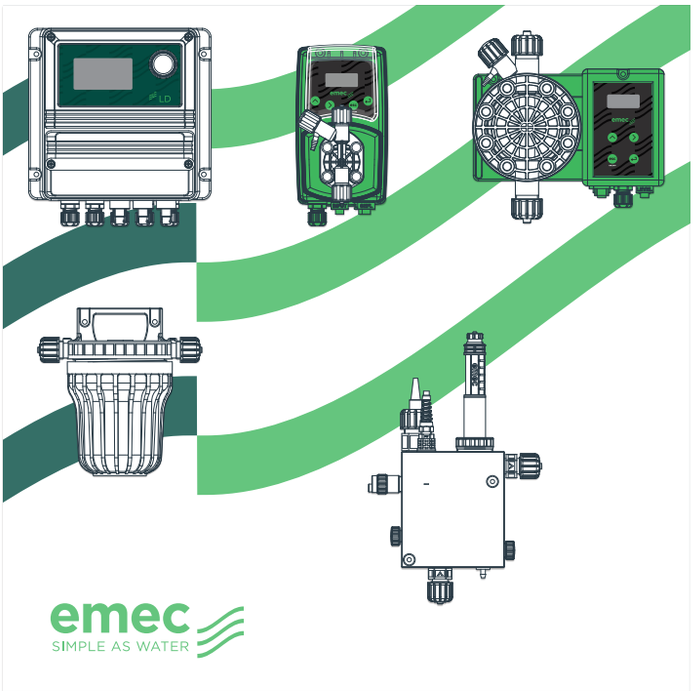

PA-LDPHCLVG

RÉGULATION PROPORTIONNELLE DU PH ET DU CHLORE (ORGANIQUE/INORGANIQUE). BASSINS DE GRANDES DIMENSIONS

- Appareil LDPHCL
- Pompe doseuse d'acide VMS MF 02 15 (15 l/h)
- Pompe doseuse de chlore TMS MF 03 30 (30 l/h)
- Filtre NFIL
- Capteur de proximité SEPR
- Sonde de pH EPHS
- Sonde de chlore SCL3S/20
- Porte-sonde PEF1R

Dimensions : 800 x 800 mm
Panneau préassemblé, également disponible avec fond personnalisé en couleur

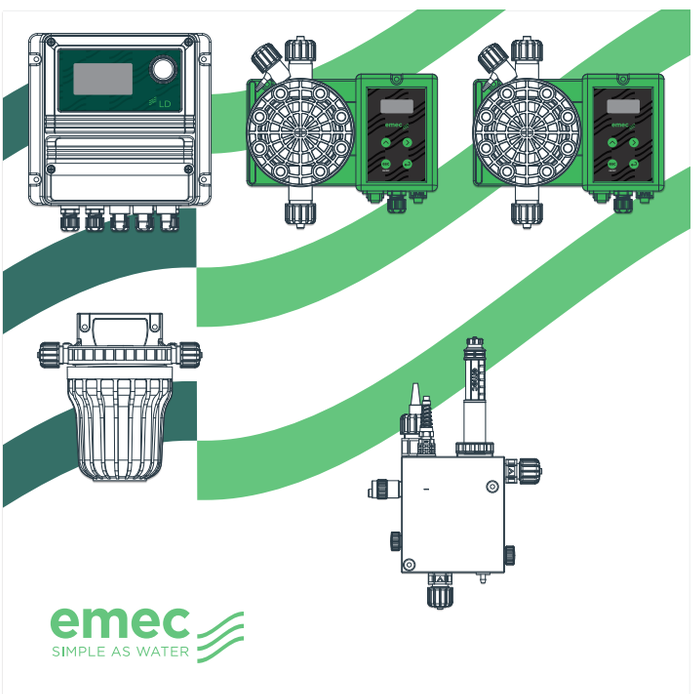

PA-LDPHCLGD

RÉGULATION PROPORTIONNELLE DU PH ET DU CHLORE (ORGANIQUE/INORGANIQUE). BASSINS DE GRANDES DIMENSIONS

- Appareil LDPHCL
- Pompe doseuse d'acide TMS MF 03 30 (30 l/h)
- Pompe doseuse de chlore TMS MF 01 50 (50 l/h)
- Filtre NFIL
- Capteur de proximité SEPR
- Sonde de pH EPHS
- Sonde de chlore SCL3S/20
- Porte-sonde PEF1S

Dimensions : 800 x 800 mm
Panneau préassemblé, également disponible avec fond personnalisé en couleur

Systèmes complets avancés

PA-CEDB

CONTRÔLE TOTAL DU PH, DU RÉDOX, DU CHLORE LIBRE, DU CHLORE TOTAL, DU CHLORE COMBINÉ ET DE LA TEMPÉRATURE. DOSAGE DU FLOCULANT ET DE L'ANTI-ALGUES

- Appareil multiparamètre CENTURIO POOL
- Pompe doseuse d'acide VMS MF 03 10 (10 l/h)
- Pompe doseuse de chlore VMS MF 02 15 (15 l/h)
- Pompe doseuse de floculant VCLG
- Pompe doseuse d'anti-algues VMS MF 07 06 (6 l/h)
- Filtre NFIL
- Sonde de pH EPHS
- Sonde de rédox ERHS
- Sonde de température ETEPT
- Sonde de chlore libre SCL3S/20
- Sonde de chlore total SCL8/20
- Capteur de proximité SEPR
- Porte-sonde PEF22R

En option : également disponible avec appareil Centurio Pool

Dimensions : 1 000 x 800 mm
Panneau préassemblé, également disponible avec fond personnalisé en couleur

Les images figurant dans ces pages sont fournies à titre purement illustratif. Pour de plus amples informations sur les configurations disponibles, veuillez contacter le service commercial ou votre représentant commercial référent.

PA-CEDV

CONTRÔLE TOTAL DU PH, DU RÉDOX, DU CHLORE LIBRE, DU CHLORE TOTAL, DU CHLORE COMBINÉ ET DE LA TEMPÉRATURE

- Appareil CENTURIO POOL
- Pompe doseuse d'acide VMS MF 03 10 (10 l/h)
- Pompe doseuse de chlore VMS MF 02 15 (15 l/h)
- Filtre NFIL
- Sonde de pH EPHS
- Sonde de rédox ERHS
- Sonde de température ETEPT
- Sonde de chlore libre SCL3S/20
- Sonde de chlore total SCL8/20
- Capteur de proximité SEPR
- Porte-sonde PEF22R

En option : également disponible avec appareil Centurio Pool

Dimensions : 800 x 800 mm
Panneau préassemblé, également disponible avec fond personnalisé en couleur

Systèmes complets avancés

PA-CEDT

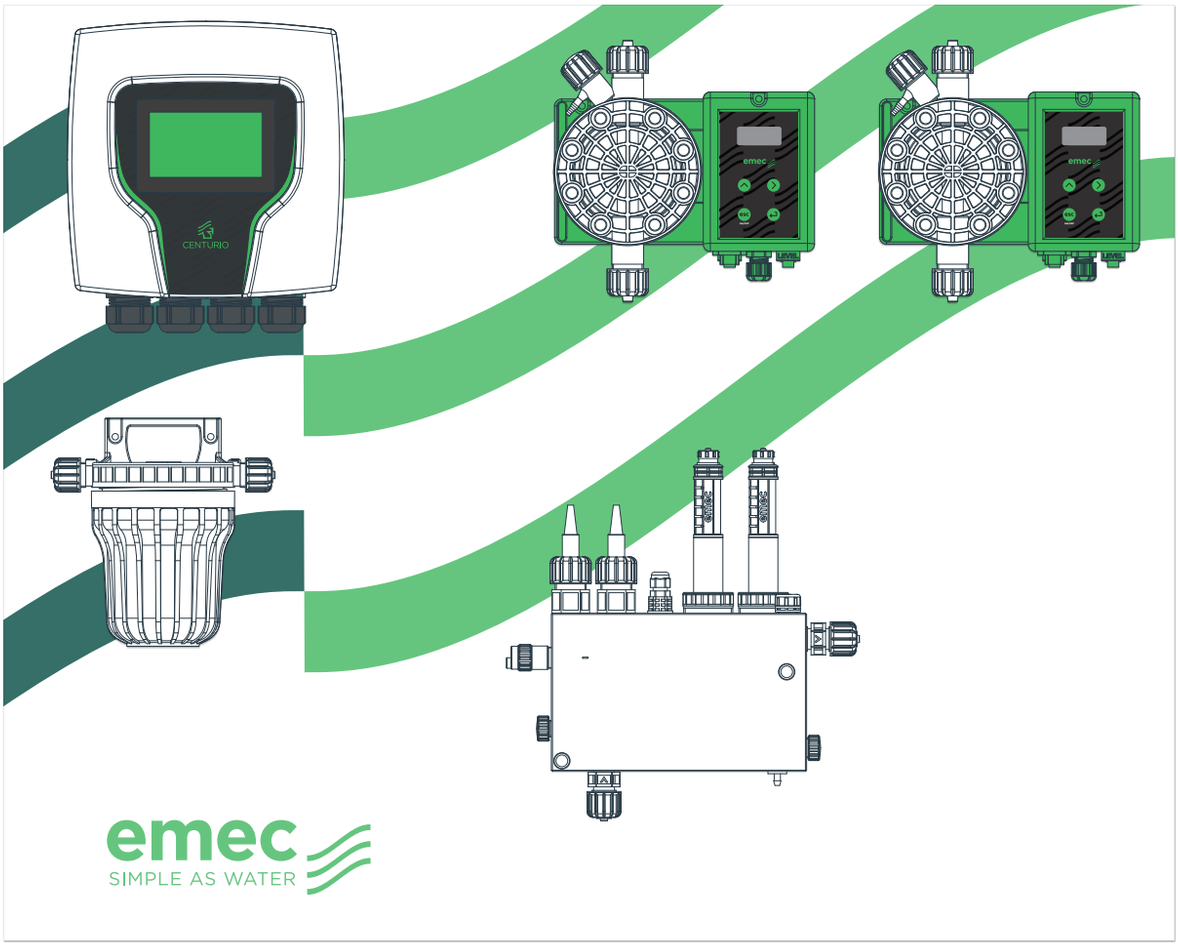

CONTRÔLE TOTAL DU PH, DU RÉDOX, DU CHLORE LIBRE, DU CHLORE TOTAL, DU CHLORE COMBINÉ ET DE LA TEMPÉRATURE

- Appareil multiparamètre CENTURIO POOL
- Pompe doseuse d'acide TMS MF 03 30 (30 l/h)
- Pompe doseuse de chlore TMS MF 01 50 (50 l/h)
- Filtre NFIL
- Sonde de pH EPHS
- Sonde de rédox ERHS
- Sonde de température ETEPT
- Sonde de chlore libre SCL3S/20
- Sonde de chlore total SCL8/20
- Capteur de proximité SEPR
- Porte-sonde PEF22

En option : également disponible avec appareil Centurio Pool

Dimensions : 1 000 x 800 mm
Panneau préassemblé, également disponible avec fond personnalisé en couleur

Les images figurant dans ces pages sont fournies à titre purement illustratif. Pour de plus amples informations sur les configurations disponibles, veuillez contacter le service commercial ou votre représentant commercial référent.

Accessoires

EPHS
Électrode combinée de pH pour des pressions jusqu'à 7 bar/70 °C.
Câble de 0,8 m de long.
Corps en époxy.
Minimum 100µS.

ERHS
Électrode combinée de pH pour des pressions jusqu'à 7 bar/70 °C.
Câble de 0,8 m de long.
Corps en époxy.
Minimum 100µS.

SOLUTIONS ÉTALONS
Solutions étalons nécessaires pour calibrer les sondes.

SCL8
Cellule ampérométrique pour chlore total (organique et inorganique), de 0 à 20 mg/l, compensée en température et en pH.

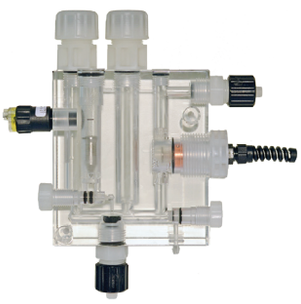

ECL6/ECL12
Cellule ampérométrique pour chlore libre/brome, de 0 à 10 mg/l. Équipée d'un régulateur de débit et d'un porte-électrodes pH, rédox. Prééquipée pour sonde de température. Fournie avec SEPR. Raccords 6x8.
(ECL6 – ECL12) Également disponible avec éclairage LED.

SCL3S/20
Cellule ampérométrique de mesure pour chlore libre (organique et inorganique), de 0 à 10 mg/l, compensée en température et en pH.

ETEPT
Sonde de température PT100 (0 °C/100 °C, max. 10 bar).
Idéale pour les appareils des séries LDXX et LDPHXX.

PEF22R
Chambre d'analyse pour chlore, pH, rédox, chlore libre, chlore total et température.
Fournie avec un régulateur de débit de type SEPR.
Également disponible avec éclairage LED.

PEF1R
Chambre d'analyse à écoulement pour ECL1/2/3/8/9/10/11 et électrodes de pH, de rédox, de température et de brome.
Fournie avec un régulateur de débit de type SEPR.
Raccords 6x8.
Également disponible avec éclairage LED.

NFIL CA
Filtre de 5 po avec cartouche à charbon actif. Raccords 6x8.
Également disponible avec éclairage LED.

NFIL
Filtre de 5/10 po avec cartouche lavable
en PET (60µ). Raccords 6x8.
Également disponible avec éclairage LED.

NPED4
Chambre d'analyse à écoulement pour électrodes
EPH, ERH. Corps en époxy Ø12.
Température max. 50 °C, pression max. 5 bar avec détecteur de débit, contact N.O.
Raccords 6x8.
Également disponible avec éclairage LED.

EVLA
Électrovanne pour distributeur de chlore/brome.
Raccords 1/2 po.

PELC
Porte-électrode en PVDF en ligne pour sondes pH/rédox de 1/2 po ou 3/4 po.
Installation sur collier de prise en charge.

PEL
Porte-électrode en ligne pour sondes pH/rédox de 1/2 po ou 3/4 po. PVDF.
Installation sur raccord en « T »

SBR1/20
Cellule ampérométrique de mesure pour brome, de 0 à 20 mg/l, compensée
en température et en pH.

LINIR
Canne d'injection 1/2 po pour le dosage d'hypochlorite de sodium avec de l'eau dure.
Injecteur autonettoyant. Joints toriques en Viton®. Corps en PVC.

INJECTION INTÉGRALE
Vanne d'injection en PVDF avec raccord de 1/2 po ou 3/4 po.

LASP
Cannes d'aspiration équipées d'une sonde de niveau pour réservoirs jusqu'à 1 000 litres.

Accessoires

MIXVN/8
Agitateur rapide.
1 400 tr/min.
Axe en acier inoxydable revêtu de PVC, longueur variable (630-730-830-930 mm).
Hélice de type marine, d'un diamètre de 70 mm.

MIXN/8
Agitateur lent.
70/200 tr/min.
Axe en acier inoxydable revêtu de PVC,
longueur variable (630-730-830-930 mm).
Hélice à 3 rayons, d'un diamètre de 150 mm

MIXN/MAN
Agitateur manuel.
Axe en PVC, longueur variable.
Hélice de 130 mm de diamètre.
Version avec axe de 500-600 mm
Version avec axe de 700-800 mm

AGITATEUR À PISTON
Agitateur manuel.
Axe en PVC, longueur variable.
Version avec axe de 500-600 mm
Version avec axe de 700-800 mm

LASP
Cannes d'aspiration équipées d'une sonde de niveau pour réservoirs jusqu'à 25 litres.

VANNE MULTIFONCTION MF
Vanne multifonction (contre-pression, sécurité, anti-siphon et décharge) avec raccords de 1/2 po adaptable à des tubes de différents diamètres.
Joints toriques en FKM B ou en EPDM.
Corps en PVDF.

SONDE DE NIVEAU AVEC FILTRE DE FOND
Capteur de niveau compact à contact magnétique de type « reed ». Résistant aux températures élevées, indépendant de la densité, de l'opacité, de la conductivité ou de la constante diélectrique du liquide entre 0 et 60 °C.

RÉSERVOIRS ET BACS DE RÉTENTION
Réservoirs en polyéthylène anti-UV pour produits chimiques équipés de bacs de rétention, d'une pompe doseuse et d'agitateurs.

STATIONS DE DOSAGE POUR HYPOCHLORITE DE CALCIUM
Nos réservoirs peuvent être équipés de :

- 1 pompe doseuse (ou 2 en l'absence d'agitateur)
- 1 agitateur
- 1 robinet de charge d'eau
- 1 vanne de purge
- 1 ou 2 cannes d'aspiration
- 1 robinet de vidange
- 2 crépines de filtration avec sonde (en l'absence d'agitateur).

L'assemblage réalisé avec deux pompes doseuses prévoit l'installation d'une canne à double aspiration et d'un raccord KDPV pour connecter les deux pompes en parallèle.

CONTRÔLE ET DOSAGE À DISTANCE

NIMBUS

Plateforme en ligne pour le contrôle à distance

NIMBUS est la plateforme en ligne qui permet de contrôler et de régler à distance tous les paramètres des produits EMEC compatibles, en gérant de manière interactive les sondes, les entrées des appareils, le niveau des produits, la température et les points de consigne.

COMMENT FONCTIONNE NIMBUS ?

Tous les appareils EMEC équipés d'une molette « Encoder » ou d'un écran tactile et d'une connexion ETHERNET ou 3G/4G sont immédiatement connectés et accessibles.
En plus de pouvoir interagir à distance, NIMBUS vous permet de recevoir, par e-mail, des notifications d'alarme et des rapports sur le statut de vos appareils selon diverses options de configuration.

AVANTAGES

- Réduction des contrôles et des interventions sur site
- Statut en temps réel des appareils du réseau (sondes, sorties, alarmes, points de consigne)
- Rapports personnalisables contenant les données de tous les appareils de l'installation
- Graphiques, tableaux et journaux d'activité téléchargeables sur PC (format CSV)
- Planification des activités et envoi automatique de rappels

SYSTÈMES COMPATIBLES

- PRISMA
- CENTURIO PRO/POOL/TOWER
- MTOWER
- WD
- LD/LDS
- WN
- WT
- VELON
- LD OSIN PLUS
- LOTUS

LES PRINCIPALES CARACTÉRISTIQUES

NIMBUS a été créée pour offrir une expérience complète, intuitive et sécurisée : de la visualisation interactive de l'état des installations à la géolocalisation, en passant par la configuration à distance et la planification des interventions de maintenance. Grâce à des outils de rapports avancés, à une gestion des profils utilisateurs et à des normes de sécurité et de confidentialité maximales, NIMBUS accompagne les entreprises et les équipes dans le suivi efficace des infrastructures, simplifiant les opérations quotidiennes et optimisant le contrôle opérationnel global.

TABLEAU DE BORD INTUITIF ET PERSONNALISABLE

CARTE INTERACTIVE AVEC SUIVI EN TEMPS RÉEL DE L'ÉTAT DES INSTALLATIONS ET DES APPAREILS

GÉOLOCALISATION INTÉGRÉE DES INSTALLATIONS ET DES APPAREILS

ENREGISTREMENT GUIDÉ DES APPAREILS

CONFIGURATION ET CONTRÔLE À DISTANCE DES APPAREILS

GESTION D'ÉQUIPE AVEC NIVEAUX D'ACCÈS DIFFÉRENCIÉS

CALENDRIER INTÉGRÉ POUR LA PLANIFICATION DES INTERVENTIONS ET DES MAINTENANCES

RAPPORTS AVANCÉS ET PERSONNALISÉS

PLATEFORME MULTILINGUE

CONNEXION SÉCURISÉE PAR PROTOCOLES DE CHIFFREMENT

GESTION DES DONNÉES CONFORME AUX NORMES DE SÉCURITÉ ET DE CONFIDENTIALITÉ LES PLUS STRICTES

NIMBUS

Rapide, simple et intuitif

VOTRE ASSISTANT INTELLIGENT

PLATEFORME WEB MULTILINGUE

L'interface utilisateur est disponible en 34 langues.

NIVEAUX D'ACCÈS MULTIPLES

Il est possible d'ajouter plusieurs utilisateurs au système et de configurer différents niveaux d'accès pour chaque installation.

NOTIFICATIONS D'ÉTAT PUSH

Configuration de notifications push sur l'état de vos installations, à envoyer directement par e-mail.

TOUT SOUS CONTRÔLE

Visualisation en temps réel de tous les paramètres de vos installations et vérification instantanée de l'état de l'ensemble des sondes.

GESTION EN TEMPS RÉEL

Gestion et configuration en temps réel de tous les paramètres de vos installations.

GRAPHIQUES EN TEMPS RÉEL

Génération de graphiques pour tous les paramètres de vos installations, à partir des données en temps réel ou des données historiques enregistrées.

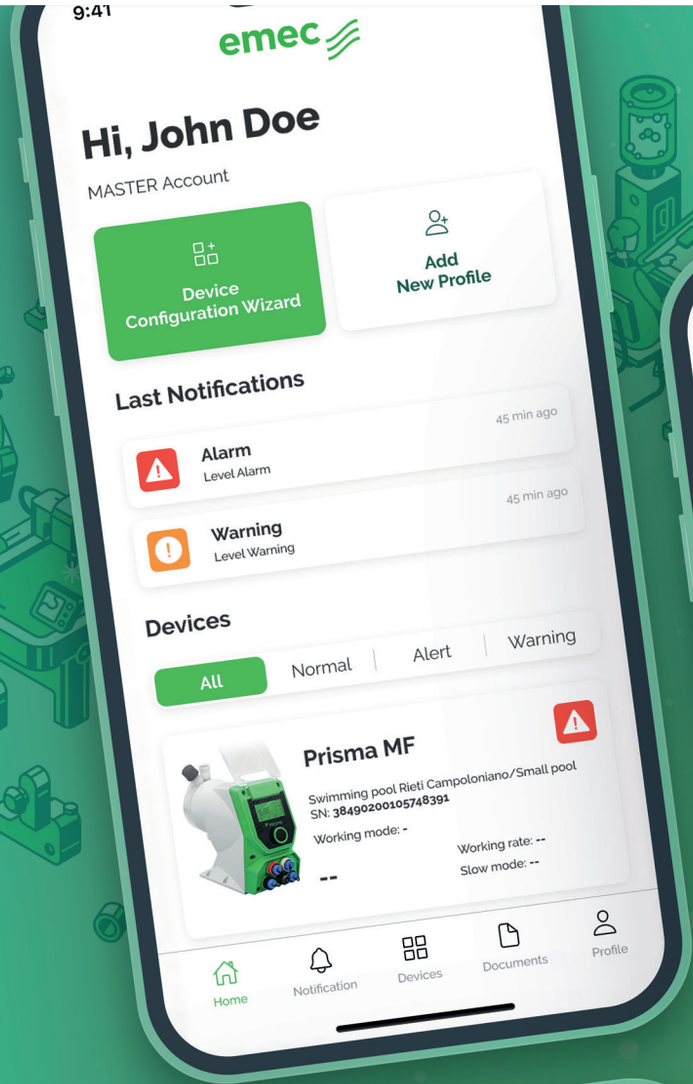

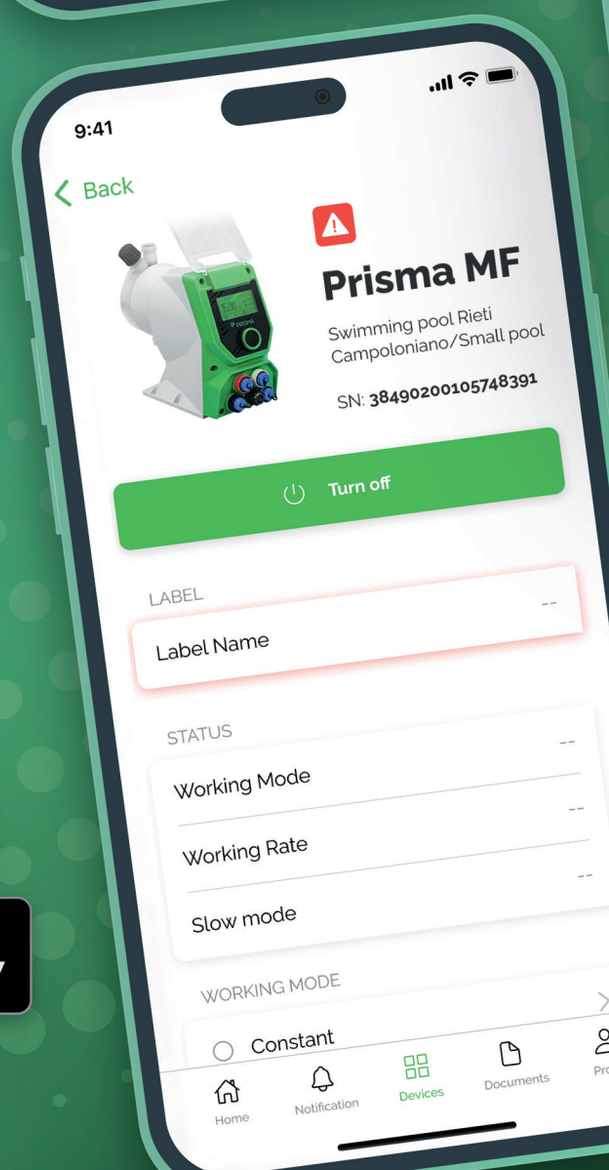

My Emec

Notre application

All your systems in your hand

Download on the App Store

GET IT ON Google Play

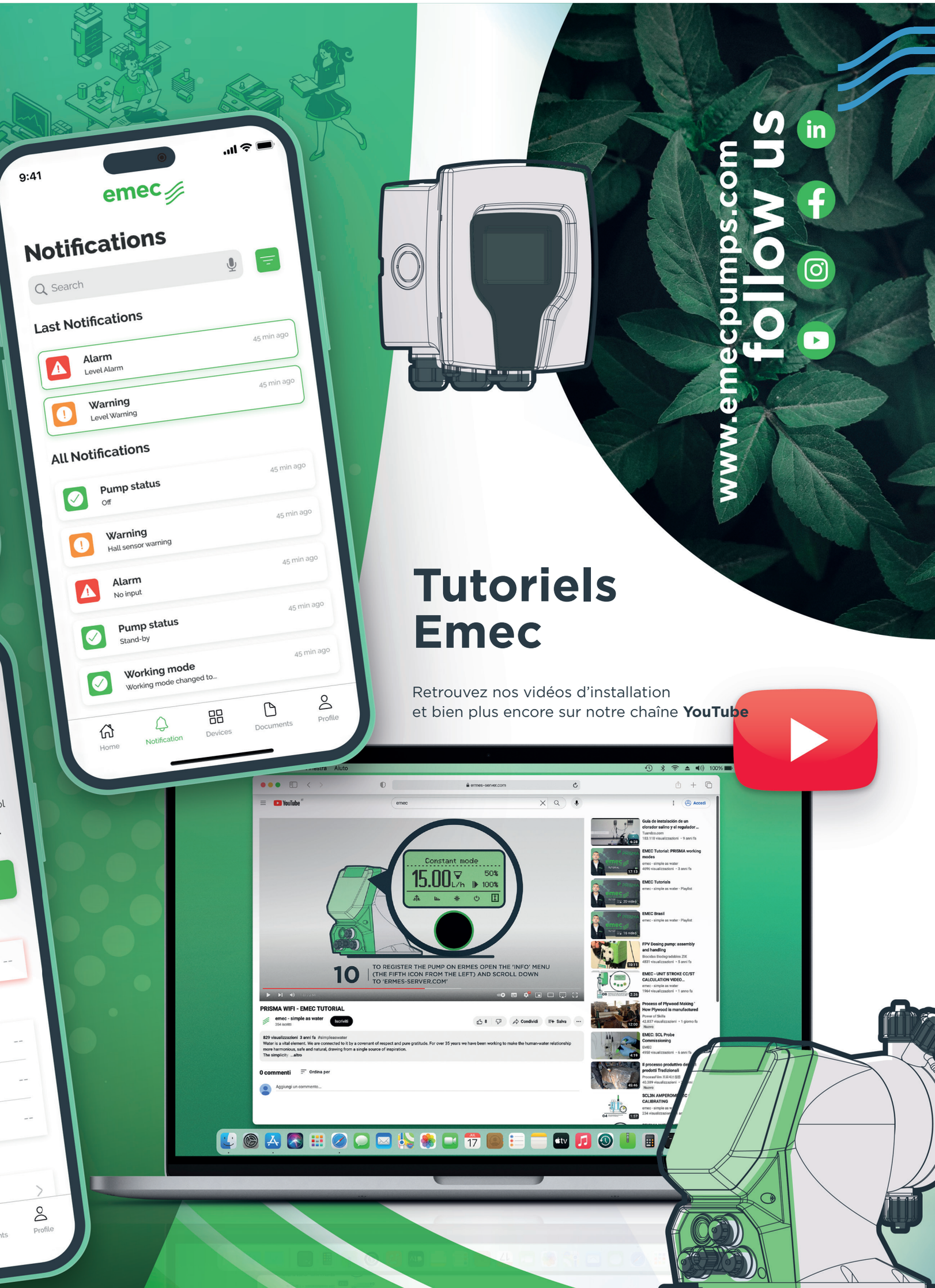

Tutoriels Emec

Retrouvez nos vidéos d'installation
et bien plus encore sur notre chaîne **YouTube**

emec®
SIMPLE AS WATER

code 20211410

EMEC S.r.l. Via Donatori di Sangue, 1 – 02100 Rieti – Italie
Tél. : +39 0746 2284 1 Fax : +39 0746 2284 2
info@emec.it – www.emecpumps.com