"WT"

WT é uma solução avançada completa para o **controle e a dosagem de produtos químicos (biocida e inibidor) no interior das torres de evaporação**. O sistema permite monitorar e ajustar com precisão **a condutividade da água, um parâmetro fundamental para manter a eficiência do sistema e prevenir incrustações e corrosão.**

Dispõe de duas bombas peristálticas para a dosagem do biocida e do inibidor, fundamentais para o tratamento e a desinfecção da água, pois previnem a proliferação de bactérias e algas. A ativação avançada dos produtos químicos permite gerir a distribuição de forma segura e otimizada com base nos ciclos programados ou nas condições detectadas. **O sistema integra também a função de dosagem do inibidor de corrosão e incrustação, garantindo uma proteção contínua das superfícies metálicas e dos tubos.**

WT gere a purga automática da água com base no valor de condutividade detectado, prevenindo o acúmulo de sais dissolvidos e garantindo o equilíbrio químico ideal no circuito da água de arrefecimento.

Completamente controlável à distância.

ENCODER

ERMES digital services

Download on the App Store

GET IT ON Google Play

020925

Características principais

- Amplo visor LCD com retroiluminação que se adapta ao funcionamento do dispositivo
- Botão codificador "ENCODER" para controlar o instrumento
- 2 bombas de dosagem com motor de passo peristálticas PC / TPV
- Caixa PC+ABS
- Entrada para controle de fluxo
- Medição da condutividade
- 0 / 10000 µS (ECD)
- 0 / 3000 µS, 0 / 30000 µS (ECDIND)
- 0 / 10000 µS (ECDSIND)
- Medição da temperatura: de 0 a 100 °C
- Alarmes: nível, tensão de rede, ausência de fluxo
- Entradas digitais configuráveis N.O. ou N.C.
- Ativação postergada da dosagem (máx. 60 minutos)
- Memorização permanente dos dados com registro de sistema visível no visor
- Conexão Bluetooth LE / Wi-Fi 2,4 GHz para APP e controle remoto
- Firmware atualizável (via OTA)
- Classe de instalação II (IEC / EN 61010-1)
- Nível de poluição 2 (IEC / EN 61010-1 e IEC 60664-1)
- Proteção IP 65 (IEC / EN 60529)
- Alimentação: ampla faixa de 100 a 240 VAC; 50/60 Hz

Entradas:

- Sonda de condutividade
- Contador de água na entrada
- Níveis 1 e 2
- Sensor de fluxo
- Stand-by

Saídas:

- Alarme (relé de contato livre)
- Porta MODBUS RTU
- Bombas 1 e 2
- Vac out 1 5A (eletroválvula / outros)

Programação Biocida
Biocida 1 e 2 (Semanal 1,2,3,4 semanas)
Diária (7 programas)
Dosagem com contador durante o tempo definido

Programação Inibidor
Dosagem = Descarga
Dosagem em % em relação à descarga
Dosagem em % em um tempo definido
Dosagem com contador durante o tempo definido
Dosagem com contador ppm constantes

Via Donatori di Sangue, 1 - 02100 Rieti (Italy)
+39 074622841 | emecpumps.com

Specifications subject to change without notice | R2025

emec SIMPLE AS WATER

IQNET CERTIFIED MANAGEMENT SYSTEM
qualityaustria SYSTEM CERTIFIED
ISO 9001:2015 No.07728/0
ISO 14001:2015 No.00997/0
ISO 45001:2018 No.01121/0

Características da bomba peristáltica

CAPACIDADE DE DOSAGEM DA BOMBA PERISTÁLTICA / Tubo Ø 4,8x1,6		
Pressão	**Faixa de caudal**	**Faixa de rotações**
bar (psi)	l/h (gal/h)	rpm
2 (29)	0,12 a 12 l/h | 0,0317 a 3,17 gal/h	1 a 100

CAPACIDADE DE DOSAGEM DA BOMBA PERISTÁLTICA / Tubo Ø 1,6x1,6		
Pressão	**Faixa de caudal**	**Faixa de rotações**
bar (psi)	l/h (gal/h)	rpm
2 (29)	0,018 a 1,8 l/h | 0,0047 a 0,47 gal/h	1 a 100

MATERIAIS DE CONSTRUÇÃO DA BOMBA PERISTÁLTICA	
ELEMENTO	**MATERIAL**
Corpo da bomba	PC / ABS
Cobertura	PC
Bucha de vedação contra poeira	PEEK / PPS
Elemento de fixação do tubo Conector do tubo Conector de alívio	PVDF
Rolo Bomba peristáltica	POM DELRIN
Tubo Bomba peristáltica (longa duração)	TPV

Dimensões (mm)

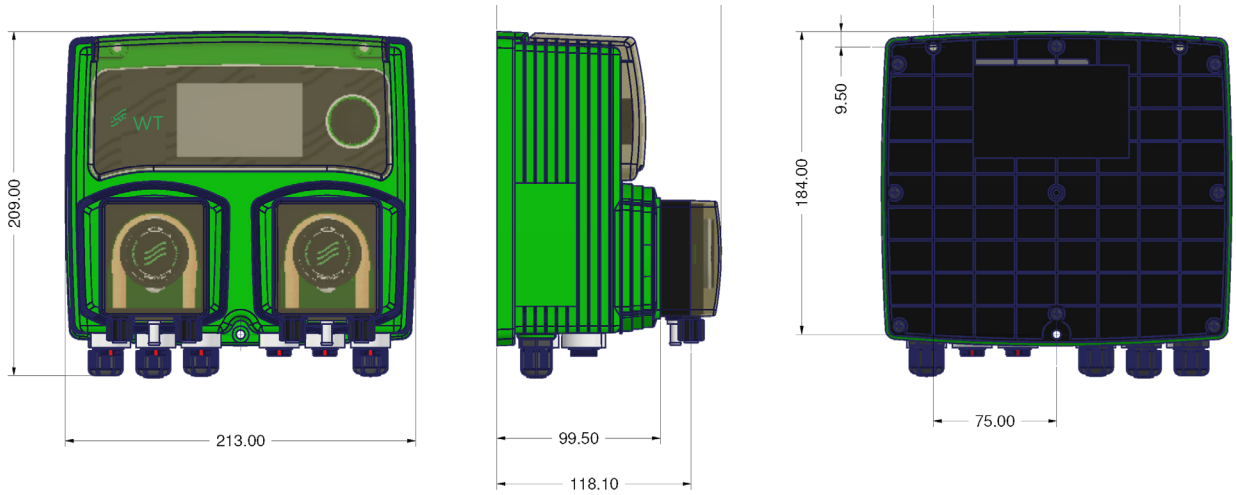

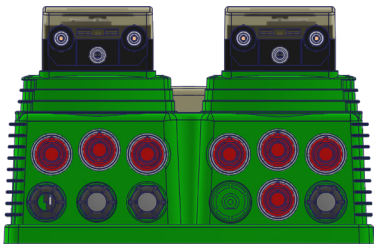

Via Donatori di Sangue, 1 - 02100 Rieti (Italy)
+39 074622841 | emecpumps.com

Specifications subject to change without notice | R2025

emec SIMPLE AS WATER

IQNET CERTIFIED MANAGEMENT SYSTEM
qualityaustria SYSTEM CERTIFIED
ISO 9001:2015 No.07728/0
ISO 14001:2015 No.00997/0
ISO 45001:2018 No.01121/0