"WNPHRH / WNPHCL / WNPHPS PARA Stepper"

WN-STEPPER é um instrumento programável dotado de duas bombas peristálticas com movimento passo a passo para a dosagem de ácido (sonda de pH) e de desinfetante (sonda de Redox) ou cloro livre (através da sonda cloro), com leitura da temperatura e do cloro livre (através da sonda potenciostática). Adequado para a instalação em piscinas, este instrumento permite monitorizar constantemente os parâmetros fundamentais da água.

É possível executar intervenções no modo de trabalho ON/OFF, proporcional e de autodosagem em função dos pontos de ajuste definidos.

- Ecrã LCD com retroiluminação e ampla capacidade de visualização*
- Manípulo "codificador" para controlar o instrumento
- 2 bombas de dosagem peristálticas com motores de passo PC / TPV
- Entrada para o controlo do fluxo
- Escala de pH: 0-14 pH
- Escala de Redox (apenas modelo WNPHRH): 0-999 mV
- Escala de cloro (apenas modelo WNPHCL): 0-10 mg/l Cl_2
- Sonda de cloro (apenas modelo WNPHCL): ECL6; ECL12
- Sonda de cloro potenciostática (apenas modelo WNPHPS): EPS
- Escala de cloro com sonda potenciostática (apenas modelo WNPHPS): 0-5 mg/l Cl_2
- Função de autodosagem AUTO DOSING
- Configuração do volume da piscina
- Temporizador de saídas
- Leitura de temperatura: 0-100 °C
- Alarmes: dosagem máxima, sonda danificada, nível, tensão de rede, ausência de fluxo
- Entradas digitais configuráveis normalmente abertas ou fechadas (N.O ou N.C.)
- Início retardado da dosagem (máximo 60 minutos)
- Configuração da prioridade de dosagem do pH em relação ao Redox
- Inspeção geral da sonda
- Compensação de pH
- Armazenamento permanente dos dados com registos de sistema visualizáveis no ecrã
- Conexão Bluetooth LE / Wi-Fi 2.4Ghz para aplicação "MY EMEC" e ERMES
- Firmware atualizável (via ERMES)
- Preparado para o envio de mensagens SMS de alarme (opcional, mediante pedido)
- Conexão Ethernet para o envio de mensagens de alarme via correio eletrónico (opcional, mediante pedido)
- Registo de dados em dispositivo USB (opcional, mediante pedido)
- Alimentação:100-240 VCA; 50/60 Hz

Entradas:

- Stand-by
- Fluxo
- Nível de pH
- Nível de Redox ou Cloro
- Sonda de pH
- Sonda de Redox ou Cloro
- Sonda de Temperatura
- Alimentação

Saídas:

- Saída da bomba de pH
- Saída da bomba de Redox ou Cloro
- Saída do contacto de alarme

Estado da cor do ecrã:

***A cor de fundo do ecrã varia em função da situação operacional:**

VERDE: Funcionamento normal
AMARELO: Atenção
VERMELHO: Alarme
BRANCO: Em espera

Via Donatori di Sangue, 1 - 02100 Rieti (Italy)
+39 074622841 | emecpumps.com

Specifications subject to change without notice | R2025

emec SIMPLE AS WATER

IQNET CERTIFIED MANAGEMENT SYSTEM
qualityaustria SYSTEM CERTIFIED
ISO 9001:2015 No.07728/0
ISO 14001:2015 No.00997/0
ISO 45001:2018 No.01121/0

“WNPHRH / WNPHCL / WNPHPS PARA Stepper”

CAPACIDADE PERISTÁLTICA / Tubo Ø4,8x1,6		
Pressão	**Intervalo de caudal**	**Intervalo de rotações**
bar (psi)	l/h (gal/h)	rpm
2 (29)	0,12-12 l/h | 0,0317-3,17 gal/h	1 - 100

CAPACIDADE PERISTÁLTICA / Tubo Ø1,6x1,6		
Pressão	**Intervalo de caudal**	**Intervalo de rotações**
bar (psi)	l/h (gal/h)	rpm
2 (29)	0,018-1,8 l/h | 0,0047-0,47 gal/h	1 - 100

INFORMAÇÕES SOBRE OS MATERIAIS DE CONSTRUÇÃO	
ELEMENTO	**MATERIAL**
Corpo da bomba	PC / ABS
Cobertura	PC
Bucha de vedação	PEEK / PPS
Elemento de fixação do tubo / Manga de conexão do tubo Manga de conexão do tubo de alívio	PVDF
Rolo da bomba peristáltica	POM DELRIN
Tubo da bomba peristáltica (longa duração)	TPV

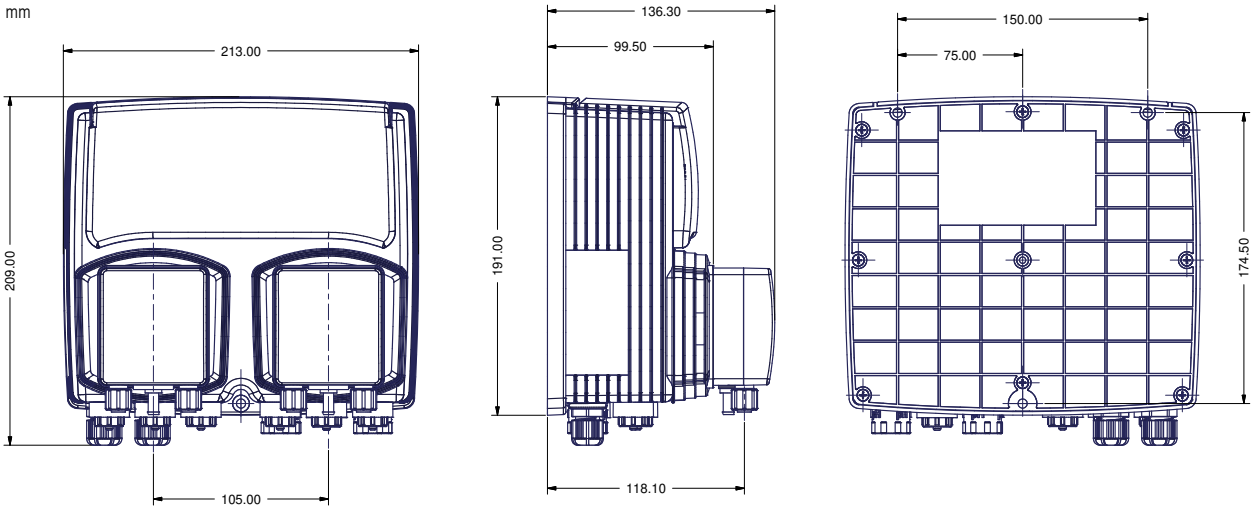

Via Donatori di Sangue, 1 - 02100 Rieti (Italy)
+39 074622841 | emecpumps.com

Specifications subject to change without notice | R2025

emec SIMPLE AS WATER

IQNET CERTIFIED MANAGEMENT SYSTEM
qualityaustria SYSTEM CERTIFIED
ISO 9001:2015 No.07728/0
ISO 14001:2015 No.00997/0
ISO 45001:2018 No.01121/0