# MANUAL MIXERS

Data Sheet

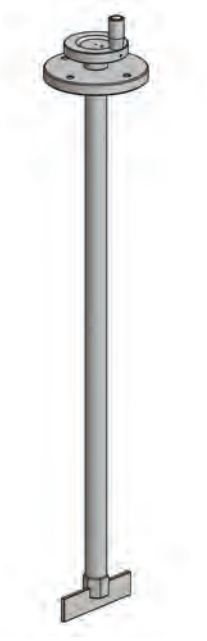

## MANUAL MIXER

### FEATURES

- Manual mixer suitable for chemical tanks: 50, 120, 250, 500 l.
- PVC shaft
- 2-blade impeller
- Impeller diameter 130 mm

### TECHNICAL FEATURES

| MODELS | | FIXING | | DIMENSIONS | | | | | | |
|---|---|---|---|---|---|---|---|---|---|---|
| | Chemical tank mod. | Distance between holes | Holes number and position | Blades | Impeller diam. (C) (mm) | Height (D) (mm) | Fixing distance (A) (mm) | Holes diam. (mm) | Shaft diam. | Flange (B) |
| **MIX MAN 45** | CNT 50 | Ø100 | 4 at 90° | 2 | 130 | 450 | 100 | 8,5 | Ø 26.441 (G3/4) | Ø120 |
| **MIX MAN 65** | CNT 120 | Ø125 | 3 at 120° | 2 | 130 | 650 | 125 | 8,5 | Ø 26.441 (G3/4) | Ø145 |
| **MIX MAN 77** | CNT 250 | Ø125 | 3 at120° | 2 | 130 | 770 | 125 | 8,5 | Ø 26.441 (G3/4) | Ø145 |
| **MIX MAN 110** | CNT 500 | Ø125 | 3 at 120° | 2 | 130 | 1100 | 125 | 8,5 | Ø 26.441 (G3/4) | Ø145 |

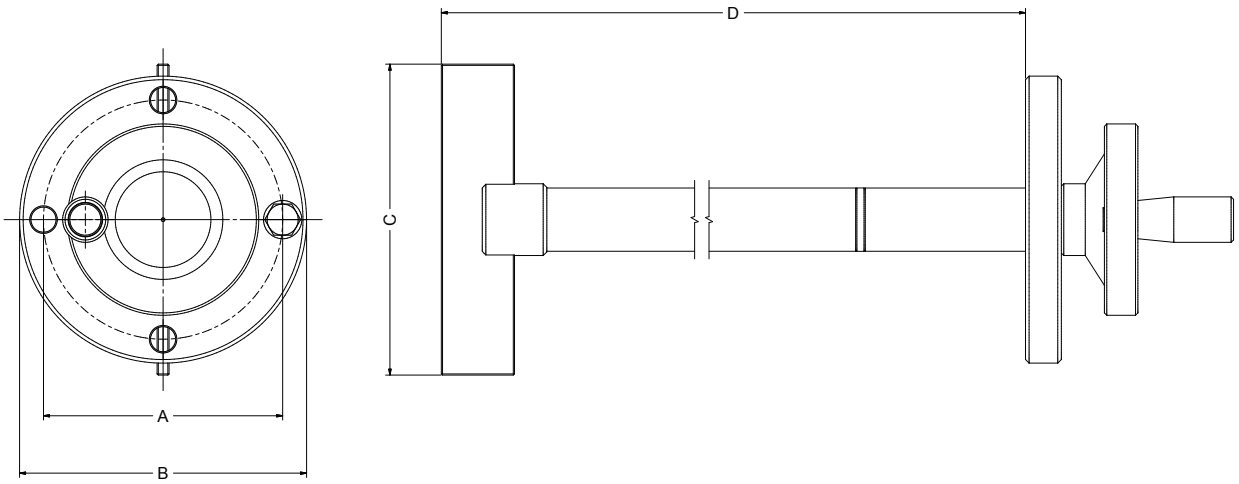

# AGITATORI MANUALI

Data Sheet

## CARATTERISTICHE

- Agitatore indicato per contenitori di dimensioni: 50, 120, 250, 500 l.
- Albero realizzato in PVC
- Pala a 2 razze
- Diametro pala 130 mm

## SPECIFICHE TECNICHE
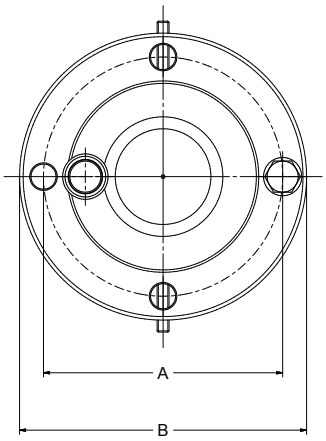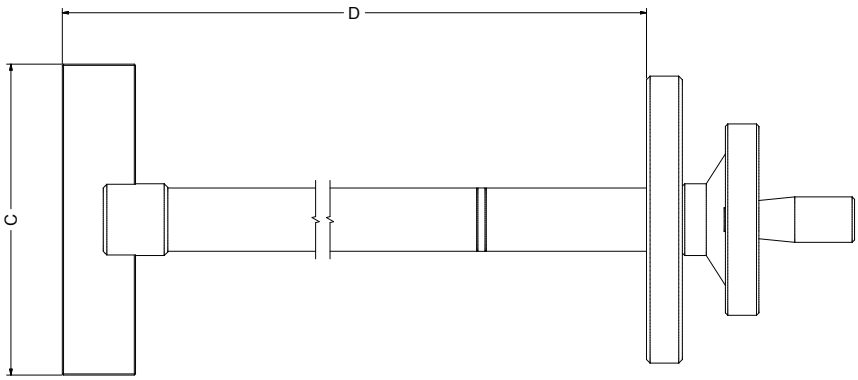
| MODELLI | | FISSAGGIO | | DIMENSIONI | | | | | | |
|---|---|---|---|---|---|---|---|---|---|---|
| | Modelli contenitori | Interasse fori | Numero e posizione fori | Razze | Diametro pala (C) (mm) | Altezza (D) (mm) | Interasse di fissaggio (A) (mm) | Diametro fori (mm) | Diametro albero | Diametro esterno flangia (B) |
| **MIX MAN 45** | CNT PD 50 | Ø100 | 4 posizioni a 90° | 2 | 130 | 450 | 100 | 8,5 | Ø 26.441 (G3/4) | Ø120 |
| **MIX MAN 65** | CNT PD 120 | Ø125 | 3 posizioni a 120° | 2 | 130 | 650 | 125 | 8,5 | Ø 26.441 (G3/4) | Ø145 |
| **MIX MAN 77** | CNT PD 250 | Ø125 | 3 posizioni a 120° | 2 | 130 | 770 | 125 | 8,5 | Ø 26.441 (G3/4) | Ø145 |
| **MIX MAN 110** | CNT PD 500 | Ø125 | 3 posizioni a 120° | 2 | 130 | 1100 | 125 | 8,5 | Ø 26.441 (G3/4) | Ø145 |