ETORB2N
SONDA DI TORBIDITA

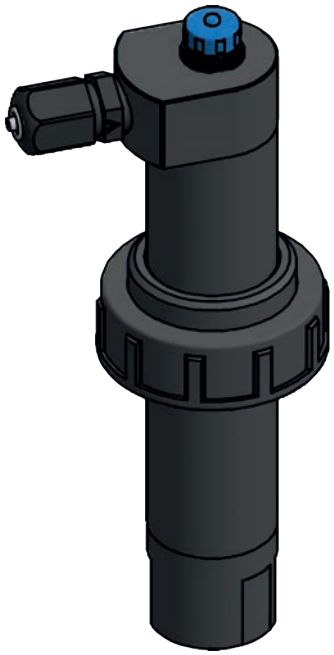

TORBIDITA'

La torbidità è la misura della limpidezza dell'acqua. I sedimenti sospesi, come particelle di argilla, terra e limo, spesso entrano nell'acqua da siti disturbati e incidono sulla qualità dell'acqua. I sedimenti sospesi possono contenere sostanze inquinanti come fosforo, pesticidi o metalli pesanti. Le particelle sospese riducono la profondità della penetrazione della luce attraverso l'acqua, quindi aumentano la torbidità - o „oscurità" o „nuvolosità" - dell'acqua.

ETORB2N è una sonda di torbidità fatta per funzionare fin da subito. L'installazione non richiede alcuna configurazione o calibrazione, basta collega e la sonda allo strumento.

ISO 7027 COMPLIANT

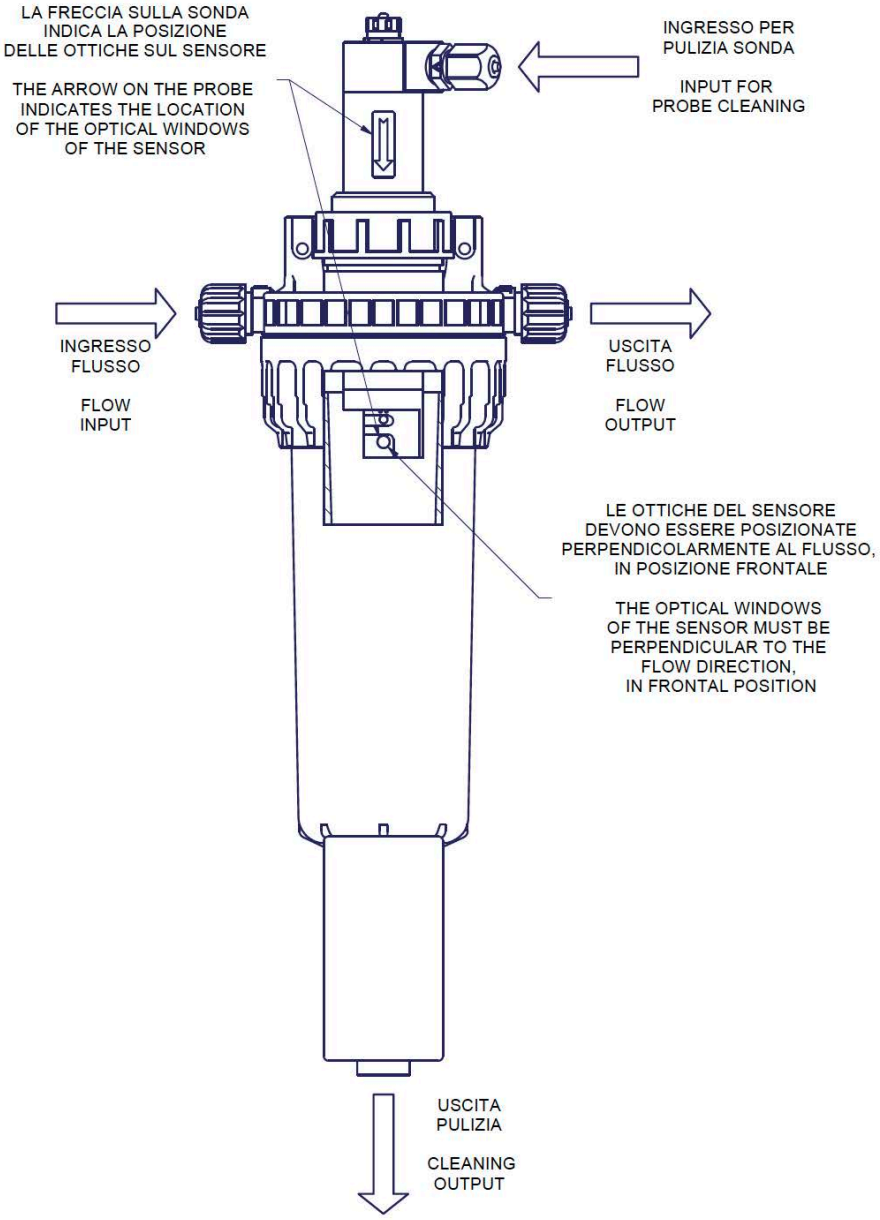

Il livello di torbidità dell'acqua può influire negativamente sul corretto funzioamento di un impianto. Come con qualsiasi parametro di qualità dell'acqua, è opportuno disporre di dati storici per qualsiasi sito in cui viene monitorata la torbidità, in modo da tenere traccia delle tendenze e rilevare il verificarsi di un evento. Per un monitoraggio continuo a lungo termine della torbidità, è solitamente necessaria una sonda di torbidità autopulente per evitare di sporcare il sensore e mantenere la precisione. Le letture di torbidità sono tipicamente rappresentate come unità di torbidità nefelometrica (NTU) o unità nefelometriche di formazina (FNU) per la maggior parte dei sensori di torbidità in situ. NTU è un'unità di misura che è utilizzata per rappresentare letture di torbidità verificate usando una luce infrarosso a un angolo di rilevamento di 90 gradi. La sonda ETORB2N coniuga tutte queste caratteristiche. Il software intelligente multifunzione sui nostri strumenti consente all'operatore di impostare con precisione il dosaggio richiesto dall'applicazione. Ciò consente di inserire il valore desiderato e leggerlo direttamente sul display grafico. Tutte le modalità operative sono visualizzate in modo chiaro e semplice attraverso un ampio display LCD di tutti i nostri strumenti.

FUNZIONI PRINCIPALI

- Sistema di misurazione secondo il metodo "a luce diffusa a 90 "
- Sistema di pulizia in linea
- Cavo con lunghezza del connettore 5 m.
- Calibrato in fabbrica ("plug and play")

SPECIFICHE TECNICHE

- jRange di misurazione 0 a 4000 NTU (Etorb2n)
- Massimo errore della misura ±5% sul valore letto
- Ripetibilità < 2% sul valore letto
- Principio di misurazione nefelometrico a luce diffusa a 90 ° NI
- Temperatura operativa 0 / +40° C (32/104°F)
- Massima pressione pulizia sonda 1 bar (14.5 PSI)
- Massima pressione di lavoro 2bar (29 PSI)
- Connettore tipo G1
- Lunghezza cavo 5 mt
- Corpo in PVC
- Ottica sensore in za iro
- Sensore di temperatura
- Calibrazione eseguita in fabbrica
- Alloggiamento nel porta sonda facilitato

ETORB2N
SONDA DI TORBIDITA'

DIMENSIONI (mm)

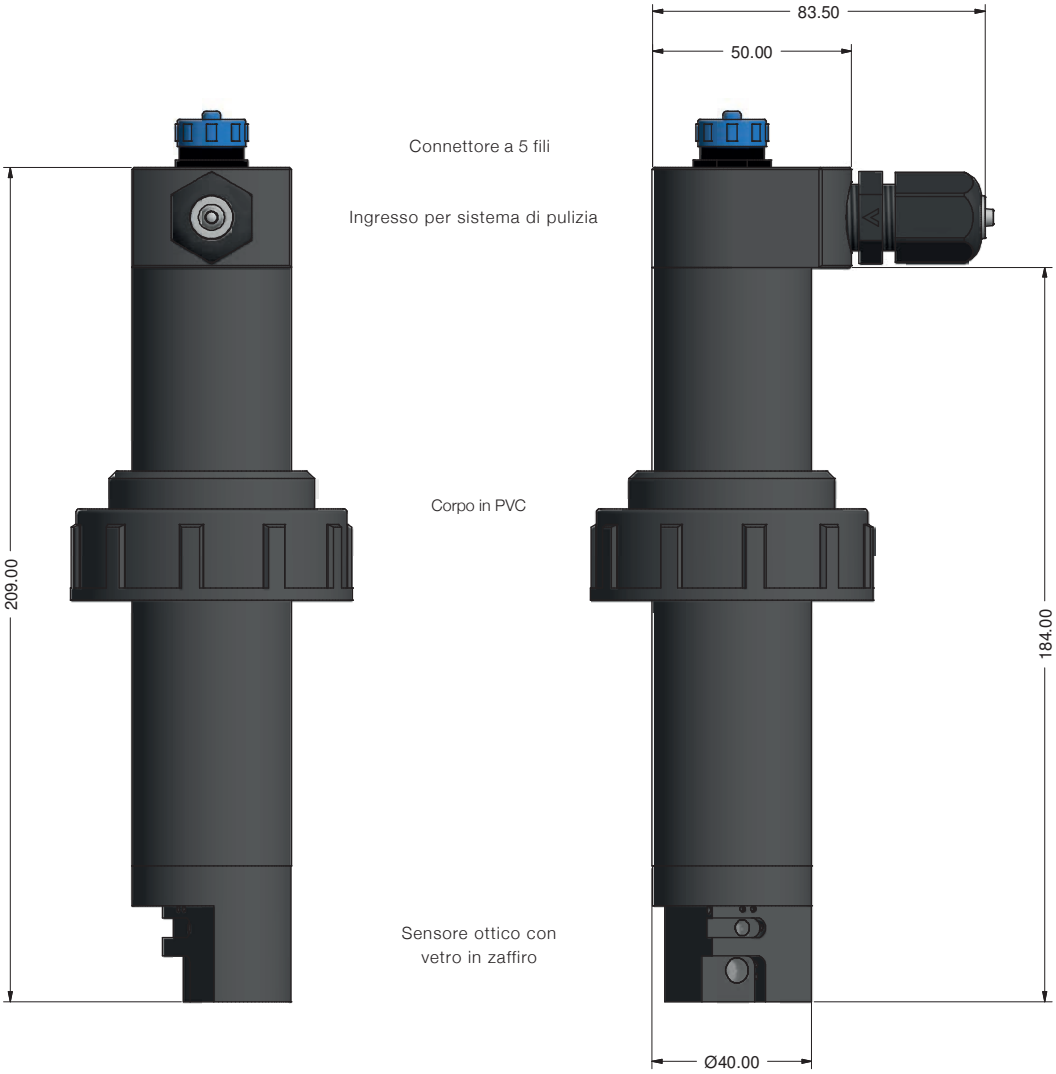

CONNESSIONI AL MODULO

Piastrino modulo

Connettore Sonda

Collegare la sonda come segue:

Filo GIALLO (GND)
Filo BLU (+) V
Filo MARRONE (-) RS485485
Filo BIANCO (+) RS485485
Filo VERDE (non collegato)

* La funzione di pulizia deve essere configurata all'interno dell'opzione "clean probe menu" dello strumento. L'uscita relè "Clean probe" deve essere disponibile per il suo funzionamento.

PRECAUZIONI RELATIVE A DIRETTIVE, REGOLAMENTI E NORME

§ Marcatura CE/UE e UKCA

Si garantisce che questo prodotto soddisfa i requisiti essenziali delle Direttive e dei Regolamenti applicabili in ragione delle seguenti specifiche. Prendere attentamente in considerazione le seguenti specifiche per l'utilizzo del prodotto nei Paesi membri dell'Unione Europea e nel Regno Unito.

• Direttive e norme armonizzate CE/UE

Direttive
DIRETTIVA 2014/30/UE
DIRETTIVA 2011/65/UE
DIRETTIVA DELEGATA (UE) 2015/863

Norme armonizzate
EN ISO 12100
EN IEC 61326-1
EN IEC 63000

• Regolamenti e norme armonizzate UKCA

Regolamenti
2008 2016 No. 1091
2012 No. 3032

Norme armonizzate
BS EN ISO 12100
BS EN IEC 61326-1
BS EN IEC 63000

Descrizione Prodotto *Product Description*	Sonda torbidità, serie ETORB2-A *Turbidity sonde, ETORB2-A series*
Codici Identificativi Prodotto (i simboli "_" completano il codice del prodotto in base alla configurazione delle varianti) *Product Identification Codes* *(the "_" symbols complete the product code based on the configuration of the variants)*	**108 _ _ _ _ 1**