SONDE DI TEMPERATURA

Data Sheet

Le sonde di temperatura sono di facile manutenzione e forniscono una lettura rapida e precisa, caratteristiche richieste nelle più sofisticate misurazioni.

ETEPCH18
ETEPTCH18

ETEPCH18/L
ETEPTCH18/L

Modelli

	Elettrodo	Scala	Pressione	Cavo	Corpo	Sensore	Applicazione
ETEPCH18	compensazione temperatura	0-100°C	10 bar	4 m	PVDF (filettatura 1/2”)	NTC 10Kohm	ECL6 PEF
ETEPCH18/L	compensazione temperatura	0-100°C	10 bar	4 m	PVDF (filettatura 1/2”)	NTC 10Kohm	NPED PEF22 - PEF23
ETEPTCH18	compensazione temperatura	0-100°C	10 bar	4 m	PVDF (filettatura 1/2”)	PT100	ECL6 PEF
ETEPTCH18/L	compensazione temperatura	0-100°C	10 bar	4 m	PVDF (filettatura 1/2”)	PT100	NPED PEF22 - PEF23

ETEPCH18
ETEPTCH18

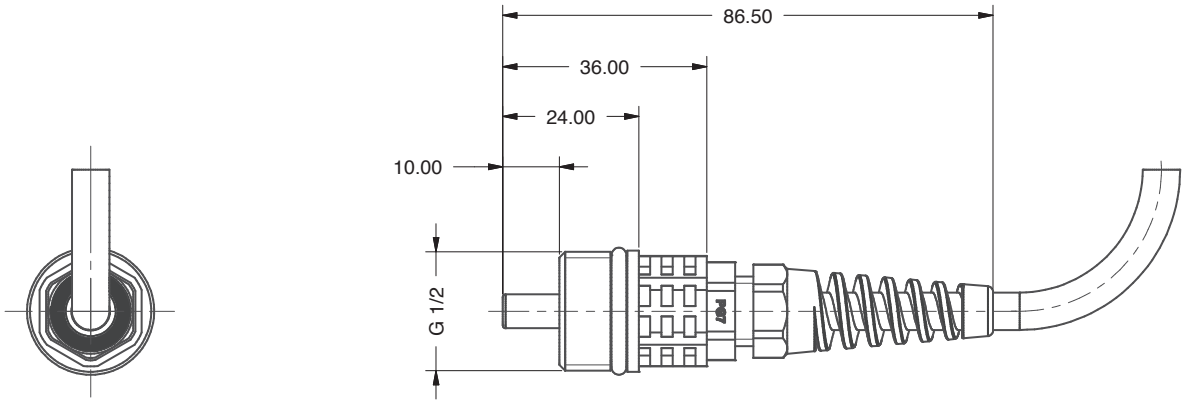
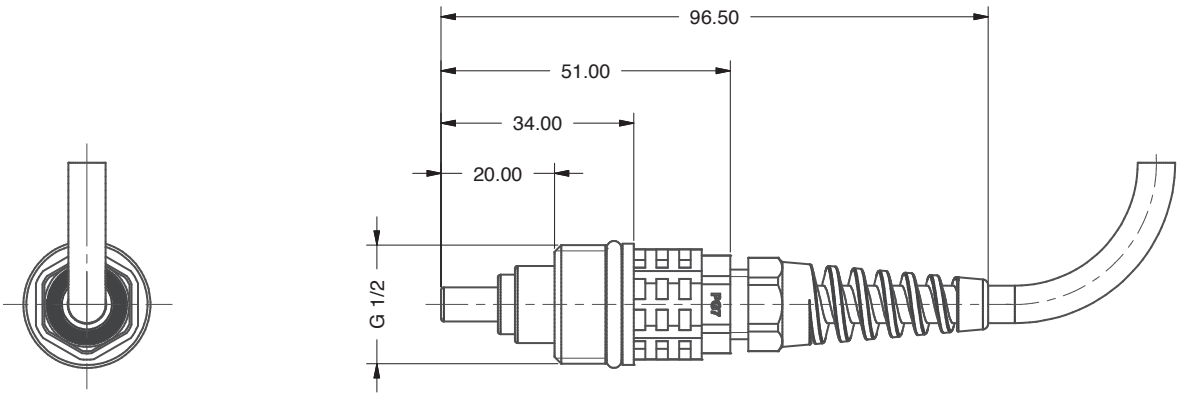
ETEPCH18/L
ETEPTCH18/L