ETRC2

SONDA TRACCIANTE - PTSA

La sonda per fluorometro in linea ETRC2 misura la concentrazione di un tracciante fluorescente, PTSA (acido pirenetetrasulfonico), nell'acqua. La disposizione fluida e ottica della sonda ETRC2 è progettata per superare molte carenze associate ad altri fluorometri. Può essere facilmente istallata in un raccordo a T personalizzato. La sonda ETRC2 può essere collegata a qualsiasi dispositivo che accetta un ingresso 4-20 mA isolato o non isolato. Oltre a misurare la fluorescenza, la sonda ETRC2 ha componenti fotoelettrici extra che monitorano il colore e la torbidità dell'acqua del campione. Questa funzione aggiuntiva consente alla sonda ETRC2 di compensare automaticamente il colore e la torbidità per eliminare le interferenze comuni nei campioni reali. La sonda ETRC2 utilizza un fotodiodo al fosfuro di gallio a banda di lunghezza d'onda stretta, integrato con un filtro ottico resistente alle alte temperature e resistente all'umidità. Questa combinazione migliora notevolmente la robustezza della sonda ETRC2. Può essere utilizzata in una vasta gamma di condizioni ambientali senza la necessità di regolare l'umidità e la temperatura. Le prestazioni della sonda ETRC2 sono progettate per essere stabili e coerenti per un lungo periodo di tempo.

Modbus RS-485

- Procedura di calibrazione facilitata. Per la calibrazione è possibile utilizzare qualsiasi standard contenente PTSA nell'intervallo da 20 a 200 ppb. Lo standard può essere il campione d'acqua stesso quando la concentrazione di PTSA del campione è stata misurata da un altro fluorometro che è stato calibrato. Ciò consente di calibrare la sonda ETRC2 senza essere rimossa dal sistema.
- Compensazione automatica
- Può essere facilmente rimossa dal T personalizzato per la pulizia senza la necessità di strumenti.

Alimentazione Richiesta	24 (±2) VDC @ 65 mA
Segnale in uscita	4-20 mA and RS-485 Modbus RTU
Temperatura Campione Acqua	40 – 104 °F (4 – 40 °C)
Temperatura di lavoro ambiente	40 – 120 °F (4 – 49 °C)
Temperatura di stoccaggio	20 – 140 °F(-7 – 60 °C)
Pressione del campione	100 PSI
Lunghezza cavo	1,5 metri con connectori IP67
Dimensioni	6.8 inch (172.7 mm), diametro corpo 1.44 inch (36.6 mm)
Peso	0.37 pounds (170 grams)
PTSA Scala di misuracaggio °C	Scala di misura: da 0 a 300 ppb (3σ error: ±1 ppb or 5% della lettura)

Via Donatori di Sangue, 1 - 02100 Rieti (Italy)
+39 074622841 | emecpumps.com

Specifications subject to change without notice | R2025

emec SIMPLE AS WATER

IQNET CERTIFIED MANAGEMENT SYSTEM
qualityaustria SYSTEM CERTIFIED
ISO 9001:2015 No.07728/0
ISO 14001:2015 No.00997/0
ISO 45001:2018 No.01121/0

3D E DIMENSIONALE SONDA INSTALLATA SU RACCORDO A “T” (MM)

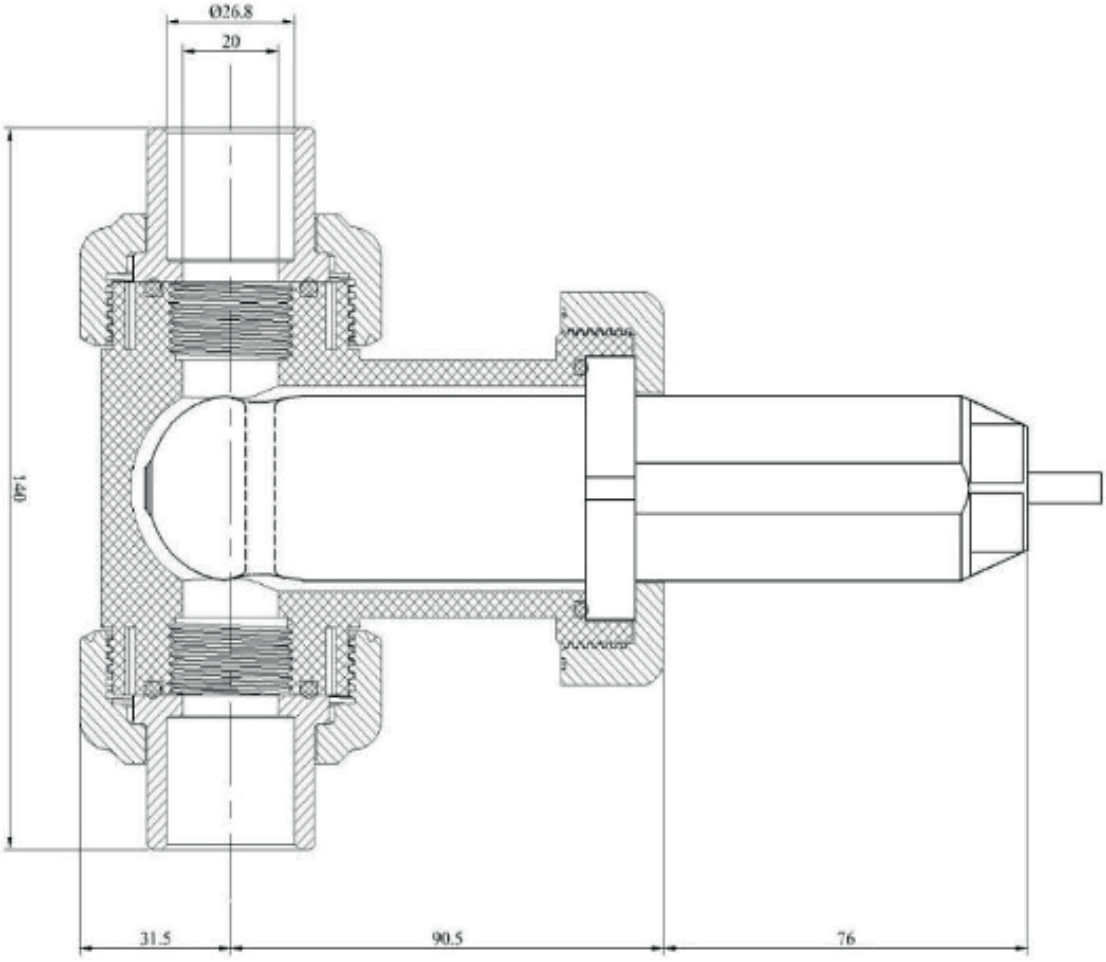

Via Donatori di Sangue, 1 - 02100 Rieti (Italy)
+39 074622841 | emecpumps.com

Specifications subject to change without notice | R2025

emec
SIMPLE AS WATER

IQNET CERTIFIED MANAGEMENT SYSTEM
qualityaustria
SYSTEM CERTIFIED
ISO 9001:2015 No.07728/0
ISO 14001:2015 No.00997/0
ISO 45001:2018 No.01121/0