ECL

Celle amperometriche aperte

Data Sheet

Le celle amperometriche aperte sono costituite da un **portaelettrodo a deflusso** con un **elettrodo di rilevazione del cloro** ed un **sensore di flusso**.
Alcuni modelli possono ospitare fino ad un massimo di tre sonde aggiuntive (temperatura, pH e Redox).

La portata d'acqua che fluisce all'interno di tale cella deve essere mantenuta costante e nella misura di 40 l/h. Per applicazioni in luoghi soggetti a sbalzi di pressione è disponibile uno stabilizzatore di pressione.

Si consiglia l'installazione di un filtro prima del porta sonde.

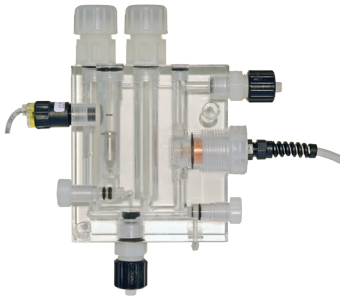

ECL6
ECL7
ECL12

- Sensori per la misura del cloro (acido ipocloroso)
- Misure stabili e precise anche per basse concentrazioni di cloro
- Corpo in acrilico
- Intervallo di misura continuo
- Regolazione, misura e controllo del flusso mediante sensore di prossimità (ECL6; ECL6/E; ECL7; ECL12; ECL12/E)

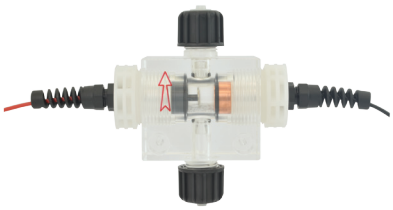

ECL20
ECL21

Il CLORO disciolto in acqua è presente sotto varie forme:

CLORO LIBERO (ATTIVO):	HOCl (acido ipocloroso).
CLORO COMBINATO:	monocloammine, dicloammine, tricloammine (sistema analisi DPD4-DPD1)
CLORO LIBERO ORGANICO:	cloro libero con acido isocianurico / isocianurato.
CLORO LIBERO INORGANICO:	cloro libero (sistema analisi DPD1)
CLORO TOTALE:	somma di cloro libero e cloro combinato.

MODELLI

- ECL20 per cloro libero (organico e inorganico) in acqua dolce
- ECL21 per cloro libero (organico e inorganico) in acqua di mare
- ECL6 per cloro libero (organico e inorganico)
- ECL7 per cloro libero (organico e inorganico)
- ECL6/E per cloro libero (organico e inorganico)
- ECL12 per cloro libero (organico e inorganico) in acqua di mare
- ECL12/E per cloro libero (organico e inorganico) in acqua di mare

ECL

Data Sheet

Celle amperometriche aperte

ECL6
ECL6/E

	ECL6	ECL6/E
Parametro	CLORO LIBERO (ORGANICO E INORGANICO)	
Range di misura	0-10 mg/l (0-10 ppm) risoluzione: ± 0.05	
Connessione	2 fili (+rosso; -nero)	
Sistema di misura	amperometrico a 2 elettrodi (platino/rame; su richiesta oro/rame)	
Range pH	6-8 pH	
Tempo di esecuzione	Prima polarizzazione: 2 h circa Ri-polarizzazione: 50 min. circa	
Tempo di risposta	T_{90}: 2 min. circa	
Calibrazione dello zero	rif. Manuale operativo: "Allineamento della sonda"	
Calibrazione dello slope	rif. Manuale operativo: "Allineamento della sonda" - metodo DPD1	
Alcalinità	min 100 ppm	
Temperatura di lavoro	5-40° C (41-104°F)	
Pressione	0.4 - 5 bar (5.8 - 72.5 PSI)	
Cavo (standard)	2 m (6.6 ft); 1 m se montata su pannello	
Flusso di lavoro	40 l/h	
Portasonde per	pH, Redox e temperatura	temperatura
Raccordi per collegamento alla linea campione	6x8	
Materiale	Elettrodo: platino/rame Cella di misura: metacrilato (PMMA)	
Montaggio	Su superficie piana verticale (pannello, supporto, ecc.)	
Immagazzinaggio	Proteggere dal gelo, in luogo fresco ed asciutto (5-40° C)	
Manutenzione	Controllo regolare del segnale ABBREVIARE GLI INTERVALLI DI MANUTENZIONE IN FUNZIONE DELLA QUALITÀ DELL'ACQUA.	

Via Donatori di Sangue, 1 - 02100 Rieti (Italy)
+39 074622841 | emecpumps.com

Specifications subject to change without notice | R2025

emec
SIMPLE AS WATER

IQNET CERTIFIED MANAGEMENT SYSTEM
qualityaustria SYSTEM CERTIFIED
ISO 9001:2015 No.07728/0
ISO 14001:2015 No.00997/0
ISO 45001:2018 No.01121/0

ECL

Data Sheet

Celle amperometriche aperte

ECL7

	ECL7
Parametro	CLORO LIBERO (ORGANICO E INORGANICO)
Range di misura	0-10 mg/l (0-10 ppm) risoluzione: ± 0.05
Connessione	2 fili (+rosso; -nero)
Sistema di misura	amperometrico a 2 elettrodi (platino/rame; su richiesta oro/rame)
Range pH	6-8 pH
Tempo di esecuzione	Prima polarizzazione: 2 h circa Ri-polarizzazione: 50 min. circa
Tempo di risposta	T_{90}: 2 min. circa
Calibrazione dello zero	rif. Manuale operativo: "Allineamento della sonda"
Calibrazione dello slope	rif. Manuale operativo: "Allineamento della sonda" - metodo DPD1
Alcalinità	min 100 ppm
Temperatura di lavoro	5-40° C (41-104°F)
Pressione	0.4 - 5 bar (5.8 - 72.5 PSI)
Cavo (standard)	2 m (6.6 ft); 1 m se montata su pannello
Flusso di lavoro	40 l/h
Portasonde per	pH, Redox (PG13,5) e temperatura
Raccordi per collegamento alla linea campione	6x8
Materiale	Elettrodo: platino/rame Cella di misura: metacrilato (PMMA)
Montaggio	Su superficie piana verticale (pannello, supporto, ecc.)
Immagazzinaggio	Proteggere dal gelo, in luogo fresco ed asciutto (5-40° C)
Manutenzione	Controllo regolare del segnale ABBREVIARE GLI INTERVALLI DI MANUTENZIONE IN FUNZIONE DELLA QUALITÀ DELL'ACQUA.

ECL

Data Sheet

Celle amperometriche aperte

ECL12
ECL12/E

	ECL12	**ECL12/E**
Parametro	CLORO LIBERO (ORGANICO E INORGANICO) IN ACQUA DI MARE	
Range di misura	0-10 mg/l (0-10 ppm) risoluzione: ± 0.05	
Connessione	2 fili (+rosso; -nero)	
Sistema di misura	amperometrico a 2 elettrodi (platino/argento)	
Range pH	6-8 pH	
Tempo di esecuzione	Prima polarizzazione: 2 h circa Ri-polarizzazione: 50 min. circa	
Tempo di risposta	T_{90}: 2 min. circa	
Calibrazione dello zero	rif. Manuale operativo: "Allineamento della sonda"	
Calibrazione dello slope	rif. Manuale operativo: "Allineamento della sonda" - metodo DPD1	
Alcalinità	min 100 ppm	
Temperatura di lavoro	5-40° C (41-104°F)	
Pressione	0.4 - 5 bar (5.8 - 72.5 PSI)	
Cavo (standard)	2 m (6.6 ft); 1 m se montata su pannello	
Flusso di lavoro	40 l/h	
Portasonde per	pH, Redox e temperatura	temperatura
Raccordi per collegamento alla linea campione	6x8	
Materiale	Elettrodo: platino/argento Cella di misura: metacrilato (PMMA)	
Montaggio	Su superficie piana verticale (pannello, supporto, ecc.)	
Immagazzinaggio	Proteggere dal gelo, in luogo fresco ed asciutto (5-40° C)	
Manutenzione	Controllo regolare del segnale ABBREVIARE GLI INTERVALLI DI MANUTENZIONE IN FUNZIONE DELLA QUALITÀ DELL'ACQUA.	

Via Donatori di Sangue, 1 - 02100 Rieti (Italy)
+39 074622841 | emecpumps.com

Specifications subject to change without notice | R2025

emec
SIMPLE AS WATER

IQNET CERTIFIED MANAGEMENT SYSTEM
qualityaustria SYSTEM CERTIFIED
ISO 9001:2015 No.07728/0
ISO 14001:2015 No.00997/0
ISO 45001:2018 No.01121/0

ECL

Data Sheet

Celle amperometriche aperte

ECL20

	ECL20
Parametro	CLORO LIBERO (ORGANICO E INORGANICO) IN ACQUA DOLCE
Range di misura	0-10 mg/l (0-10 ppm) risoluzione: ± 0.05
Connessione	2 fili (+rosso; -nero)
Sistema di misura	amperometrico a 2 elettrodi
Range pH	6-8 pH
Tempo di esecuzione	Prima polarizzazione: 2 h circa Ri-polarizzazione: 50 min. circa
Tempo di risposta	T_{90}: 2 min. circa
Calibrazione dello zero	rif. Manuale operativo: "Allineamento della sonda"
Calibrazione dello slope	rif. Manuale operativo: "Allineamento della sonda" - metodo DPD1
Alcalinità	min 100 ppm
Temperatura di lavoro	5-40° C (41-104°F)
Pressione	0.4 - 5 bar (5.8 - 72.5 PSI)
Cavo (standard)	2 m (6.6 ft); 1 m se montata su pannello
Flusso di lavoro	40 l/h
Raccordi per collegamento alla linea campione	6x8
Materiale	Elettrodo: platino/rame Cella di misura: metacrilato (PMMA)
Montaggio	Su superficie piana verticale (pannello, supporto, ecc.)
Immagazzinaggio	Proteggere dal gelo, in luogo fresco ed asciutto (5-40° C)
Manutenzione	Controllo regolare del segnale ABBREVIARE GLI INTERVALLI DI MANUTENZIONE IN FUNZIONE DELLA QUALITÀ DELL'ACQUA.

ECL

Data Sheet

Celle amperometriche aperte

ECL21

	ECL21
Parametro	CLORO LIBERO (ORGANICO E INORGANICO) IN ACQUA DI MARE
Range di misura	0-10 mg/l (0-10 ppm) risoluzione: ± 0.05
Connessione	2 fili (+rosso; -nero)
Sistema di misura	amperometrico a 2 elettrodi
Range pH	6-8 pH
Tempo di esecuzione	Prima polarizzazione: 2 h circa Ri-polarizzazione: 50 min. circa
Tempo di risposta	T_{90}: 2 min. circa
Calibrazione dello zero	rif. Manuale operativo: "Allineamento della sonda"
Calibrazione dello slope	rif. Manuale operativo: "Allineamento della sonda" - metodo DPD1
Alcalinità	min 100 ppm
Temperatura di lavoro	5-40° C (41-104°F)
Pressione	0.4 - 5 bar (5.8 - 72.5 PSI)
Cavo (standard)	2 m (6.6 ft); 1 m se montata su pannello
Flusso di lavoro	40 l/h
Raccordi per collegamento alla linea campione	6x8
Materiale	Elettrodo: platino/argento Cella di misura: metacrilato (PMMA)
Montaggio	Su superficie piana verticale (pannello, supporto, ecc.)
Immagazzinaggio	Proteggere dal gelo, in luogo fresco ed asciutto (5-40° C)
Manutenzione	Controllo regolare del segnale ABBREVIARE GLI INTERVALLI DI MANUTENZIONE IN FUNZIONE DELLA QUALITÀ DELL'ACQUA.

ECL

Data Sheet

Celle amperometriche aperte

DIMENSIONI

ECL12

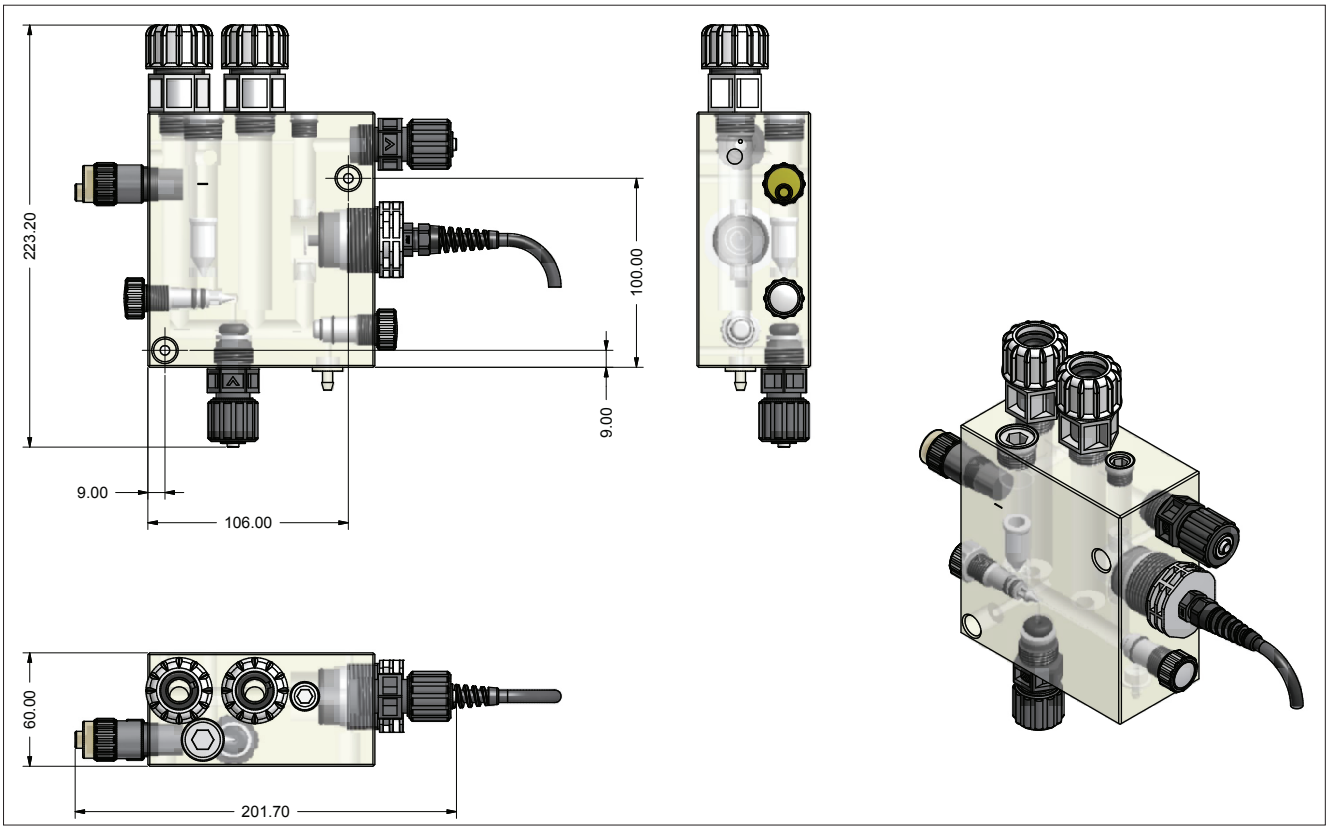

ECL12/E

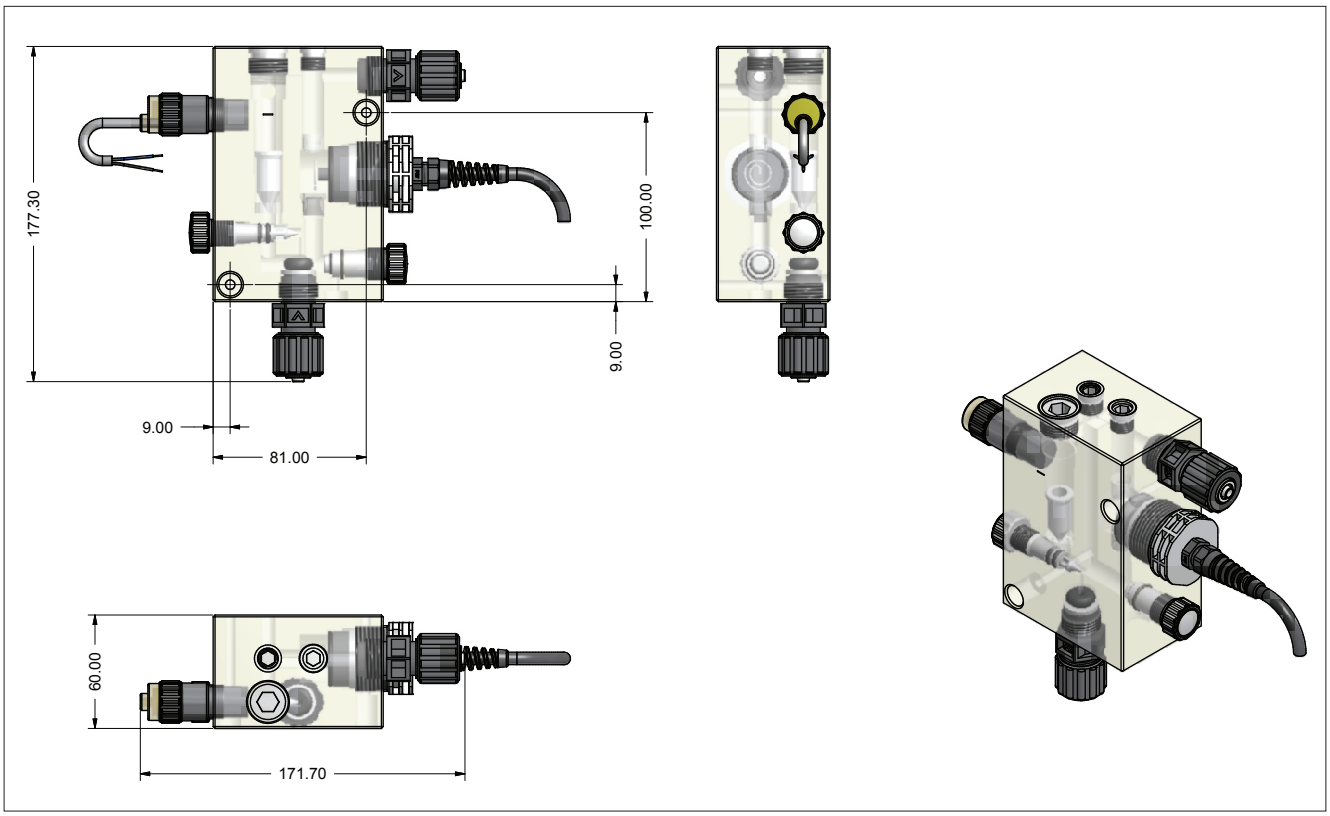

Via Donatori di Sangue, 1 - 02100 Rieti (Italy)
+39 074622841 | emecpumps.com

Specifications subject to change without notice | R2025

emec SIMPLE AS WATER

IQNET CERTIFIED MANAGEMENT SYSTEM

qualityaustria SYSTEM CERTIFIED

ISO 9001:2015 No.07728/0
ISO 14001:2015 No.00997/0
ISO 45001:2018 No.01121/0

DIMENSIONI

ECL6 / ECL7

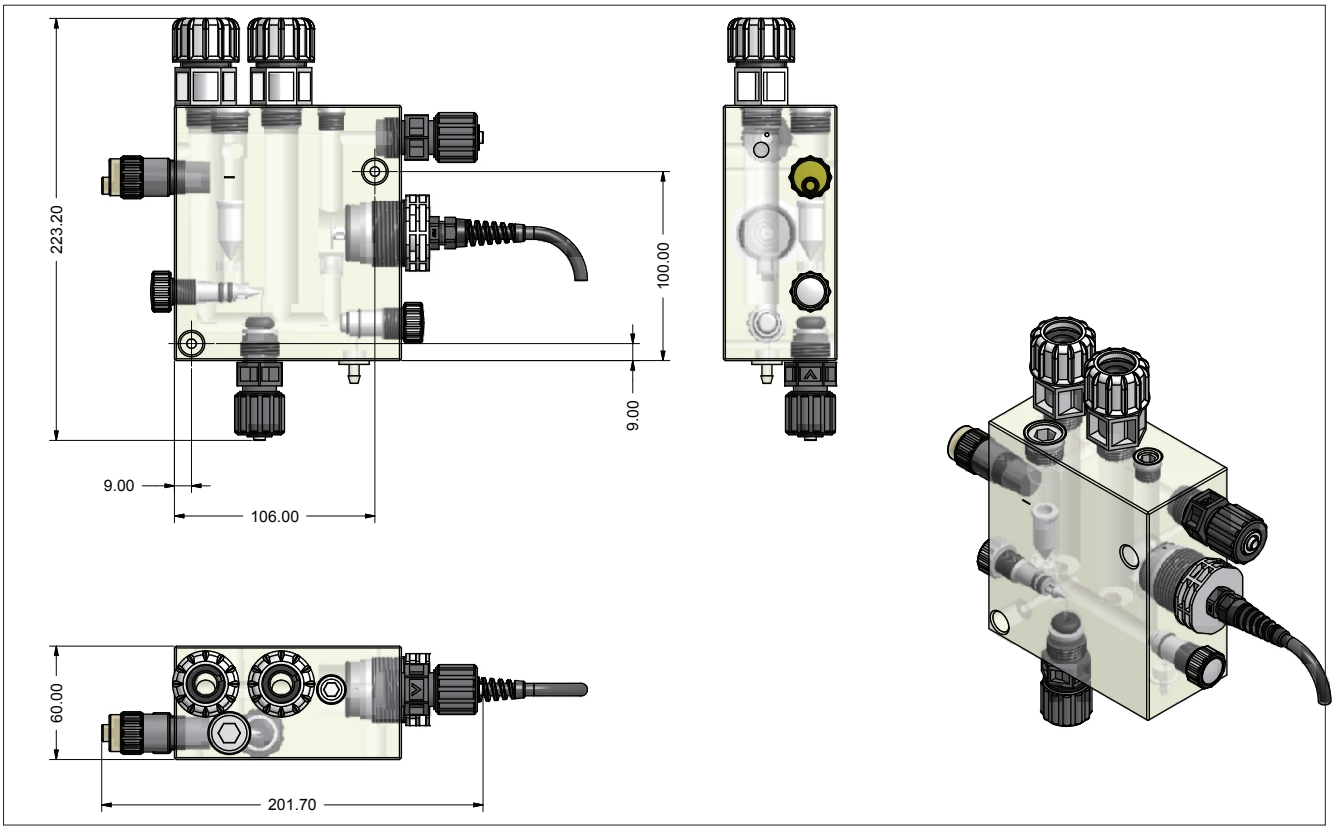

ECL6/E

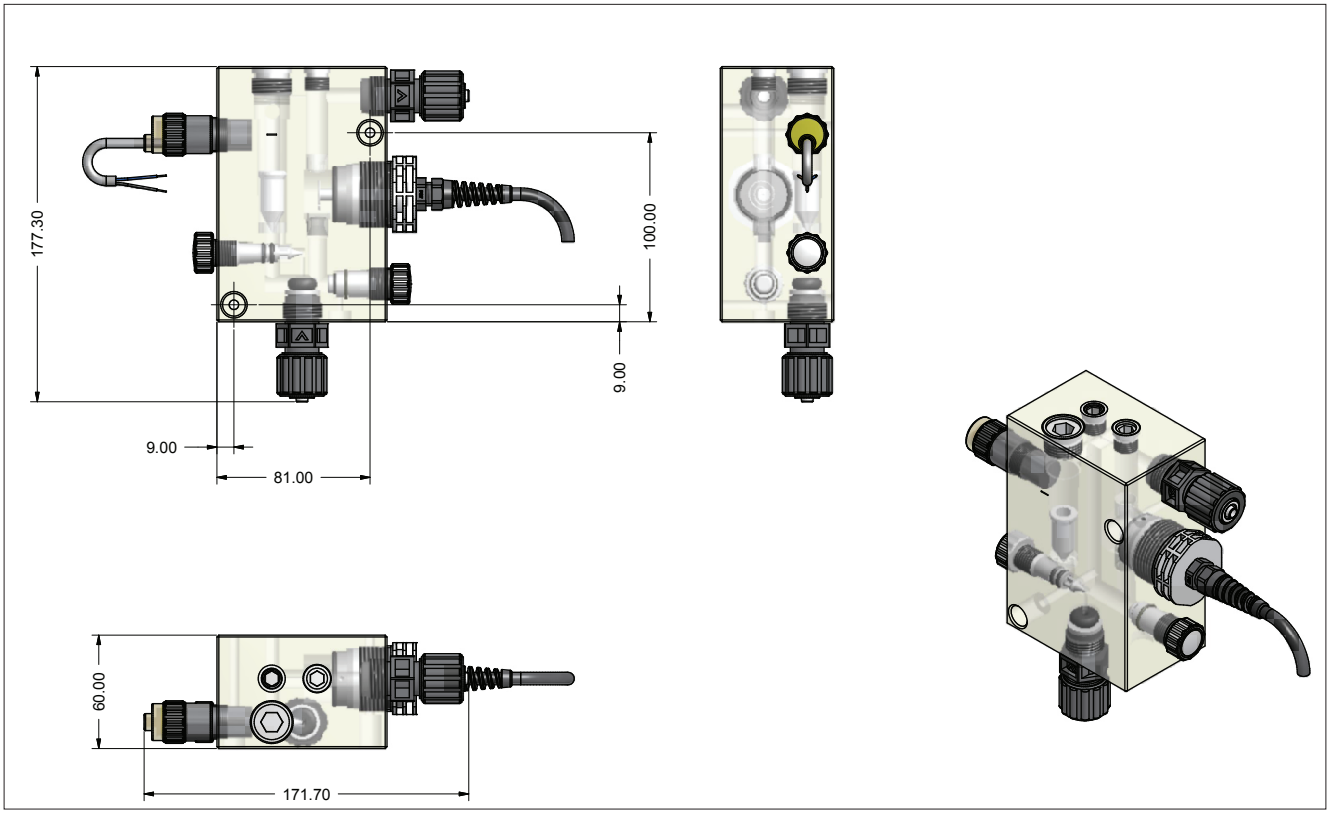

Via Donatori di Sangue, 1 - 02100 Rieti (Italy)
+39 074622841 | emecpumps.com

Specifications subject to change without notice | R2025

emec
SIMPLE AS WATER

IQNET CERTIFIED MANAGEMENT SYSTEM
qualityaustria SYSTEM CERTIFIED
ISO 9001:2015 No.07728/0
ISO 14001:2015 No.00997/0
ISO 45001:2018 No.01121/0

DIMENSIONI

ECL21

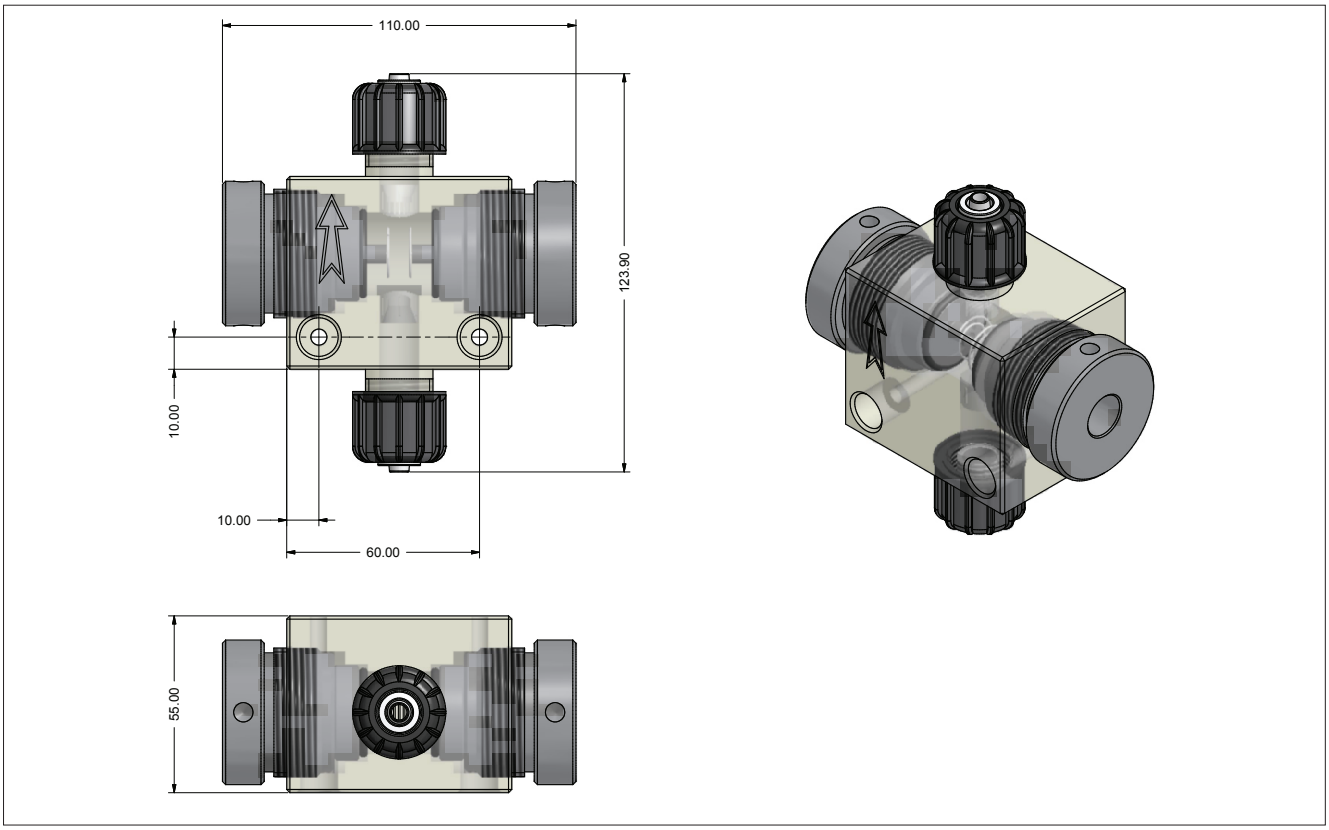
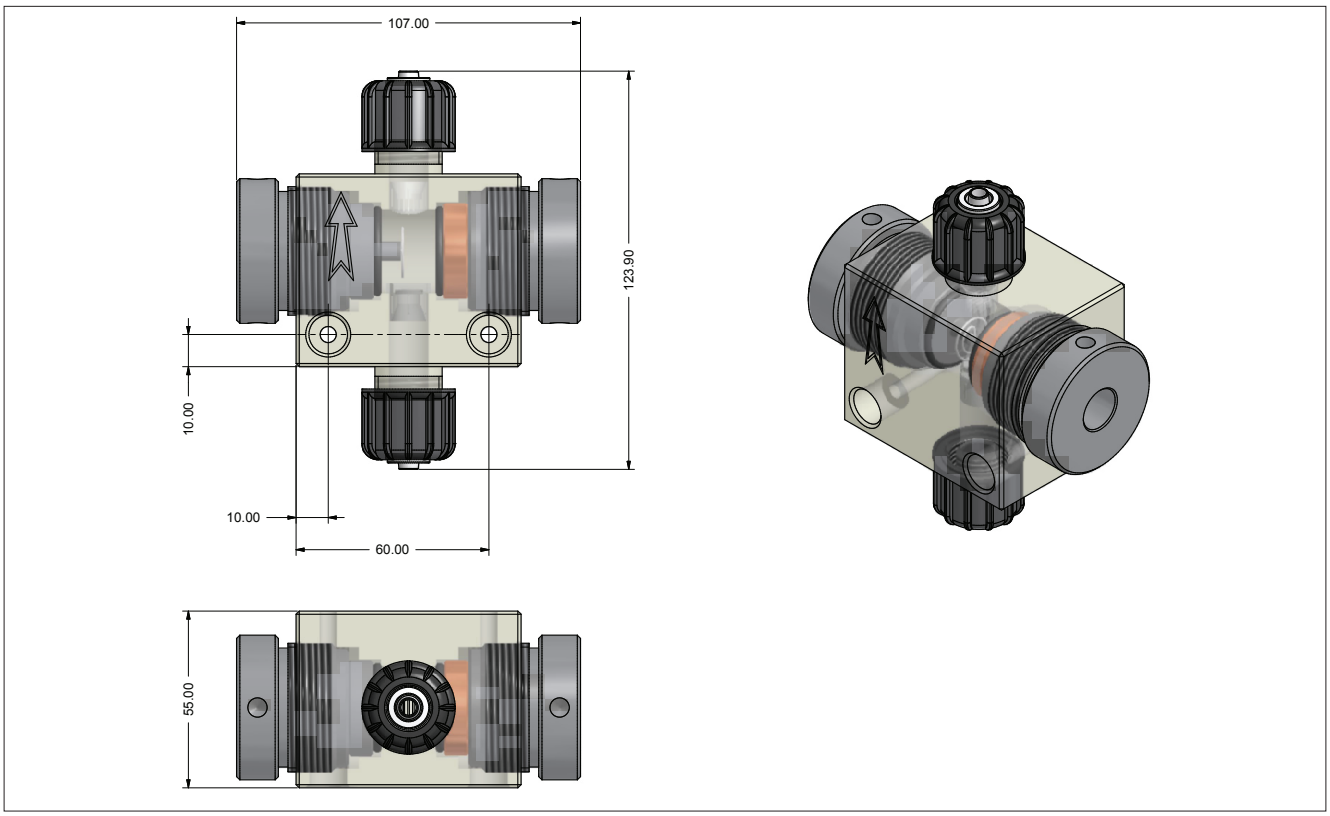
ECL20