ECDIND PT - ECDSIND PT

Data Sheet

Sonde di conducibilità induttiva

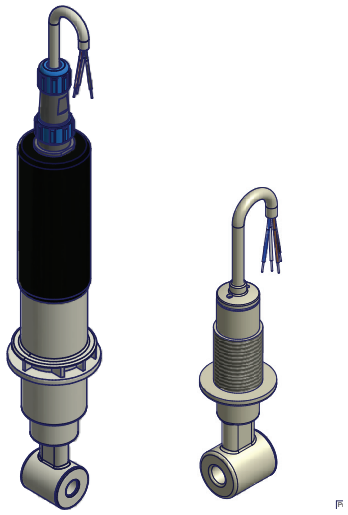

CARATTERISTICHE

- Misura della conducibilità tramite sensore induttivo
- Il sistema di misura induttivo rende la lettura più stabile poichè indipendente da fenomeni di polarizzazione e depositi di sporco sull'elettrodo
- Compensazione della temperatura PT100 (NTC 10k o senza compensazione)
- Alto grado di stabilità alla temperatura (fino a 85°C) e alla pressione (8 bar)
- Ampia capacità di misura (fino a 300 mS)

Misura della conducibilità basata sul metodo induttivo: principio di funzionamento

Il principio di misura della conducibilità induttiva si basa sulla rilevazione della corrente in uscita che è proporzionale alla conducibilità.

La sonda consiste di due elementi, una bobina ed una resistenza, integrati in un involucro cilindrico attraversato da un foro. Una tensione alternata applicata alla bobina produce un campo magnetico alternato che genera una corrente nel fluido, proporzionale alla conducibilità.

Questa corrente induce una tensione nella resistenza che sarà eleborata dal ricevitore per determinare la conducibilità.

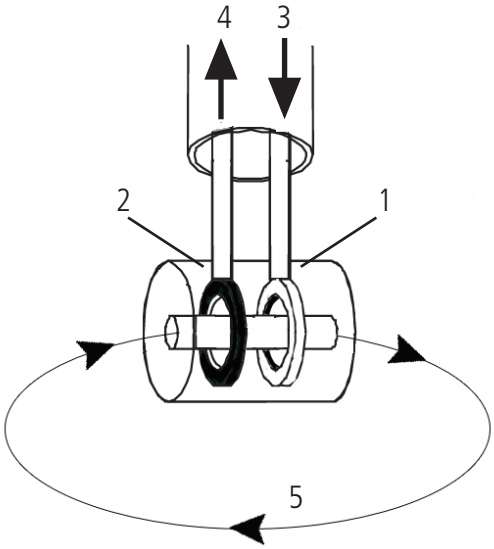

1 - Bobina
2 - Resistenza
3 - Generatore di corrente alternata
4 - Ricevitore
5 - Flusso di corrente nel fluido

Via Donatori di Sangue, 1 - 02100 Rieti (Italy)
+39 074622841 | emecpumps.com

Specifications subject to change without notice | R2025

emec SIMPLE AS WATER

IQNET CERTIFIED MANAGEMENT SYSTEM
qualityaustria SYSTEM CERTIFIED
ISO 9001:2015 No.07728/0
ISO 14001:2015 No.00997/0
ISO 45001:2018 No.01121/0

ECDIND PT - ECDSIND PT

Sonde di conducibilità induttiva

Data Sheet

ECDIND PT

Sistema di analisi:	induttivo
Temperatura:	misura continua max 85° C (185°F); misura temporanea max 100° C (212°F)
Pressione max:	8 bar (116 PSI)
Cavo/connettore:	G1 e NPT ¾"
Lunghezza cavo:	4 m
Materiale:	PEEK
Sensore di temperatura:	PT100
Porta sonda:	PEL-IND; PEL INDC; PEL IND SS; NPED-IND; PEC IND

Model	Range	Pressure (Bar)	Temperature (°C)	Cable (m)	Body	Compensation
ECDINDPT	0,1-3 mS; 0,3-30 mS; 0,3-300 mS	0 - 8	0 - 85	4	peek	PT100

DIMENSIONI

espresse in mm

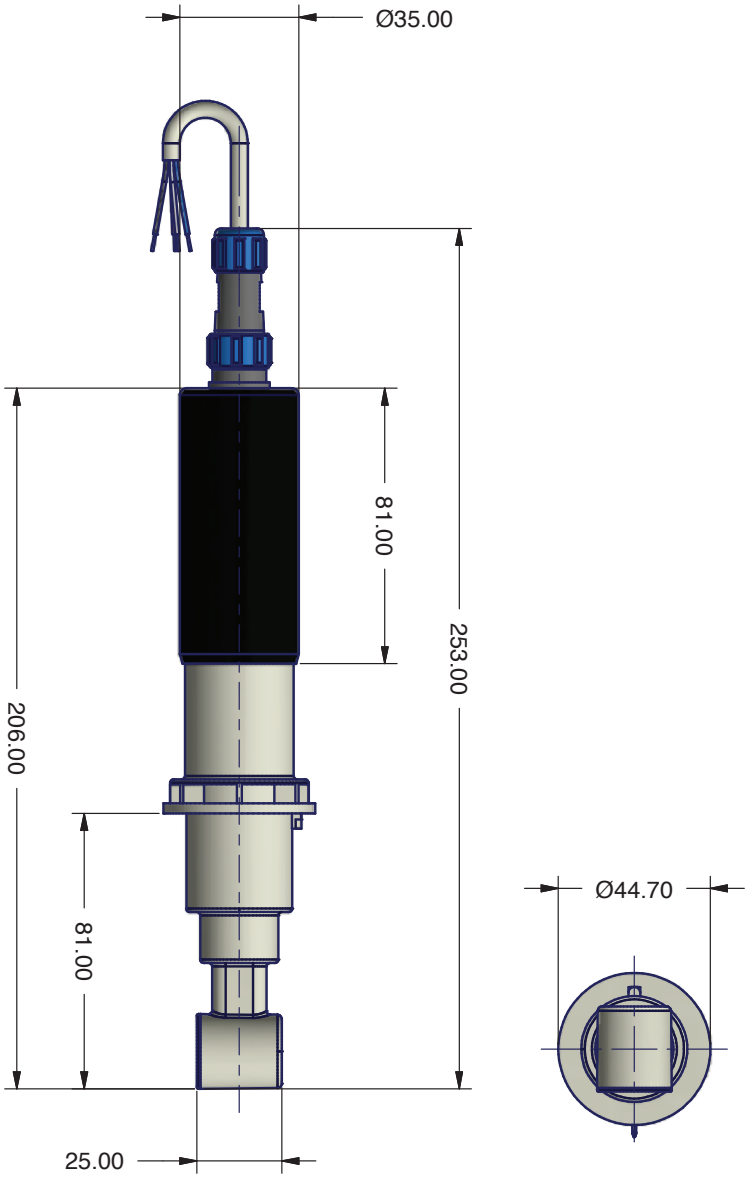

Via Donatori di Sangue, 1 - 02100 Rieti (Italy)
+39 074622841 | emecpumps.com

Specifications subject to change without notice | R2025

emec SIMPLE AS WATER

IQNET CERTIFIED MANAGEMENT SYSTEM
qualityaustria SYSTEM CERTIFIED
ISO 9001:2015 No.07728/0
ISO 14001:2015 No.00997/0
ISO 45001:2018 No.01121/0

ECDIND PT - ECDSIND PT

Data Sheet

Sonde di conducibilità induttiva

ECDSIND PT

Sistema di analisi:	induttivo
Temperatura:	misura continua max 85° C (185°F); misura temporanea max 100° C (212°F)
Pressione max:	8 bar (116 PSI)
Cavo/connettore:	G1 e NPT ¾"
Lunghezza cavo:	4 m
Materiale:	PEEK
Sensore di temperatura:	PT100
Porta sonda:	NPED-INDS; NPED4-INDS

Model	Range	Pressure (Bar)	Temperature (°C)	Cable (m)	Body	Compensation
ECDSINDPT	0,3-10 mS	0 - 8	0 - 85	4	peek	PT100

DIMENSIONI

espresse in mm

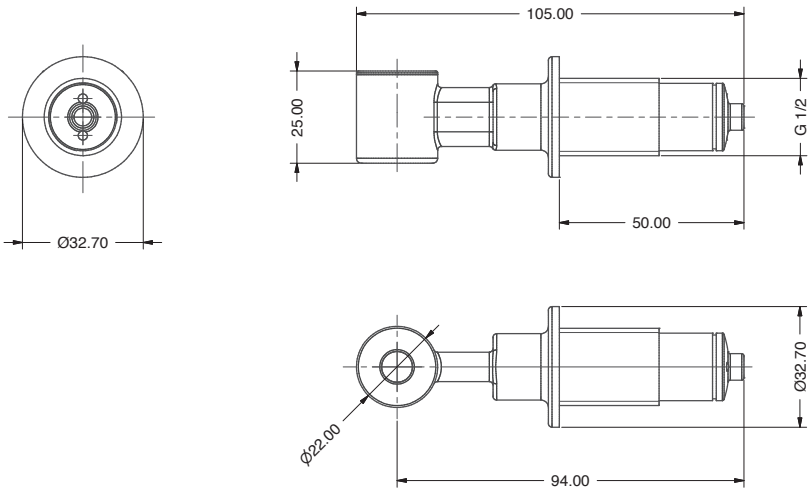

Via Donatori di Sangue, 1 - 02100 Rieti (Italy)
+39 074622841 | emecpumps.com

Specifications subject to change without notice | R2025

emec SIMPLE AS WATER

IQNET CERTIFIED MANAGEMENT SYSTEM
qualityaustria SYSTEM CERTIFIED
ISO 9001:2015 No.07728/0
ISO 14001:2015 No.00997/0
ISO 45001:2018 No.01121/0

INSTALLAZIONE CORRETTA NEL PORTA SONDE

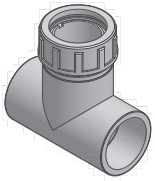

Il sensore deve essere installato all'interno del porta elettrodo in modo tale che il foro sia orientato nella direzione del flusso.
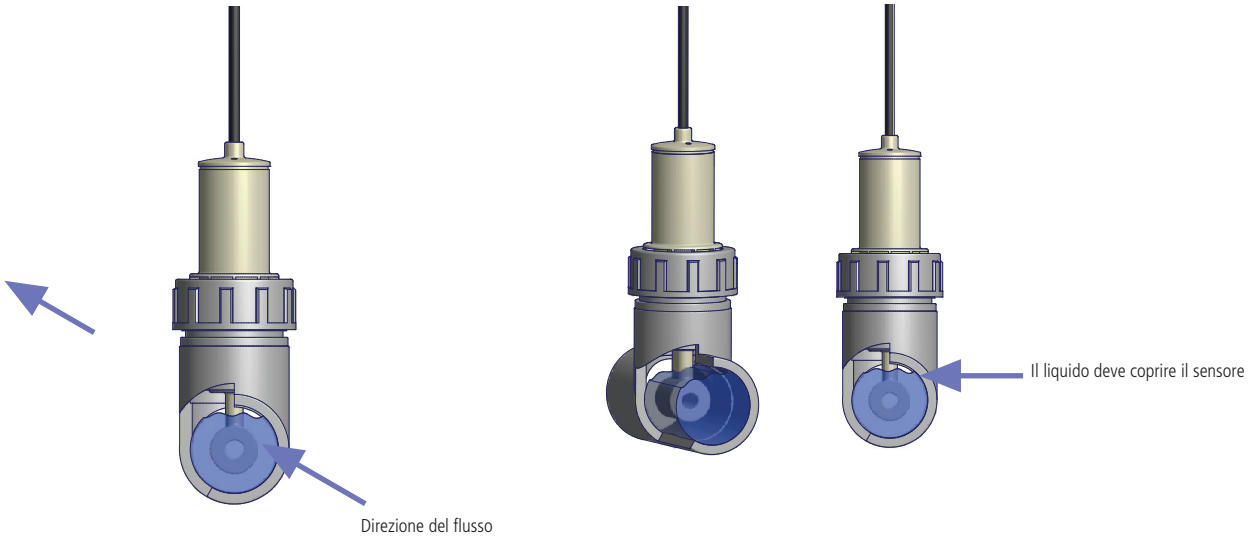
Il sensore deve essere completamente coperto dal liquido.