ETORB2N
SONDA DI TORBIDITA'

TORBIDITA'

La torbidità è la misura della limpidezza dell'acqua. I sedimenti sospesi, come particelle di argilla, terra e limo, spesso entrano nell'acqua da siti disturbati e incidono sulla qualità dell'acqua. I sedimenti sospesi possono contenere sostanze inquinanti come fosforo, pesticidi o metalli pesanti. Le particelle sospese riducono la profondità della penetrazione della luce attraverso l'acqua, quindi aumentano la torbidità - o „oscurità" o „nuvolosità" - dell'acqua.

ETORB2N è una sonda di torbidità fatta per funzionare fin da subito. L'installazione non richiede alcuna configurazione o calibrazione, basta collegare la sonda allo strumento.

ISO 7027 COMPLIANT

R20825

Il livello di torbidità dell'acqua può influire negativamente sul corretto funzioamento di un impianto. Come con qualsiasi parametro di qualità dell'acqua, è opportuno disporre di dati storici per qualsiasi sito in cui viene monitorata la torbidità, in modo da tenere traccia delle tendenze e rilevare il verificarsi di un evento. Per un monitoraggio continuo a lungo termine della torbidità, è solitamente necessaria una sonda di torbidità autopulente per evitare di sporcare il sensore e mantenere la precisione. Le letture di torbidità sono tipicamente rappresentate come unità di torbidità nefelometrica (NTU) o unità nefelometriche di formazina (FNU) per la maggior parte dei sensori di torbidità in situ. NTU è un'unità di misura che è utilizzata per rappresentare letture di torbidità verificate usando una luce infrarosso a un angolo di rilevamento di 90 gradi. La sonda coniuga tutte queste caratteristiche. Il software intelligente multifunzione sui nostri strumenti consente all'operatore di impostare con precisione il dosaggio richiesto dall'applicazione. Ciò consente di inserire il valore desiderato e leggerlo direttamente sul display grafico. Tutte le modalità operative sono visualizzate in modo chiaro e semplice attraverso un ampio display LCD di tutti i nostri strumenti.

FUNZIONI PRINCIPALI

- Sistema di misurazione secondo il metodo "a luce diffusa a 90 °"
- Sistema di pulizia in linea
- Cavo con lunghezza del connettore 5 m.
- Calibrato in fabbrica ("plug and play")

SPECIFICHE TECNICHE

- Range di misurazione 0 a 4000 NTU
- Massimo errore della misura ±5% sul valore letto
- Ripetibilità < 2% sul valore letto
- Principio di misurazione nefelometrico a luce diffusa a 90 ° NIR
- Temperatura operativa 0 / +40° C (32/104°F)
- Massima pressione pulizia sonda 1 bar (14.5 PSI)
- Massima pressione di lavoro 2bar (29 PSI)
- Connettore tipo G1
- Lunghezza cavo 5 mt
- Corpo in PVC
- Ottica sensore in zaffiro
- Sensore di temperatura
- Calibrazione eseguita in fabbrica Alloggiamento nel porta sonda facilitato
-

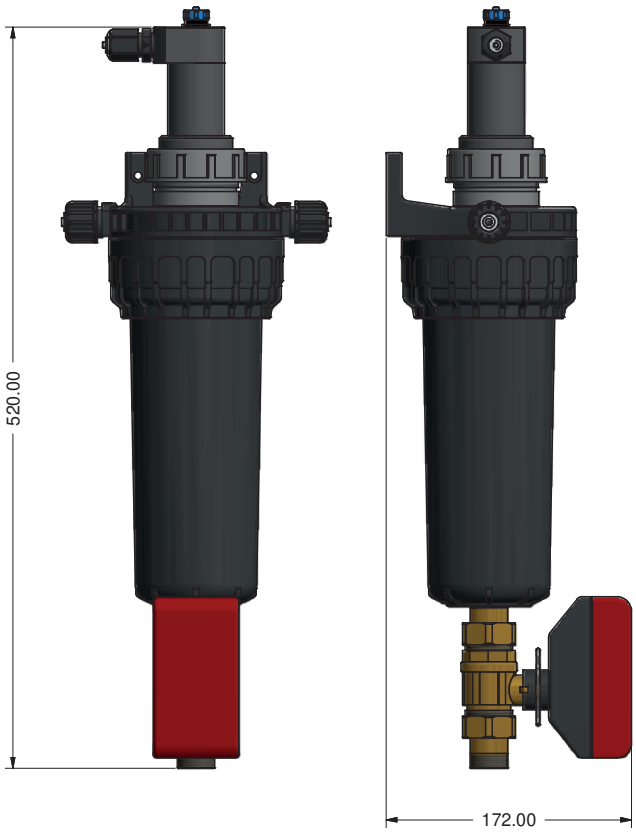

Porta Sonda NPED E2

Via Donatori di Sangue, 1 - 02100 Rieti (Italy)
+39 074622841 | emecpumps.com

Specifications subject to change without notice | R2025

emec SIMPLE AS WATER

IQNET CERTIFIED MANAGEMENT SYSTEM
qualityaustria SYSTEM CERTIFIED
ISO 9001:2015 No.07728/0
ISO 14001:2015 No.00997/0
ISO 45001:2018 No.01121/0

ETORB2N
SONDA DI TORBIDITA'

DIMENSIONI (mm)

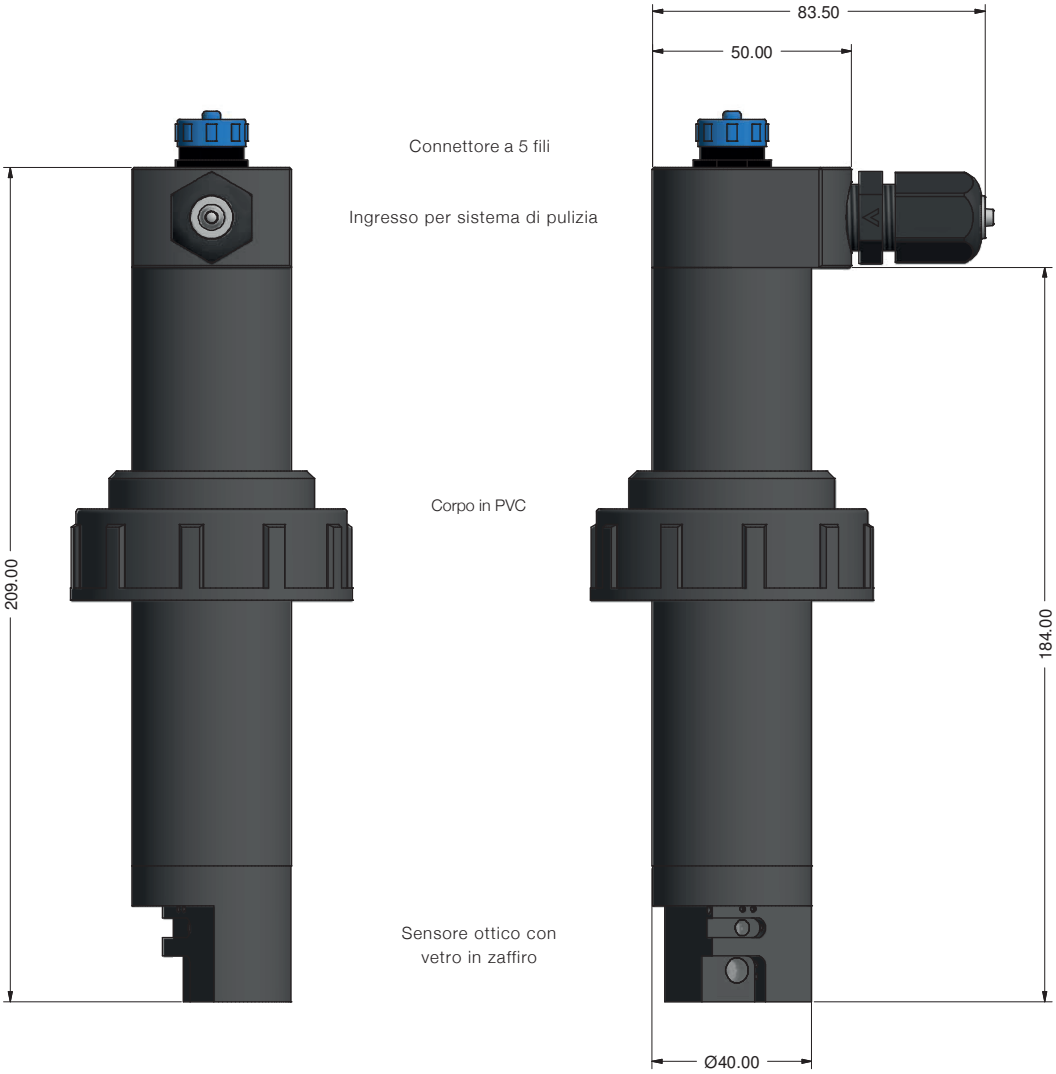

CONNESSIONI AL MODULO

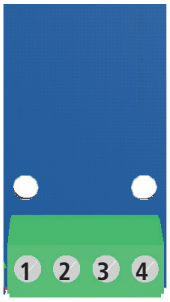

Piastrino modulo

Connettore Sonda

* La funzione di pulizia deve essere configurata all'interno dell'opzione "clean probe menu" dello strumento.
L'uscita relè "Clean probe" deve essere disponibile per il suo funzionamento.

Via Donatori di Sangue, 1 - 02100 Rieti (Italy)
+39 074622841 | emecpumps.com

Specifications subject to change without notice | R2025

emec SIMPLE AS WATER

IQNET CERTIFIED MANAGEMENT SYSTEM
qualityaustria SYSTEM CERTIFIED
ISO 9001:2015 No.07728/0
ISO 14001:2015 No.00997/0
ISO 45001:2018 No.01121/0