"WT"

WT è una soluzione avanzata completa per il **controllo e dosaggio dei chimici (biocida & inibitore) all'interno delle torri evaporative.** Il sistema consente di monitorare e regolare accuratamente **la conducibilità dell'acqua, parametro fondamentale per mantenere l'efficienza dell'impianto e prevenire incrostazioni e corrosioni.**

Dispone di due peristaltiche per il dosaggio del biocida e dell'inibitore fondamentalli per il trattamento e la disinfezione dell'acqua poichè prevenengono la proliferazione di batteri e alghe. L'attivazione avanzata dei chimici consente di gestire l'erogazione in modo sicuro e ottimizzato in base a cicli programmati o condizioni rilevate. **Il sistema integra anche la funzione di dosaggio dell'inibitore di corrosione e incrostazione, assicurando una protezione continua delle superfici metalliche e delle tubazioni.**

WT gestisce lo spurgo automatico dell'acqua in base al valore di conducibilità rilevato, evitando accumuli di sali disciolti e garantendo un equilibrio chimico ottimale nel circuito dell'acqua di raffreddamento.

Completamente controllabile da remoto.

ENCODER

ERMES digital services

Download on the App Store

GET IT ON Google Play

020925

Caratteristiche principali

- Ampio display LCD con retroilluminazione adattiva all'operatività del dispositivo
- Manopola "encoder" per il controllo dello strumento
- 2 pompe dosatrici con motori passo-passo peristaltiche PC / TPV
- Box PC+ABS
- Ingresso per il controllo del flusso
- Lettura conducibilità
- 0 / 10000 µS (ECD)
- 0 / 3000 µS, 0 / 30000 µS (ECDIND)
- 0 / 10000 µS (ECDSIND)
- Lettura Temperatura: 0 a 100°C
- Allarmi: livello, tensione di rete, assenza flusso
- Ingressi digitali impostabili N.O. o N.C.
- Partenza ritardata del dosaggio (max 60 minuti)
- Memorizzazione permanente dei dati con log di sistema visualizzabile su display
- Connessione Bluetooth LE / WiFi 2.4Ghz per APP e Controllo Remoto
- Firmware aggiornabile (via OTA)
- Classe di installazione II (IEC / EN 61010-1)
- Livello di inquinamento 2 (IEC / EN 61010-1 e IEC 60664-1)
- Protezione IP 65 (IEC / EN 60529)
- Alimentazione: widerange 100 a 240 VAC; 50/60 Hz

Ingressi:

- Sonda Conducibilità
- Contatore acqua in ingresso
- Livello 1 e 2
- Sensore di flusso
- Standby

Uscite:

- Allarme (relè contatto libero)
- Porta MODBUS RTU
- Pompa 1 e 2
- Vac out 1 5A (elettrovalvola / altro)

Programmazione Biocida
Biocida 1 & 2 (Settimanale 1,2,3,4 settimane)
Giornaliera (7 programmi)
Dosaggio con contatore per il tempo impostato

Programmazione Inibitore
Dosaggio = Scarico
Dosaggio in % allo scarico
Dosaggio in % ad un tempo impostato
Dosaggio con contatore per il tempo impostato
Dosaggio con contatore ppm costanti

Via Donatori di Sangue, 1 - 02100 Rieti (Italy)
+39 074622841 | emecpumps.com

Specifications subject to change without notice | R2025

emec SIMPLE AS WATER

IQNET CERTIFIED MANAGEMENT SYSTEM
qualityaustria SYSTEM CERTIFIED
ISO 9001:2015 No.07728/0
ISO 14001:2015 No.00997/0
ISO 45001:2018 No.01121/0

Caratteristiche peristaltica

CAPACITA' DOSAGGIO PERISTALTICA / Tubo Ø4,8x1,6		
Pressione	Range di Portata	Range giri
bar (psi)	l/h (gal/h)	rpm
2 (29)	0,12 a12 l/h | 0,0317 a 3,17 gal/h	1 a 100

CAPACITA' DOSAGGIO PERISTALTICA / Tubo Ø1,6x1,6		
Pressione	Range di Portata	Range giri
bar (psi)	l/h (gal/h)	rpm
2 (29)	0,018 a1,8 l/h | 0,0047 a 0,47 gal/h	1 a 100

MATERIALI COSTRUZIONE PERISTALTICA	
ELEMENTO	MATERIALE
Corpo Pompa	PC / ABS
Cover	PC
Boccola Parapolvere	PEEK / PPS
Fermo Tubo Portagomma Tubo Portagomma Sfiato	PVDF
Rullo Peristaltica	POM DELRIN
Tubetto Peristaltica (Lunga Durata)	TPV

Dimensioni (mm)

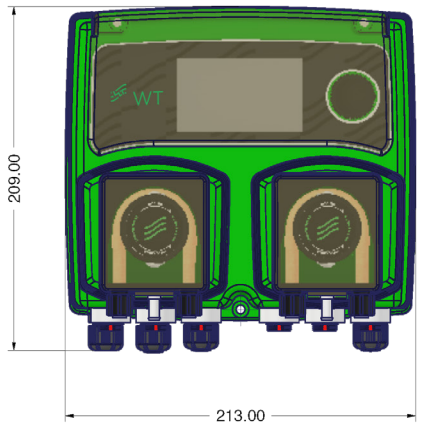

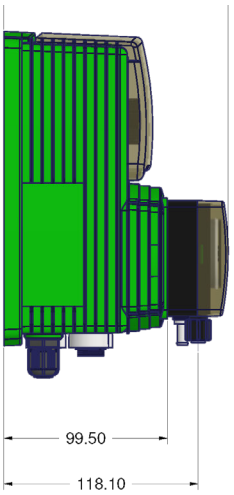

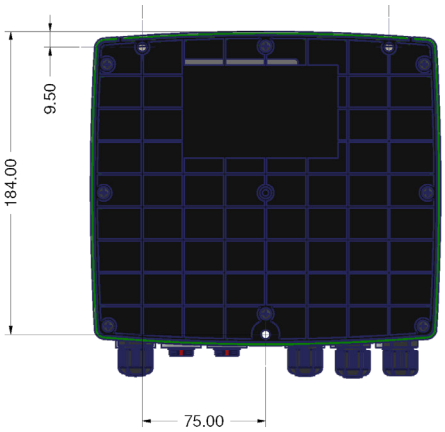

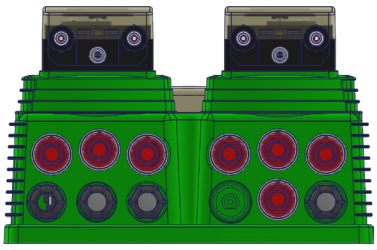

Via Donatori di Sangue, 1 - 02100 Rieti (Italy)
+39 074622841 | emecpumps.com

Specifications subject to change without notice | R2025

emec SIMPLE AS WATER

IQNET CERTIFIED MANAGEMENT SYSTEM
qualityaustria SYSTEM CERTIFIED
ISO 9001:2015 No.07728/0
ISO 14001:2015 No.00997/0
ISO 45001:2018 No.01121/0