R990525

PRIUS D

CORPO POMPA IN PVDF

CORPO POMPA IN PP

CORPO POMPA IN ACCIAIO INOX

CORPO POMPA UMS

IT

MANUALE OPERATIVO

POMPA DOSATRICE A MOTORE CON DIAFRAMMA

04-02-21

Questo manuale contiene importanti informazioni relative alla SICUREZZA per l'installazione ed il funzionamento dell'apparecchio.
Attenersi scrupolosamente a queste informazioni per evitare di arrecare danni a persone e cose.
Istruzioni originali in lingua italiana. Leggere e conservare per future consultazioni.

Le informazioni contenute in questo manuale potrebbero contenere inesattezze o errori tipografici.
Le informazioni contenute in questo manuale potrebbero subire variazioni in qualsiasi momento senza preavviso.

Descrizione Prodotto *Product Description*	Pompa dosatrice a motore, serie PRIUS D *Motor-driven dosing pump, PRIUS D series*
Codici Identificativi Prodotto (i simboli "_" completano il codice del prodotto in base alla configurazione delle varianti) *Product Identification Codes* *(the "_" symbols complete the product code based on the configuration of the variants)*	**PD00** _ _ _ _ _ _ _ _ _ _ _ _ _ _ _ _

SOMMARIO

Note generali sulla sicurezza 4
1. DESCRIZIONE 5
1.1 Serie PRIUS 5
1.2 Configurazione codice PRIUS 6
1.2 Caratteristiche 8
1.4 Dimensioni 15
1.5 Curve di portata 16
2. INSTALLAZIONE 18
2.1 Avvertenze per l'installazione 18
2.2 Fasi di installazione 14
2.2.1 Posizionamento della pompa 14
2.2.2 Carico olio 14
2.2.3 Connessioni tubi 20
2.2.4 Corpo pompa 20
2.2.5 Filtro di fondo 20
2.2.6 Schemi di installazione 21
3. CONNESSIONE ELETTRICA 22
3.1 Verifiche preliminari alla connessione elettrica 22
3.2 Schemi di connessione elettrica 22
4. AVVIAMENTO 24
4.1 Accensione 24
5. ADESCAMENTO DEL CORPO POMPA 25
5.1 Come adescare la pompa 25
6. MANUTENZIONE 26
6.1 Pianificazione della manutenzione 26
6.2 Ispezioni di manutenzione 26
7. GUIDA ALLA RISOLUZIONE DEI PROBLEMI 28
7.1 Servizio di assistenza e riparazione 28
8. COMPATIBILITà CHIMICA 29
8.1 Tabella di compatibilità chimica 29
8.2 Materiali di costruzione della pompa 31
9. **VERSIONE PRIUS CON CORPO POMPA UMS** 32
SEGNALAZIONE RIPARAZIONE 35

NOTE GENERALI SULLA SICUREZZA

Durante l'installazione, il collaudo e l'ispezione è obbligatorio rispettare le seguenti istruzioni di gestione e sicurezza.

SIMBOLI

In questo documento si usano i seguenti simboli. Acquisite familiarità con i simboli ed i loro significati prima di procedere con l'installazione o l'uso di questo strumento.

Pericolo!
Indica un pericolo potenziale che, se non evitato, potrebbe provocare la morte o gravi lesioni alle persone.

Attenzione!
Indica un pericolo potenziale che, se non evitato, potrebbe provocare lievi lesioni alle persone e/o danni materiali.
Entrambi indicano informazioni importanti da osservare in ogni caso.

Nota - Questo simbolo introduce informazioni aggiuntive.

LA POMPA DOSATRICE È DESTINATA AL DOSAGGIO DI PRODOTTI CHIMICI.

L'uso di questa apparecchiatura con materiale chimico radioattivo è severamente vietato!

Tenere la pompa al riparo dal sole e dalla pioggia. Evitare schizzi d'acqua.

Durante un'emergenza di qualsiasi natura all'interno dell'ambiente dove è installata la pompa è necessario togliere immediatamente corrente all'impianto e disconnettere la pompa dalla presa di corrente!

Se si utilizzano materiali chimici particolarmente aggressivi è necessario seguire scrupolosamente le normative circa l'uso e l'immagazzinamento di queste sostanze!

Attenersi sempre alle normative locali sulla sicurezza!

Il produttore della pompa dosatrice non può essere ritenuto responsabile per danni a persone o cose causate da cattiva installazione o uso errato della pompa dosatrice!

Installare la pompa dosatrice in modo che essa sia facilmente accessibile tutte le volte che sia richiesto un intervento di manutenzione! Non ustruire mai il luogo dove si trova la pompa dosatrice!

Lo strumento deve essere asservito ad un sistema di controllo esterno. In caso di mancanza di acqua il dosaggio deve essere bloccato.

L'assistenza e la manutenzione della pompa dosatrice e tutti i suoi accessori deve essere effettuato sempre da personale qualificato!

Prima di ogni intervento di manutenzione:
- **leggere sempre attentamente le caratteristiche chimiche del prodotto da dosare;**
- **indossare i DISPOSITIVI DI SICUREZZA più idonei per la procedura di manutenzione;**
- **scaricare i tubi di raccordo della pompa dosatrice;**
- **lavare sempre con attenzione i tubi che sono stati utilizzati con materiali chimici particolamente aggressivi!**

1. DESCRIZIONE

1.1 Serie PRIUS

La serie PRIUS è una linea di pompe dosatrici a membrana meccanica con ritorno a molla.
Il movimento della membrana determina il flusso grazie alle valvole di aspirazione e mandata poste in entrata ed in uscita al corpo pompa.
La serie PRIUS è usata per un dosaggio costante. La portata è regolata attraverso la manopola di regolazione della lunghezza della corsa, da 0 a 100%, che regola il volume della singola iniezione.

Alcune funzioni descritte in questo manuale potrebbero richiedere l'uso di accessori supplementari (non inclusi).

NON GETTARE MAI GLI IMBALLI. DEVONO ESSERE RIUTILIZZATI PER TRASPORTARE LA POMPA.

I motori monofase a servizio intermittente non sono idonei al funzionamento continuo. Devono essere rispettati cicli di lavoro e pause conformi al servizio indicato in targa e nella documentazione del costruttore. Il superamento dei limiti di servizio può causare surriscaldamento e danneggiamento del motore.

Ciclo di riferimento: S3 75% secondo IEC 60034-1, valido per temperatura ambiente ≤ 40 °C.

Figura 1. Struttura pompa

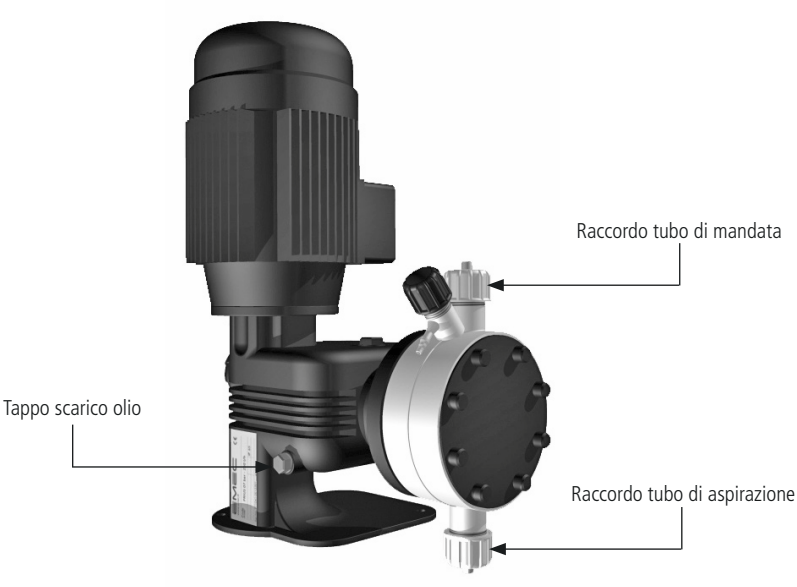

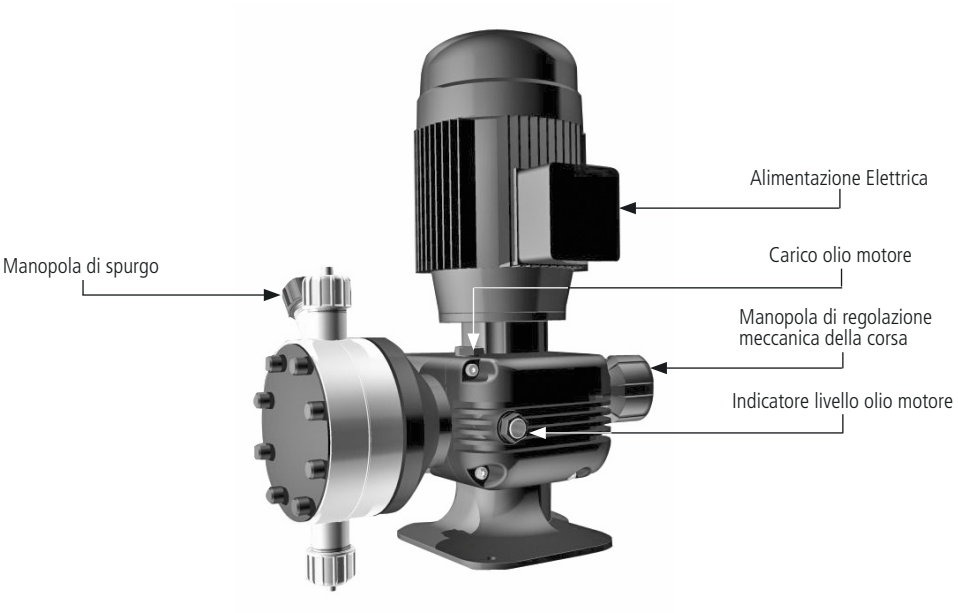

1.2 Caratteristiche

Alimentazione ..... 220-240/380-420 V - 50 Hz TRIFASE
..... 220/380 V - 60 Hz TRIFASE
..... 440/480 V - 60HZ TRIFASE
..... 220-240 V - 50 Hz MONOFASE

Temperatura ambiente di funzionamento ..... -10 / 40°C (14 / 104°F)
Temperatura additivo con corpo pompa PVDF: ..... -10 / 65°C (14 / 149°F)*
Temperatura additivo con corpo pompa SS (acciaio inox): -10 / 90°C (14 / 194°F)*
Temperatura additivo con corpo pompa PP: ..... -10 / 40°C (14 / 104°F)
Temperatura imballaggio e trasporto..... 10 / 50°C (32 / 122°F)
Classe di installazione II

Rumore udibile..... 78 dbA (± 5 dB)
Grado di protezione..... IP 55
Max altezza tubo aspirazione ..... 3 metri
Capacità di carico olio ..... 0,3 lt (consultare la tabella "Olio motore")

* La temperatura indicata può essere superata temporaneamente (max 15 ') per la sterilizzazione o il lavaggio con acqua calda.

Tabella 1. Parti idrauliche

PARTI IDRAULICHE			
Corpo pompa	O-ring	Valvole	Temperatura additivo
		Biglie	
PVDF	FKM B o EPDM	Ceramica	0 / 65°C (32 / 149°F)
PP	FKM B o EPDM	Ceramica	0 / 40°C (32 / 104°F)
SS	FKM B o EPDM	Acciaio Inox	0 / 90°C (32 / 194°F)

Tabella 2. Sostituzione diaframma

SOSTITUZIONE CONSIGLIATA DEL DIAFRAMMA CON USO 24h	
PTFE	10.000 ore di lavoro (24h)

Tab. 3. Fattore di riduzione in base all'altitudine.

Site altitude above sea level	Site altitude above sea level coolant temperature		
m	<30 °C	30 °C ... 40 °C	45 °C
1000	1,07	1	0,96
1500	1,04	0,97	0,93
2000	1	0,94	0,9
2500	0,96	0,9	0,86
3000	0,92	0,86	0,82
3500	0,88	0,82	0,79
4500	0,82	0,77	0,74

1.4 Dimensioni

Figura 2. Dimensioni pompa

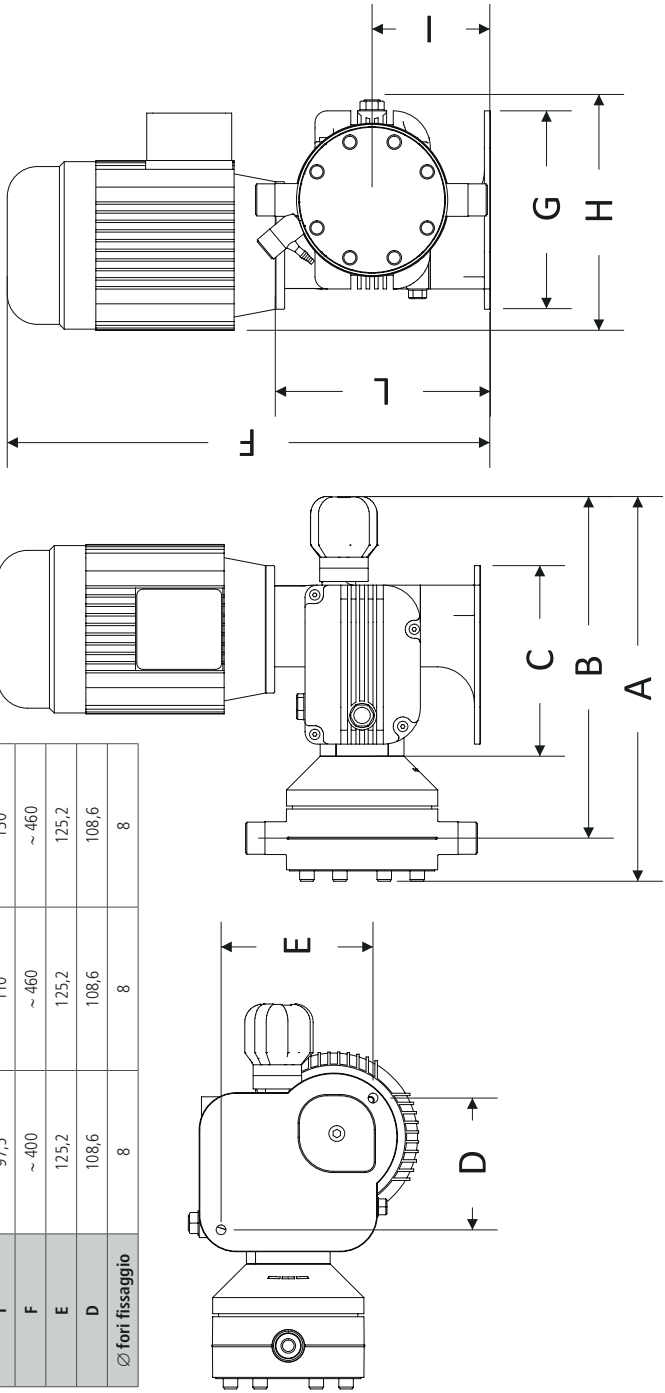

DIMENSIONI (mm)			
	Corpo pompa NM (PVDF)	Corpo pompa TM (PVDF)	Corpo pompa UM (PP)
A	~ 320	~ 330	~ 350
B	~ 280	~ 315	~ 320
C	157	157	157
L	177	220	300
G	163	163	180
H	~ 190	~ 190	~ 190
I	97,5	110	150
F	~ 400	~ 460	~ 460
E	125,2	125,2	125,2
D	108,6	108,6	108,6
∅ fori fissaggio	8	8	8

Serie PRIUS D 50Hz | STANDARD

PRIUS D 50Hz TRIFASE

bar	l/h	Corpo pompa				Motore	PVDF	Kit installazione
		modello	corsa (mm)	SPM	riduzione	kW	connessione tubi	
10	60	NM	3	175	8:1	0,18	G 1/2" 13 mm (i.d.)	A
10	30	NM	3	94	15:1	0,18	G 1/2" 13 mm (i.d.)	A
10	24	NM	3	70	20:1	0,18	G 1/2" 13 mm (i.d.)	A
10	12	NM	3	35	40:1	0,18	G 1/2" 13 mm (i.d.)	A
10	16	NM	4	35	40:1	0,18	G 1/2" 13 mm (i.d.)	A
10	105	TM	3	175	8:1	0,37	G 3/4" 13 mm (i.d.)	A
10	56	TM	3	94	15:1	0,37	G 3/4" 13 mm (i.d.)	A
10	42	TM	3	70	20:1	0,37	G 3/4" 13 mm (i.d.)	A
10	21	TM	3	35	40:1	0,37	G 3/4" 13 mm (i.d.)	A
7	160	TM	4	175	8:1	0,37	G 3/4" 13 mm (i.d.)	A
7	86	TM	4	94	15:1	0,37	G 3/4" 13 mm (i.d.)	A
7	64	TM	4	70	20:1	0,37	G 3/4" 13 mm (i.d.)	A
7	32	TM	4	35	40:1	0,37	G 3/4" 13 mm (i.d.)	A
5	240	TM	6	175	8:1	0,37	G 3/4" 18 mm (i.d.)	B
5	128	TM	6	94	15:1	0,37	G 3/4" 18 mm (i.d.)	B
5	96	TM	6	70	20:1	0,37	G 3/4" 18 mm (i.d.)	B
5	48	TM	6	35	40:1	0,37	G 3/4" 18 mm (i.d.)	B
2	1000	UMS	10	175	8:1	0,37	G 1 1/2" 30 mm (i.d.)	C
5	1000	UMS	10	175	8:1	0,55	G 1 1/2" 30 mm (i.d.)	C
5	520	UMS	10	94	15:1	0,37	G 1 1/2" 30 mm (i.d.)	C
4	520	UMS	10	94	15:1	0,37	G 1 1/2" 30 mm (i.d.)	C
5	390	UMS	10	70	20:1	0,37	G 1 1/2" 30 mm (i.d.)	C
5	180	UMS	10	35	40:1	0,37	G 1 1/2" 30 mm (i.d.)	C
5	350	UMS	4	175	8:1	0,37	G 1 1/2" 30 mm (i.d.)	C
5	188	UMS	4	94	15:1	0,37	G 1 1/2" 30 mm (i.d.)	C
5	140	UMS	4	70	20:1	0,37	G 1 1/2" 30 mm (i.d.)	C
5	70	UMS	4	35	40:1	0,37	G 1 1/2" 30 mm (i.d.)	C
5	440	UMS	5	175	8:1	0,37	G 1 1/2" 30 mm (i.d.)	C
5	236	UMS	5	94	15:1	0,37	G 1 1/2" 30 mm (i.d.)	C
5	176	UMS	5	70	20:1	0,37	G 1 1/2" 30 mm (i.d.)	C
5	88	UMS	5	35	40:1	0,37	G 1 1/2" 30 mm (i.d.)	C
5	530	UMS	6	175	8:1	0,37	G 1 1/2" 30 mm (i.d.)	C
5	284	UMS	6	94	15:1	0,37	G 1 1/2" 30 mm (i.d.)	C
5	212	UMS	6	70	20:1	0,37	G 1 1/2" 30 mm (i.d.)	C
5	106	UMS	6	35	40:1	0,37	G 1 1/2" 30 mm (i.d.)	C
3	750	UMS	8	175	8:1	0,37	G 1 1/2" 30 mm (i.d.)	C
5	750	UMS	8	175	8:1	0,55	G 1 1/2" 30 mm (i.d.)	C
5	380	UMS	8	94	15:1	0,37	G 1 1/2" 30 mm (i.d.)	C
5	290	UMS	8	70	20:1	0,37	G 1 1/2" 30 mm (i.d.)	C
5	141	UMS	8	35	40:1	0,37	G 1 1/2" 30 mm (i.d.)	C

Serie PRIUS D 50Hz | STANDARD

PRIUS D 50Hz TRIFASE

bar	l/h	Corpo pompa				Motore	AISI 316L	Kit installazione
		modello	corsa (mm)	SPM	riduzione	kW	connessione tubi	
10	60	NM	3	175	8:1	0,18	R 1/2″	A
10	30	NM	3	94	15:1	0,18	R 1/2″	A
10	24	NM	3	70	20:1	0,18	R 1/2″	A
10	12	NM	3	35	40:1	0,18	R 1/2″	A
10	16	NM	4	35	40:1	0,18	R 1/2″	A
10	105	TM	3	175	8:1	0,37	R 3/4″	A
10	56	TM	3	94	15:1	0,37	R 3/4″	A
10	42	TM	3	70	20:1	0,37	R 3/4″	A
10	21	TM	3	35	40:1	0,37	R 3/4″	A
7	160	TM	4	175	8:1	0,37	R 3/4″	A
7	86	TM	4	94	15:1	0,37	R 3/4″	A
7	64	TM	4	70	20:1	0,37	R 3/4″	A
7	32	TM	4	35	40:1	0,37	R 3/4″	A
5	240	TM	6	175	8:1	0,37	R 3/4″	B
5	128	TM	6	94	15:1	0,37	R 3/4″	B
5	96	TM	6	70	20:1	0,37	R 3/4″	B
5	48	TM	6	35	40:1	0,37	R 3/4″	B
2	1000	UMS	10	175	8:1	0,37	R 1″	C
5	1000	UMS	10	175	8:1	0,55	R 1″	C
5	520	UMS	10	94	15:1	0,37	R 1″	C
4	520	UMS	10	94	15:1	0,37	R 1″	C
5	390	UMS	10	70	20:1	0,37	R 1″	C
5	180	UMS	10	35	40:1	0,37	R 1″	C
5	350	UMS	4	175	8:1	0,37	R 1″	C
5	188	UMS	4	94	15:1	0,37	R 1″	C
5	140	UMS	4	70	20:1	0,37	R 1″	C
5	70	UMS	4	35	40:1	0,37	R 1″	C
5	440	UMS	5	175	8:1	0,37	R 1″	C
5	236	UMS	5	94	15:1	0,37	R 1″	C
5	176	UMS	5	70	20:1	0,37	R 1″	C
5	88	UMS	5	35	40:1	0,37	R 1″	C
5	530	UMS	6	175	8:1	0,37	R 1″	C
5	284	UMS	6	94	15:1	0,37	R 1″	C
5	212	UMS	6	70	20:1	0,37	R 1″	C
5	106	UMS	6	35	40:1	0,37	R 1″	C
3	750	UMS	8	175	8:1	0,37	R 1″	C
5	750	UMS	8	175	8:1	0,55	R 1″	C
5	380	UMS	8	94	15:1	0,37	R 1″	C
5	290	UMS	8	70	20:1	0,37	R 1″	C
5	141	UMS	8	35	40:1	0,37	R 1″	C

Serie PRIUS D 50Hz | STANDARD

PRIUS D 50Hz TRIFASE

bar	l/h	Corpo pompa				Motore	PP	Kit installazione
		modello	corsa (mm)	SPM	riduzione	kW	connessione tubi	
10	60	NM	3	175	8:1	0,18	G 1/2" 13 mm (i.d.)	A
10	30	NM	3	94	15:1	0,18	G 1/2" 13 mm (i.d.)	A
10	24	NM	3	70	20:1	0,18	G 1/2" 13 mm (i.d.)	A
10	12	NM	3	35	40:1	0,18	G 1/2" 13 mm (i.d.)	A
10	16	NM	4	35	40:1	0,18	G 1/2" 13 mm (i.d.)	A
10	105	TM	3	175	8:1	0,37	G 3/4" 13 mm (i.d.)	A
10	56	TM	3	94	15:1	0,37	G 3/4" 13 mm (i.d.)	A
10	42	TM	3	70	20:1	0,37	G 3/4" 13 mm (i.d.)	A
10	21	TM	3	35	40:1	0,37	G 3/4" 13 mm (i.d.)	A
7	160	TM	4	175	8:1	0,37	G 3/4" 13 mm (i.d.)	A
7	86	TM	4	94	15:1	0,37	G 3/4" 13 mm (i.d.)	A
7	64	TM	4	70	20:1	0,37	G 3/4" 13 mm (i.d.)	A
7	32	TM	4	35	40:1	0,37	G 3/4" 13 mm (i.d.)	A
5	240	TM	6	175	8:1	0,37	G 3/4" 18 mm (i.d.)	B
5	128	TM	6	94	15:1	0,37	G 3/4" 18 mm (i.d.)	B
5	96	TM	6	70	20:1	0,37	G 3/4" 18 mm (i.d.)	B
5	48	TM	6	35	40:1	0,37	G 3/4" 18 mm (i.d.)	B
2	1000	UMS	10	175	8:1	0,37	G 1 1/2" 30 mm (i.d.)	C
5	1000	UMS	10	175	8:1	0,55	G 1 1/2" 30 mm (i.d.)	C
5	520	UMS	10	94	15:1	0,37	G 1 1/2" 30 mm (i.d.)	C
4	520	UMS	10	94	15:1	0,37	G 1 1/2" 30 mm (i.d.)	C
5	390	UMS	10	70	20:1	0,37	G 1 1/2" 30 mm (i.d.)	C
5	180	UMS	10	35	40:1	0,37	G 1 1/2" 30 mm (i.d.)	C
5	350	UMS	4	175	8:1	0,37	G 1 1/2" 30 mm (i.d.)	C
5	188	UMS	4	94	15:1	0,37	G 1 1/2" 30 mm (i.d.)	C
5	140	UMS	4	70	20:1	0,37	G 1 1/2" 30 mm (i.d.)	C
5	70	UMS	4	35	40:1	0,37	G 1 1/2" 30 mm (i.d.)	C
5	440	UMS	5	175	8:1	0,37	G 1 1/2" 30 mm (i.d.)	C
5	236	UMS	5	94	15:1	0,37	G 1 1/2" 30 mm (i.d.)	C
5	176	UMS	5	70	20:1	0,37	G 1 1/2" 30 mm (i.d.)	C
5	88	UMS	5	35	40:1	0,37	G 1 1/2" 30 mm (i.d.)	C
5	530	UMS	6	175	8:1	0,37	G 1 1/2" 30 mm (i.d.)	C
5	284	UMS	6	94	15:1	0,37	G 1 1/2" 30 mm (i.d.)	C
5	212	UMS	6	70	20:1	0,37	G 1 1/2" 30 mm (i.d.)	C
5	106	UMS	6	35	40:1	0,37	G 1 1/2" 30 mm (i.d.)	C
3	750	UMS	8	175	8:1	0,37	G 1 1/2" 30 mm (i.d.)	C
5	750	UMS	8	175	8:1	0,55	G 1 1/2" 30 mm (i.d.)	C
5	380	UMS	8	94	15:1	0,37	G 1 1/2" 30 mm (i.d.)	C
5	290	UMS	8	70	20:1	0,37	G 1 1/2" 30 mm (i.d.)	C
5	141	UMS	8	35	40:1	0,37	G 1 1/2" 30 mm (i.d.)	C

Serie PRIUS D 50Hz | STANDARD

PRIUS D 50Hz MONOFASE

bar	l/h	Corpo pompa				Motore	PVDF	Kit installazione
		modello	corsa (mm)	SPM	riduzione	kW	connessione tubi	
10	60	NM	3	175	8:1	0,37	G 1/2" 13 mm (i.d.)	A
10	30	NM	3	94	15:1	0,37	G 1/2" 13 mm (i.d.)	A
10	24	NM	3	70	20:1	0,37	G 1/2" 13 mm (i.d.)	A
10	12	NM	3	35	40:1	0,37	G 1/2" 13 mm (i.d.)	A
10	105	TM	3	175	8:1	0,37	G 3/4" 13 mm (i.d.)	A
10	56	TM	3	94	15:1	0,37	G 3/4" 13 mm (i.d.)	A
10	42	TM	3	70	20:1	0,37	G 3/4" 13 mm (i.d.)	A
10	21	TM	3	35	40:1	0,37	G 3/4" 13 mm (i.d.)	A
7	160	TM	4	175	8:1	0,37	G 3/4" 13 mm (i.d.)	A
7	86	TM	4	94	15:1	0,37	G 3/4" 13 mm (i.d.)	A
7	64	TM	4	70	20:1	0,37	G 3/4" 13 mm (i.d.)	A
7	32	TM	4	35	40:1	0,37	G 3/4" 13 mm (i.d.)	A
5	240	TM	6	175	8:1	0,37	G 3/4" 18 mm (i.d.)	B
5	128	TM	6	94	15:1	0,37	G 3/4" 18 mm (i.d.)	B
5	96	TM	6	70	20:1	0,37	G 3/4" 18 mm (i.d.)	B
5	48	TM	6	35	40:1	0,37	G 3/4" 18 mm (i.d.)	B
5	350	UMS	4	175	8:1	0,55	G 1 1/2" 30 mm (i.d.)	C
5	188	UMS	4	94	15:1	0,37	G 1 1/2" 30 mm (i.d.)	C
5	140	UMS	4	70	20:1	0,37	G 1 1/2" 30 mm (i.d.)	C
5	70	UMS	4	35	40:1	0,37	G 1 1/2" 30 mm (i.d.)	C
5	440	UMS	5	175	8:1	0,55	G 1 1/2" 30 mm (i.d.)	C
5	236	UMS	5	94	15:1	0,37	G 1 1/2" 30 mm (i.d.)	C
5	176	UMS	5	70	20:1	0,37	G 1 1/2" 30 mm (i.d.)	C
5	88	UMS	5	35	40:1	0,37	G 1 1/2" 30 mm (i.d.)	C
5	530	UMS	6	175	8:1	0,55	G 1 1/2" 30 mm (i.d.)	C
5	284	UMS	6	94	15:1	0,37	G 1 1/2" 30 mm (i.d.)	C
5	212	UMS	6	70	20:1	0,37	G 1 1/2" 30 mm (i.d.)	C
5	106	UMS	6	35	40:1	0,37	G 1 1/2" 30 mm (i.d.)	C

Serie PRIUS D 50Hz | STANDARD

PRIUS D 50Hz MONOFASE

bar	l/h	Corpo pompa				Motore	AISI 316L	Kit installazione
		modello	corsa (mm)	SPM	riduzione	kW	connessione tubi	
10	60	NM	3	175	8:1	0,37	R 1/2″	A
10	30	NM	3	94	15:1	0,37	R 1/2″	A
10	24	NM	3	70	20:1	0,37	R 1/2″	A
10	12	NM	3	35	40:1	0,37	R 1/2″	A
10	105	TM	3	175	8:1	0,37	R 3/4″	A
10	56	TM	3	94	15:1	0,37	R 3/4″	A
10	42	TM	3	70	20:1	0,37	R 3/4″	A
10	21	TM	3	35	40:1	0,37	R 3/4″	A
7	160	TM	4	175	8:1	0,37	R 3/4″	A
7	86	TM	4	94	15:1	0,37	R 3/4″	A
7	64	TM	4	70	20:1	0,37	R 3/4″	A
7	32	TM	4	35	40:1	0,37	R 3/4″	A
5	240	TM	6	175	8:1	0,37	R 3/4″	B
5	128	TM	6	94	15:1	0,37	R 3/4″	B
5	96	TM	6	70	20:1	0,37	R 3/4″	B
5	48	TM	6	35	40:1	0,37	R 3/4″	B
5	350	UMS	4	175	8:1	0,55	R 1″	C
5	188	UMS	4	94	15:1	0,37	R 1″	C
5	140	UMS	4	70	20:1	0,37	R 1″	C
5	70	UMS	4	35	40:1	0,37	R 1″	C
5	440	UMS	5	175	8:1	0,55	R 1″	C
5	236	UMS	5	94	15:1	0,37	R 1″	C
5	176	UMS	5	70	20:1	0,37	R 1″	C
5	88	UMS	5	35	40:1	0,37	R 1″	C
5	530	UMS	6	175	8:1	0,55	R 1″	C
5	284	UMS	6	94	15:1	0,37	R 1″	C
5	212	UMS	6	70	20:1	0,37	R 1″	C
5	106	UMS	6	35	40:1	0,37	R 1″	C

Serie PRIUS D 50Hz | STANDARD

PRIUS D 50Hz MONOFASE

bar	l/h	Corpo pompa				Motore	PP	Kit installazione
		modello	corsa (mm)	SPM	riduzione	kW	connessione tubi	
10	60	NM	3	175	8:1	0,37	G 1/2" 13 mm (i.d.)	A
10	30	NM	3	94	15:1	0,37	G 1/2" 13 mm (i.d.)	A
10	24	NM	3	70	20:1	0,37	G 1/2" 13 mm (i.d.)	A
10	12	NM	3	35	40:1	0,37	G 1/2" 13 mm (i.d.)	A
10	105	TM	3	175	8:1	0,37	G 3/4" 13 mm (i.d.)	A
10	56	TM	3	94	15:1	0,37	G 3/4" 13 mm (i.d.)	A
10	42	TM	3	70	20:1	0,37	G 3/4" 13 mm (i.d.)	A
10	21	TM	3	35	40:1	0,37	G 3/4" 13 mm (i.d.)	A
7	160	TM	4	175	8:1	0,37	G 3/4" 13 mm (i.d.)	A
7	86	TM	4	94	15:1	0,37	G 3/4" 13 mm (i.d.)	A
7	64	TM	4	70	20:1	0,37	G 3/4" 13 mm (i.d.)	A
7	32	TM	4	35	40:1	0,37	G 3/4" 13 mm (i.d.)	A
5	240	TM	6	175	8:1	0,37	G 3/4" 18 mm (i.d.)	B
5	128	TM	6	94	15:1	0,37	G 3/4" 18 mm (i.d.)	B
5	96	TM	6	70	20:1	0,37	G 3/4" 18 mm (i.d.)	B
5	48	TM	6	35	40:1	0,37	G 3/4" 18 mm (i.d.)	B
5	350	UMS	4	175	8:1	0,55	G 1 1/2" 30 mm (i.d.)	C
5	188	UMS	4	94	15:1	0,37	G 1 1/2" 30 mm (i.d.)	C
5	140	UMS	4	70	20:1	0,37	G 1 1/2" 30 mm (i.d.)	C
5	70	UMS	4	35	40:1	0,37	G 1 1/2" 30 mm (i.d.)	C
5	440	UMS	5	175	8:1	0,55	G 1 1/2" 30 mm (i.d.)	C
5	236	UMS	5	94	15:1	0,37	G 1 1/2" 30 mm (i.d.)	C
5	176	UMS	5	70	20:1	0,37	G 1 1/2" 30 mm (i.d.)	C
5	88	UMS	5	35	40:1	0,37	G 1 1/2" 30 mm (i.d.)	C
5	530	UMS	6	175	8:1	0,55	G 1 1/2" 30 mm (i.d.)	C
5	284	UMS	6	94	15:1	0,37	G 1 1/2" 30 mm (i.d.)	C
5	212	UMS	6	70	20:1	0,37	G 1 1/2" 30 mm (i.d.)	C
5	106	UMS	6	35	40:1	0,37	G 1 1/2" 30 mm (i.d.)	C

Serie PRIUS D 50Hz | ALTA PRESSIONE

PRIUS D 50Hz AP TRIFASE

bar	l/h	Corpo pompa				Motore	PVDF	Kit installazione
		modello	corsa (mm)	SPM	riduzione	kW	connessione tubi	
20	30	NM AP	2	175	8:1	0,37	8x10 (PVDF) / 8x12 (PVC)	●
20	16	NM AP	2	94	15:1	0,37	8x10 (PVDF) / 8x12 (PVC)	●
20	12	NM AP	2	70	20:1	0,37	8x10 (PVDF) / 8x12 (PVC)	●
20	6	NM AP	2	35	40:1	0,37	8x10 (PVDF) / 8x12 (PVC)	●

PRIUS D 50Hz AP TRIFASE

bar	l/h	Corpo pompa				Motore	AISI 316L	Kit installazione
		modello	corsa (mm)	SPM	riduzione	kW	connessione tubi	
100	4	LM AP	1,5	175	8:1	0,37	R 3/8″	●
100	2	LM AP	1,5	94	15:1	0,37	R 3/8″	●
100	1,5	LM AP	1,5	70	20:1	0,37	R 3/8″	●
50	17	MM AP	2	175	8:1	0,37	R 1/2″	●
50	9	MM AP	2	94	15:1	0,37	R 1/2″	●
50	5	MM AP	2	70	20:1	0,37	R 1/2″	●
50	2,5	MM AP	2	35	40:1	0,37	R 1/2″	●
30	28	MM AP	2	175	8:1	0,37	R 1/2″	●
30	14	MM AP	2	94	15:1	0,37	R 1/2″	●
30	10	MM AP	2	70	20:1	0,37	R 1/2″	●
30	5	MM AP	2	35	40:1	0,37	R 1/2″	●
30	76	SM AP	4	175	8:1	0,37	R 1/2″	●
30	41	SM AP	4	94	15:1	0,37	R 1/2″	●
30	30	SM AP	4	70	20:1	0,37	R 1/2″	●
30	15	SM AP	4	35	40:1	0,37	R 1/2″	●
20	91	TM AP	6	94	15:1	0,37	R 3/4″	●
20	68	TM AP	6	70	20:1	0,37	R 3/4″	●
20	34	TM AP	6	35	40:1	0,37	R 3/4″	●

Serie PRIUS D 50Hz | ALTA PRESSIONE

PRIUS D 50Hz AP MONOFASE

bar	l/h	Corpo pompa				Motore	AISI 316L	Kit installazione
		modello	corsa (mm)	SPM	riduzione	kW	connessione tubi	
100	4	LM AP	1,5	175	8:1	0,37	R 3/8″	●
100	2	LM AP	1,5	94	15:1	0,37	R 3/8″	●
100	1,5	LM AP	1,5	70	20:1	0,37	R 3/8″	●
50	17	MM AP	2	175	8:1	0,37	R 1/2″	●
50	9	MM AP	2	94	15:1	0,37	R 1/2″	●
50	5	MM AP	2	70	20:1	0,37	R 1/2″	●
50	2,5	MM AP	2	35	40:1	0,37	R 1/2″	●
30	28	MM AP	2	175	8:1	0,37	R 1/2″	●
30	14	MM AP	2	94	15:1	0,37	R 1/2″	●
30	10	MM AP	2	70	20:1	0,37	R 1/2″	●
30	5	MM AP	2	35	40:1	0,37	R 1/2″	●
30	76	SM AP	4	175	8:1	0,37	R 1/2″	●
30	41	SM AP	4	94	15:1	0,37	R 1/2″	●
30	30	SM AP	4	70	20:1	0,37	R 1/2″	●
30	15	SM AP	4	35	40:1	0,37	R 1/2″	●
20	170	TM AP	6	175	8:1	0,55	R 3/4″	●
20	91	TM AP	6	94	15:1	0,55	R 3/4″	●
20	68	TM AP	6	70	20:1	0,37	R 3/4″	●
20	34	TM AP	6	35	40:1	0,37	R 3/4″	●

Serie PRIUS D 50Hz | ATEX 2G/2D

PRIUS D 50Hz TRIFASE ATEX 2G

bar	l/h	Corpo pompa				Motore	AISI 316L (II 2G Ex h IIC T3 Gb)	Kit installazione
		modello	corsa (mm)	SPM	riduzione	kW	connessione tubi	
10	6	NM	1,5	35	40:1	0,25	R 1/2"	●
10	60	NM	3	175	8:1	0,25	R 1/2"	●
10	30	NM	3	94	15:1	0,25	R 1/2"	●
10	24	NM	3	70	20:1	0,25	R 1/2"	●
10	12	NM	3	35	40:1	0,25	R 1/2"	●
10	16	NM	4	35	40:1	0,25	R 1/2"	●
10	105	TM	3	175	8:1	0,37	R 3/4"	●
10	56	TM	3	94	15:1	0,37	R 3/4"	●
10	42	TM	3	70	20:1	0,37	R 3/4"	●
10	21	TM	3	35	40:1	0,37	R 3/4"	●
7	160	TM	4	175	8:1	0,37	R 3/4"	●
7	86	TM	4	94	15:1	0,37	R 3/4"	●
7	64	TM	4	70	20:1	0,37	R 3/4"	●
7	32	TM	4	35	40:1	0,37	R 3/4"	●
5	240	TM	6	175	8:1	0,37	R 3/4"	●
5	128	TM	6	94	15:1	0,37	R 3/4"	●
5	96	TM	6	70	20:1	0,37	R 3/4"	●
5	48	TM	6	35	40:1	0,37	R 3/4"	●

PRIUS D 50Hz TRIFASE ATEX 2D

bar	l/h	Corpo pompa				Motore	AISI 316L (II 2D Ex h IIIC T120° Db)	Kit installazione
		modello	corsa (mm)	SPM	riduzione	kW	connessione tubi	
10	6	NM	1,5	35	40:1	0,25	R 1/2"	●
10	60	NM	3	175	8:1	0,25	R 1/2"	●
10	30	NM	3	94	15:1	0,25	R 1/2"	●
10	24	NM	3	70	20:1	0,25	R 1/2"	●
10	12	NM	3	35	40:1	0,25	R 1/2"	●
10	16	NM	4	35	40:1	0,25	R 1/2"	●
10	105	TM	3	175	8:1	0,37	R 3/4"	●
10	56	TM	3	94	15:1	0,37	R 3/4"	●
10	42	TM	3	70	20:1	0,37	R 3/4"	●
10	21	TM	3	35	40:1	0,37	R 3/4"	●
7	160	TM	4	175	8:1	0,37	R 3/4"	●
7	86	TM	4	94	15:1	0,37	R 3/4"	●
7	64	TM	4	70	20:1	0,37	R 3/4"	●
7	32	TM	4	35	40:1	0,37	R 3/4"	●
5	240	TM	6	175	8:1	0,37	R 3/4"	●
5	128	TM	6	94	15:1	0,37	R 3/4"	●
5	96	TM	6	70	20:1	0,37	R 3/4"	●
5	48	TM	6	35	40:1	0,37	R 3/4"	●

Serie PRIUS D 50Hz | ALTA PRESSIONE ATEX 2G/2D

PRIUS D 50Hz AP TRIFASE ATEX 2G

bar	l/h	Corpo pompa				Motore	AISI 316L (II 2G Ex h IIC T3 Gb)	Kit installazione
		modello	corsa (mm)	SPM	riduzione	kW	connessione tubi	
100	4	LM AP	1,5	175	8:1	0,37	R 3/8″	●
100	2	LM AP	1,5	94	15:1	0,37	R 3/8″	●
100	1,5	LM AP	1,5	70	20:1	0,37	R 3/8″	●
50	17	MM AP	2	175	8:1	0,37	R 1/2″	●
50	9	MM AP	2	94	15:1	0,37	R 1/2″	●
50	5	MM AP	2	70	20:1	0,37	R 1/2″	●
50	2,5	MM AP	2	35	40:1	0,37	R 1/2″	●
30	28	NM AP	2	175	8:1	0,37	R 1/2″	●
30	15	NM AP	2	94	15:1	0,37	R 1/2″	●
30	10	NM AP	2	70	20:1	0,37	R 1/2″	●
30	5	NM AP	2	35	40:1	0,37	R 1/2″	●
30	76	SM AP	4	175	8:1	0,37	R 1/2″	●
30	41	SM AP	4	94	15:1	0,37	R 1/2″	●
30	30	SM AP	4	70	20:1	0,37	R 1/2″	●
30	14	SM AP	4	35	40:1	0,37	R 1/2″	●
20	91	TM AP	4	94	15:1	0,37	R 3/4″	●
20	68	TM AP	4	70	20:1	0,37	R 3/4″	●
20	34	TM AP	4	35	40:1	0,37	R 3/4″	●

PRIUS D 50Hz AP TRIFASE ATEX 2D

bar	l/h	Corpo pompa				Motore	AISI 316L (II 2D Ex h IIIC T120° Db)	Kit installazione
		modello	corsa (mm)	SPM	riduzione	kW	connessione tubi	
100	4	LM AP	1,5	175	8:1	0,37	R 3/8″	●
100	2	LM AP	1,5	94	15:1	0,37	R 3/8″	●
100	1,5	LM AP	1,5	70	20:1	0,37	R 3/8″	●
50	17	MM AP	2	175	8:1	0,37	R 1/2″	●
50	9	MM AP	2	94	15:1	0,37	R 1/2″	●
50	5	MM AP	2	70	20:1	0,37	R 1/2″	●
50	2,5	MM AP	2	35	40:1	0,37	R 1/2″	●
30	28	NM AP	2	175	8:1	0,37	R 1/2″	●
30	15	NM AP	2	94	15:1	0,37	R 1/2″	●
30	10	NM AP	2	70	20:1	0,37	R 1/2″	●
30	5	NM AP	2	35	40:1	0,37	R 1/2″	●
30	76	SM AP	4	175	8:1	0,37	R 1/2″	●
30	41	SM AP	4	94	15:1	0,37	R 1/2″	●
30	30	SM AP	4	70	20:1	0,37	R 1/2″	●
30	14	SM AP	4	35	40:1	0,37	R 1/2″	●
20	91	TM AP	4	94	15:1	0,37	R 3/4″	●
20	68	TM AP	4	70	20:1	0,37	R 3/4″	●
20	34	TM AP	4	35	40:1	0,37	R 3/4″	●

Serie PRIUS D 50Hz | ATEX 3G/3D

PRIUS D 50Hz TRIFASE ATEX 3G

bar	l/h	Corpo pompa				Motore	PVDF (II 3G Ex h IIC T3 Gc)	Kit installazione
		modello	corsa (mm)	SPM	riduzione	kW	connessione tubi	
10	60	NM	3	175	8:1	0,18	/	A
10	30	NM	3	94	15:1	0,18	/	A
10	24	NM	3	70	20:1	0,18	/	A
10	12	NM	3	35	40:1	0,18	/	A
10	16	NM	4	35	40:1	0,18	/	A
10	105	TM	3	175	8:1	0,37	/	A
10	56	TM	3	94	15:1	0,37	/	A
10	42	TM	3	70	20:1	0,37	/	A
10	21	NM	3	35	40:1	0,37	/	A
7	160	TM	4	175	8:1	0,37	/	A
7	86	TM	4	94	15:1	0,37	/	A
7	64	TM	4	70	20:1	0,37	/	A
7	32	TM	4	35	40:1	0,37	/	A
5	240	TM	6	175	8:1	0,37	/	B
5	128	TM	6	94	15:1	0,37	/	B
5	96	TM	6	70	20:1	0,37	/	B
5	48	TM	6	35	40:1	0,37	/	B
5	1000	UMS	10	175	8:1	0,55	/	C
2	1000	UMS	10	175	8:1	0,37	/	C
5	520	UMS	10	94	15:1	0,37	/	C
4	520	UMS	10	94	15:1	0,37	/	C
5	390	UMS	10	70	20:1	0,37	/	C
5	180	UMS	10	35	40:1	0,37	/	C
5	350	UMS	4	175	8:1	0,37	/	C
5	188	UMS	4	94	15:1	0,37	/	C
5	140	UMS	4	70	20:1	0,37	/	C
5	70	UMS	4	35	40:1	0,37	/	C
5	440	UMS	5	175	8:1	0,37	/	C
5	236	UMS	5	94	15:1	0,37	/	C
5	176	UMS	5	70	20:1	0,37	/	C
5	88	UMS	5	35	40:1	0,37	/	C
5	530	UMS	6	175	8:1	0,37	/	C
5	284	UMS	6	94	15:1	0,37	/	C
5	212	UMS	6	70	20:1	0,37	/	C
5	106	UMS	6	35	40:1	0,37	/	C
5	750	UMS	8	175	8:1	0,55	/	C
3	750	UMS	8	175	8:1	0,37	/	C
5	380	UMS	8	94	15:1	0,37	/	C
5	290	UMS	8	70	20:1	0,37	/	C
5	141	UMS	8	35	40:1	0,37	/	C

Serie PRIUS D 50Hz | ATEX 3G/3D

PRIUS D 50Hz TRIFASE ATEX 3G

bar	l/h	Corpo pompa				Motore	AISI 316L (II 3G Ex h IIC T3 Gc)	Kit installazione
		modello	corsa (mm)	SPM	riduzione	kW	connessione tubi	
5	1000	UMS	10	175	8:1	0,55	/	C
2	1000	UMS	10	175	8:1	0,37	/	C
5	520	UMS	10	94	15:1	0,37	/	C
4	520	UMS	10	94	15:1	0,37	/	C
5	390	UMS	10	70	20:1	0,37	/	C
5	180	UMS	10	35	40:1	0,37	/	C
5	350	UMS	4	175	8:1	0,37	/	C
5	188	UMS	4	94	15:1	0,37	/	C
5	140	UMS	4	70	20:1	0,37	/	C
5	70	UMS	4	35	40:1	0,37	/	C
5	440	UMS	5	175	8:1	0,37	/	C
5	236	UMS	5	94	15:1	0,37	/	C
5	176	UMS	5	70	20:1	0,37	/	C
5	88	UMS	5	35	40:1	0,37	/	C
5	530	UMS	6	175	8:1	0,37	/	C
5	284	UMS	6	94	15:1	0,37	/	C
5	212	UMS	6	70	20:1	0,37	/	C
5	106	UMS	6	35	40:1	0,37	/	C
5	750	UMS	8	175	8:1	0,55	/	C
3	750	UMS	8	175	8:1	0,37	/	C
5	380	UMS	8	94	15:1	0,37	/	C
5	290	UMS	8	70	20:1	0,37	/	C
5	141	UMS	8	35	40:1	0,37	/	C

Serie PRIUS D 50Hz | ATEX 3G/3D

PRIUS D 50Hz TRIFASE ATEX 3G

bar	l/h	Corpo pompa				Motore	PP (II 3G Ex h IIC T3 Gc)	Kit installazione
		modello	corsa (mm)	SPM	riduzione	kW	connessione tubi	
10	60	NM	3	175	8:1	0,18	/	A
10	30	NM	3	94	15:1	0,18	/	A
10	24	NM	3	70	20:1	0,18	/	A
10	12	NM	3	35	40:1	0,18	/	A
10	16	NM	4	35	40:1	0,18	/	A
10	105	TM	3	175	8:1	0,37	/	A
10	56	TM	3	94	15:1	0,37	/	A
10	42	TM	3	70	20:1	0,37	/	A
10	21	NM	3	35	40:1	0,37	/	A
7	160	TM	4	175	8:1	0,37	/	A
7	86	TM	4	94	15:1	0,37	/	A
7	64	TM	4	70	20:1	0,37	/	A
7	32	TM	4	35	40:1	0,37	/	A
5	240	TM	6	175	8:1	0,37	/	B
5	128	TM	6	94	15:1	0,37	/	B
5	96	TM	6	70	20:1	0,37	/	B
5	48	TM	6	35	40:1	0,37	/	B
5	1000	UMS	10	175	8:1	0,55	/	C
2	1000	UMS	10	175	8:1	0,37	/	C
5	520	UMS	10	94	15:1	0,37	/	C
4	520	UMS	10	94	15:1	0,37	/	C
5	390	UMS	10	70	20:1	0,37	/	C
5	180	UMS	10	35	40:1	0,37	/	C
5	350	UMS	4	175	8:1	0,37	/	C
5	188	UMS	4	94	15:1	0,37	/	C
5	140	UMS	4	70	20:1	0,37	/	C
5	70	UMS	4	35	40:1	0,37	/	C
5	440	UMS	5	175	8:1	0,37	/	C
5	236	UMS	5	94	15:1	0,37	/	C
5	176	UMS	5	70	20:1	0,37	/	C
5	88	UMS	5	35	40:1	0,37	/	C
5	530	UMS	6	175	8:1	0,37	/	C
5	284	UMS	6	94	15:1	0,37	/	C
5	212	UMS	6	70	20:1	0,37	/	C
5	106	UMS	6	35	40:1	0,37	/	C
5	750	UMS	8	175	8:1	0,55	/	C
3	750	UMS	8	175	8:1	0,37	/	C
5	380	UMS	8	94	15:1	0,37	/	C
5	290	UMS	8	70	20:1	0,37	/	C
5	141	UMS	8	35	40:1	0,37	/	C

Serie PRIUS D 50Hz | ATEX 3G/3D

PRIUS D 50Hz TRIFASE ATEX 3D

bar	l/h	Corpo pompa				Motore	PVDF (II 3D Ex h IIIC T120° Dc)	Kit installazione
		modello	corsa (mm)	SPM	riduzione	kW	connessione tubi	
10	60	NM	3	175	8:1	0,25	/	A
10	30	NM	3	94	15:1	0,25	/	A
10	24	NM	3	70	20:1	0,25	/	A
10	12	NM	3	35	40:1	0,25	/	A
10	16	NM	4	35	40:1	0,25	/	A
10	105	TM	3	175	8:1	0,37	/	A
10	56	TM	3	94	15:1	0,37	/	A
10	42	TM	3	70	20:1	0,37	/	A
10	21	NM	3	35	40:1	0,37	/	A
7	160	TM	4	175	8:1	0,37	/	A
7	86	TM	4	94	15:1	0,37	/	A
7	64	TM	4	70	20:1	0,37	/	A
7	32	TM	4	35	40:1	0,37	/	A
5	240	TM	6	175	8:1	0,37	/	B
5	128	TM	6	94	15:1	0,37	/	B
5	96	TM	6	70	20:1	0,37	/	B
5	48	TM	6	35	40:1	0,37	/	B
5	1000	UMS	10	175	8:1	0,25	/	C
2	1000	UMS	10	175	8:1	0,37	/	C
5	520	UMS	10	94	15:1	0,37	/	C
4	520	UMS	10	94	15:1	0,37	/	C
5	390	UMS	10	70	20:1	0,37	/	C
5	180	UMS	10	35	40:1	0,37	/	C
5	350	UMS	4	175	8:1	0,37	/	C
5	188	UMS	4	94	15:1	0,37	/	C
5	140	UMS	4	70	20:1	0,37	/	C
5	70	UMS	4	35	40:1	0,37	/	C
5	440	UMS	5	175	8:1	0,37	/	C
5	236	UMS	5	94	15:1	0,37	/	C
5	176	UMS	5	70	20:1	0,37	/	C
5	88	UMS	5	35	40:1	0,37	/	C
5	530	UMS	6	175	8:1	0,37	/	C
5	284	UMS	6	94	15:1	0,37	/	C
5	212	UMS	6	70	20:1	0,37	/	C
5	106	UMS	6	35	40:1	0,37	/	C
5	750	UMS	8	175	8:1	0,25	/	C
3	750	UMS	8	175	8:1	0,37	/	C
5	380	UMS	8	94	15:1	0,37	/	C
5	290	UMS	8	70	20:1	0,37	/	C
5	141	UMS	8	35	40:1	0,37	/	C

Serie PRIUS D 50Hz | ATEX 3G/3D

PRIUS D 50Hz TRIFASE ATEX 3D

bar	l/h	Corpo pompa				Motore	AISI 316L (II 3D Ex h IIIC T120° Dc)	Kit installazione
		modello	corsa (mm)	SPM	riduzione	kW	connessione tubi	
5	1000	UMS	10	175	8:1	0,55	/	C
2	1000	UMS	10	175	8:1	0,37	/	C
5	520	UMS	10	94	15:1	0,37	/	C
4	520	UMS	10	94	15:1	0,37	/	C
5	390	UMS	10	70	20:1	0,37	/	C
5	180	UMS	10	35	40:1	0,37	/	C
5	350	UMS	4	175	8:1	0,37	/	C
5	188	UMS	4	94	15:1	0,37	/	C
5	140	UMS	4	70	20:1	0,37	/	C
5	70	UMS	4	35	40:1	0,37	/	C
5	440	UMS	5	175	8:1	0,37	/	C
5	236	UMS	5	94	15:1	0,37	/	C
5	176	UMS	5	70	20:1	0,37	/	C
5	88	UMS	5	35	40:1	0,37	/	C
5	530	UMS	6	175	8:1	0,37	/	C
5	284	UMS	6	94	15:1	0,37	/	C
5	212	UMS	6	70	20:1	0,37	/	C
5	106	UMS	6	35	40:1	0,37	/	C
5	750	UMS	8	175	8:1	0,55	/	C
3	750	UMS	8	175	8:1	0,37	/	C
5	380	UMS	8	94	15:1	0,37	/	C
5	290	UMS	8	70	20:1	0,37	/	C
5	141	UMS	8	35	40:1	0,37	/	C

Serie PRIUS D 50Hz | ATEX 3G/3D

PRIUS D 50Hz TRIFASE ATEX 3D

bar	l/h	Corpo pompa				Motore	PP (II 3D Ex h IIIC T120° Dc)	Kit installazione
		modello	corsa (mm)	SPM	riduzione	kW	connessione tubi	
10	60	NM	3	175	8:1	0,18	/	A
10	30	NM	3	94	15:1	0,18	/	A
10	24	NM	3	70	20:1	0,18	/	A
10	12	NM	3	35	40:1	0,18	/	A
10	16	NM	4	35	40:1	0,18	/	A
10	105	TM	3	175	8:1	0,37	/	A
10	56	TM	3	94	15:1	0,37	/	A
10	42	TM	3	70	20:1	0,37	/	A
10	21	NM	3	35	40:1	0,37	/	A
7	160	TM	4	175	8:1	0,37	/	A
7	86	TM	4	94	15:1	0,37	/	A
7	64	TM	4	70	20:1	0,37	/	A
7	32	TM	4	35	40:1	0,37	/	A
5	240	TM	6	175	8:1	0,37	/	B
5	128	TM	6	94	15:1	0,37	/	B
5	96	TM	6	70	20:1	0,37	/	B
5	48	TM	6	35	40:1	0,37	/	B
5	1000	UMS	10	175	8:1	0,55	/	C
2	1000	UMS	10	175	8:1	0,37	/	C
5	520	UMS	10	94	15:1	0,37	/	C
4	520	UMS	10	94	15:1	0,37	/	C
5	390	UMS	10	70	20:1	0,37	/	C
5	180	UMS	10	35	40:1	0,37	/	C
5	350	UMS	4	175	8:1	0,37	/	C
5	188	UMS	4	94	15:1	0,37	/	C
5	140	UMS	4	70	20:1	0,37	/	C
5	70	UMS	4	35	40:1	0,37	/	C
5	440	UMS	5	175	8:1	0,37	/	C
5	236	UMS	5	94	15:1	0,37	/	C
5	176	UMS	5	70	20:1	0,37	/	C
5	88	UMS	5	35	40:1	0,37	/	C
5	530	UMS	6	175	8:1	0,37	/	C
5	284	UMS	6	94	15:1	0,37	/	C
5	212	UMS	6	70	20:1	0,37	/	C
5	106	UMS	6	35	40:1	0,37	/	C
5	750	UMS	8	175	8:1	0,55	/	C
3	750	UMS	8	175	8:1	0,37	/	C
5	380	UMS	8	94	15:1	0,37	/	C
5	290	UMS	8	70	20:1	0,37	/	C
5	141	UMS	8	35	40:1	0,37	/	C

Serie PRIUS D 60Hz | STANDARD

PRIUS D 60Hz TRIFASE

bar	l/h	Corpo pompa				Motore	PVDF	Kit installazione
		modello	corsa (mm)	SPM	riduzione	kW	connessione tubi	
10	55	NM	3	175	10:1	0,18	G 1/2" 13 mm (i.d.)	A
10	27	NM	3	87	20:1	0,18	G 1/2" 13 mm (i.d.)	A
10	14	NM	3	44	40:1	0,18	G 1/2" 13 mm (i.d.)	A
10	100	TM	3	175	10:1	0,37	G 3/4" 13 mm (i.d.)	A
10	50	TM	3	87	20:1	0,37	G 3/4" 13 mm (i.d.)	A
10	25	TM	3	44	40:1	0,37	G 3/4" 13 mm (i.d.)	A
7	150	TM	4	175	10:1	0,37	G 3/4" 13 mm (i.d.)	A
7	75	TM	4	87	20:1	0,37	G 3/4" 13 mm (i.d.)	A
7	37	TM	4	44	40:1	0,37	G 3/4" 13 mm (i.d.)	A
5	230	TM	6	175	10:1	0,37	G 3/4" 18 mm (i.d.)	B
5	115	TM	6	87	20:1	0,37	G 3/4" 18 mm (i.d.)	B
5	57	TM	6	44	40:1	0,37	G 3/4" 18 mm (i.d.)	B
2	950	UMS	10	175	10:1	0,37	G 1 1/2" 30 mm (i.d.)	C
5	950	UMS	10	175	10:1	0,55	G 1 1/2" 30 mm (i.d.)	C
2	472	UMS	10	87	20:1	0,37	G 1 1/2" 30 mm (i.d.)	C
2	238	UMS	10	44	40:1	0,37	G 1 1/2" 30 mm (i.d.)	C
5	335	UMS	4	175	10:1	0,37	G 1 1/2" 30 mm (i.d.)	C
5	165	UMS	4	87	20:1	0,37	G 1 1/2" 30 mm (i.d.)	C
5	84	UMS	4	44	40:1	0,37	G 1 1/2" 30 mm (i.d.)	C
5	420	UMS	5	175	10:1	0,37	G 1 1/2" 30 mm (i.d.)	C
5	210	UMS	5	87	20:1	0,37	G 1 1/2" 30 mm (i.d.)	C
5	105	UMS	5	44	40:1	0,37	G 1 1/2" 30 mm (i.d.)	C
5	505	UMS	6	175	10:1	0,37	G 1 1/2" 30 mm (i.d.)	C
5	250	UMS	6	87	20:1	0,37	G 1 1/2" 30 mm (i.d.)	C
5	126	UMS	6	44	40:1	0,37	G 1 1/2" 30 mm (i.d.)	C
3	720	UMS	8	175	10:1	0,37	G 1 1/2" 30 mm (i.d.)	C
3	357	UMS	8	87	20:1	0,37	G 1 1/2" 30 mm (i.d.)	C
3	181	UMS	8	44	40:1	0,37	G 1 1/2" 30 mm (i.d.)	C
5	720	UMS	8	175	10:1	0,55	G 1 1/2" 30 mm (i.d.)	C

Serie PRIUS D 60Hz | STANDARD

PRIUS D 60Hz TRIFASE

bar	l/h	Corpo pompa				Motore	AISI 316L	Kit installazione
		modello	corsa (mm)	SPM	riduzione	kW	connessione tubi	
10	55	NM	3	175	10:1	0,18	R 1/2″	A
10	27	NM	3	87	20:1	0,18	R 1/2″	A
10	14	NM	3	44	40:1	0,18	R 1/2″	A
10	100	TM	3	175	10:1	0,37	R 3/4″	A
10	50	TM	3	87	20:1	0,37	R 3/4″	A
10	25	TM	3	44	40:1	0,37	R 3/4″	A
7	150	TM	4	175	10:1	0,37	R 3/4″	A
7	75	TM	4	87	20:1	0,37	R 3/4″	A
7	37	TM	4	44	40:1	0,37	R 3/4″	A
5	230	TM	6	175	10:1	0,37	R 3/4″	B
5	115	TM	6	87	20:1	0,37	R 3/4″	B
5	57	TM	6	44	40:1	0,37	R 3/4″	B
2	950	UMS	10	175	10:1	0,37	R 1″	C
5	950	UMS	10	175	10:1	0,55	R 1″	C
2	472	UMS	10	87	20:1	0,37	R 1″	C
2	238	UMS	10	44	40:1	0,37	R 1″	C
5	335	UMS	4	175	10:1	0,37	R 1″	C
5	165	UMS	4	87	20:1	0,37	R 1″	C
5	84	UMS	4	44	40:1	0,37	R 1″	C
5	420	UMS	5	175	10:1	0,37	R 1″	C
5	210	UMS	5	87	20:1	0,37	R 1″	C
5	105	UMS	5	44	40:1	0,37	R 1″	C
5	505	UMS	6	175	10:1	0,37	R 1″	C
5	250	UMS	6	87	20:1	0,37	R 1″	C
5	126	UMS	6	44	40:1	0,37	R 1″	C
3	720	UMS	8	175	10:1	0,37	R 1″	C
3	357	UMS	8	87	20:1	0,37	R 1″	C
3	181	UMS	8	44	40:1	0,37	R 1″	C
5	720	UMS	8	175	10:1	0,55	R 1″	C

Serie PRIUS D 60Hz | STANDARD

PRIUS D 60Hz TRIFASE

bar	l/h	Corpo pompa				Motore	PP	Kit installazione
		modello	corsa (mm)	SPM	riduzione	kW	connessione tubi	
10	55	NM	3	175	10:1	0,18	G 1/2" 13 mm (i.d.)	A
10	27	NM	3	87	20:1	0,18	G 1/2" 13 mm (i.d.)	A
10	14	NM	3	44	40:1	0,18	G 1/2" 13 mm (i.d.)	A
10	100	TM	3	175	10:1	0,37	G 3/4" 13 mm (i.d.)	A
10	50	TM	3	87	20:1	0,37	G 3/4" 13 mm (i.d.)	A
10	25	TM	3	44	40:1	0,37	G 3/4" 13 mm (i.d.)	A
7	150	TM	4	175	10:1	0,37	G 3/4" 13 mm (i.d.)	A
7	75	TM	4	87	20:1	0,37	G 3/4" 13 mm (i.d.)	A
7	37	TM	4	44	40:1	0,37	G 3/4" 13 mm (i.d.)	A
5	230	TM	6	175	10:1	0,37	G 3/4" 18 mm (i.d.)	B
5	115	TM	6	87	20:1	0,37	G 3/4" 18 mm (i.d.)	B
5	57	TM	6	44	40:1	0,37	G 3/4" 18 mm (i.d.)	B
2	950	UMS	10	175	10:1	0,37	G 1 1/2" 30 mm (i.d.)	C
5	950	UMS	10	175	10:1	0,55	G 1 1/2" 30 mm (i.d.)	C
2	472	UMS	10	87	20:1	0,37	G 1 1/2" 30 mm (i.d.)	C
2	238	UMS	10	44	40:1	0,37	G 1 1/2" 30 mm (i.d.)	C
5	335	UMS	4	175	10:1	0,37	G 1 1/2" 30 mm (i.d.)	C
5	165	UMS	4	87	20:1	0,37	G 1 1/2" 30 mm (i.d.)	C
5	84	UMS	4	44	40:1	0,37	G 1 1/2" 30 mm (i.d.)	C
5	420	UMS	5	175	10:1	0,37	G 1 1/2" 30 mm (i.d.)	C
5	210	UMS	5	87	20:1	0,37	G 1 1/2" 30 mm (i.d.)	C
5	105	UMS	5	44	40:1	0,37	G 1 1/2" 30 mm (i.d.)	C
5	505	UMS	6	175	10:1	0,37	G 1 1/2" 30 mm (i.d.)	C
5	250	UMS	6	87	20:1	0,37	G 1 1/2" 30 mm (i.d.)	C
5	126	UMS	6	44	40:1	0,37	G 1 1/2" 30 mm (i.d.)	C
3	720	UMS	8	175	10:1	0,37	G 1 1/2" 30 mm (i.d.)	C
3	357	UMS	8	87	20:1	0,37	G 1 1/2" 30 mm (i.d.)	C
3	181	UMS	8	44	40:1	0,37	G 1 1/2" 30 mm (i.d.)	C
5	720	UMS	8	175	10:1	0,55	G 1 1/2" 30 mm (i.d.)	C

Serie PRIUS D 60Hz | STANDARD

PRIUS D 60Hz MONOFASE

bar	l/h	Corpo pompa				Motore	PVDF	Kit installazione
		modello	corsa (mm)	SPM	riduzione	kW	connessione tubi	
10	55	NM	3	175	10:1	0,37	G 1/2" 13 mm (i.d.)	A
10	27	NM	3	87	20:1	0,37	G 1/2" 13 mm (i.d.)	A
10	14	NM	3	44	40:1	0,37	G 1/2" 13 mm (i.d.)	A
10	100	TM	3	175	10:1	0,37	G 3/4" 13 mm (i.d.)	A
10	50	TM	3	87	20:1	0,37	G 3/4" 13 mm (i.d.)	A
10	25	TM	3	44	40:1	0,37	G 3/4" 13 mm (i.d.)	A
7	150	TM	4	175	10:1	0,37	G 3/4" 13 mm (i.d.)	A
7	75	TM	4	87	20:1	0,37	G 3/4" 13 mm (i.d.)	A
7	37	TM	4	44	40:1	0,37	G 3/4" 13 mm (i.d.)	A
5	230	TM	6	175	10:1	0,37	G 3/4" 18 mm (i.d.)	B
5	115	TM	6	87	20:1	0,37	G 3/4" 18 mm (i.d.)	B
5	57	TM	6	44	40:1	0,37	G 3/4" 18 mm (i.d.)	B
5	335	UMS	4	175	10:1	0,55	G 1 1/2" 30 mm (i.d.)	C
5	165	UMS	4	87	20:1	0,37	G 1 1/2" 30 mm (i.d.)	C
5	84	UMS	4	44	40:1	0,37	G 1 1/2" 30 mm (i.d.)	C
5	420	UMS	5	175	10:1	0,55	G 1 1/2" 30 mm (i.d.)	C
5	210	UMS	5	87	20:1	0,37	G 1 1/2" 30 mm (i.d.)	C
5	105	UMS	5	44	40:1	0,37	G 1 1/2" 30 mm (i.d.)	C
5	505	UMS	6	175	10:1	0,55	G 1 1/2" 30 mm (i.d.)	C
5	250	UMS	6	87	20:1	0,37	G 1 1/2" 30 mm (i.d.)	C
5	126	UMS	6	44	40:1	0,37	G 1 1/2" 30 mm (i.d.)	C

PRIUS D 60Hz MONOFASE

bar	l/h	Corpo pompa				Motore	AISI 316L	Kit installazione
		modello	corsa (mm)	SPM	riduzione	kW	connessione tubi	
10	55	NM	3	175	10:1	0,37	R 1/2"	A
10	27	NM	3	87	20:1	0,37	R 1/2"	A
10	14	NM	3	44	40:1	0,37	R 1/2"	A
10	100	TM	3	175	10:1	0,37	R 3/4"	A
10	50	TM	3	87	20:1	0,37	R 3/4"	A
10	25	TM	3	44	40:1	0,37	R 3/4"	A
7	150	TM	4	175	10:1	0,37	R 3/4"	A
7	75	TM	4	87	20:1	0,37	R 3/4"	A
7	37	TM	4	44	40:1	0,37	R 3/4"	A
5	230	TM	6	175	10:1	0,37	R 3/4"	B
5	115	TM	6	87	20:1	0,37	R 3/4"	B
5	57	TM	6	44	40:1	0,37	R 3/4"	B
5	335	UMS	4	175	10:1	0,55	R 1"	C
5	165	UMS	4	87	20:1	0,37	R 1"	C
5	84	UMS	4	44	40:1	0,37	R 1"	C
5	420	UMS	5	175	10:1	0,55	R 1"	C
5	210	UMS	5	87	20:1	0,37	R 1"	C
5	105	UMS	5	44	40:1	0,37	R 1"	C
5	505	UMS	6	175	10:1	0,55	R 1"	C
5	250	UMS	6	87	20:1	0,37	R 1"	C
5	126	UMS	6	44	40:1	0,37	R 1"	C

Serie PRIUS D 60Hz | STANDARD

PRIUS D 60Hz MONOFASE

bar	l/h	Corpo pompa				Motore	PP	Kit installazione
		modello	corsa (mm)	SPM	riduzione	kW	connessione tubi	
10	55	NM	3	175	10:1	0,37	G 1/2" 13 mm (i.d.)	A
10	27	NM	3	87	20:1	0,37	G 1/2" 13 mm (i.d.)	A
10	14	NM	3	44	40:1	0,37	G 1/2" 13 mm (i.d.)	A
10	100	TM	3	175	10:1	0,37	G 3/4" 13 mm (i.d.)	A
10	50	TM	3	87	20:1	0,37	G 3/4" 13 mm (i.d.)	A
10	25	TM	3	44	40:1	0,37	G 3/4" 13 mm (i.d.)	A
7	150	TM	4	175	10:1	0,37	G 3/4" 13 mm (i.d.)	A
7	75	TM	4	87	20:1	0,37	G 3/4" 13 mm (i.d.)	A
7	37	TM	4	44	40:1	0,37	G 3/4" 13 mm (i.d.)	A
5	230	TM	6	175	10:1	0,37	G 3/4" 18 mm (i.d.)	B
5	115	TM	6	87	20:1	0,37	G 3/4" 18 mm (i.d.)	B
5	57	TM	6	44	40:1	0,37	G 3/4" 18 mm (i.d.)	B
5	335	UMS	4	175	10:1	0,55	G 1 1/2" 30 mm (i.d.)	C
5	165	UMS	4	87	20:1	0,37	G 1 1/2" 30 mm (i.d.)	C
5	84	UMS	4	44	40:1	0,37	G 1 1/2" 30 mm (i.d.)	C
5	420	UMS	5	175	10:1	0,55	G 1 1/2" 30 mm (i.d.)	C
5	210	UMS	5	87	20:1	0,37	G 1 1/2" 30 mm (i.d.)	C
5	105	UMS	5	44	40:1	0,37	G 1 1/2" 30 mm (i.d.)	C
5	505	UMS	6	175	10:1	0,55	G 1 1/2" 30 mm (i.d.)	C
5	250	UMS	6	87	20:1	0,37	G 1 1/2" 30 mm (i.d.)	C
5	126	UMS	6	44	40:1	0,37	G 1 1/2" 30 mm (i.d.)	C

Serie PRIUS D 60Hz | ALTA PRESSIONE

PRIUS D 60Hz AP TRIFASE

bar	l/h	Corpo pompa				Motore	PVDF	Kit installazione
		modello	corsa (mm)	SPM	riduzione	kW	connessione tubi	
20	27	NM AP	2	175	10:1	0,37	8x10 (PVDF) / 8x12 (PVC)	●
20	13	NM AP	2	87	20:1	0,37	8x10 (PVDF) / 8x12 (PVC)	●
20	7	NM AP	2	44	40:1	0,37	8x10 (PVDF) / 8x12 (PVC)	●

PRIUS D 60Hz AP TRIFASE

bar	l/h	Corpo pompa				Motore	AISI 316L	Kit installazione
		modello	corsa (mm)	SPM	riduzione	kW	connessione tubi	
100	3	LM AP	1,5	175	10:1	0,37	R 3/8″	●
100	1,5	LM AP	1,5	87	20:1	0,37	R 3/8″	●
50	14	MM AP	2	175	10:1	0,37	R 1/2″	●
50	7	MM AP	2	87	20:1	0,37	R 1/2″	●
50	3,5	MM AP	2	44	40:1	0,37	R 1/2″	●
30	26	NM AP	2	175	10:1	0,37	R 1/2″	●
30	13	NM AP	2	87	20:1	0,37	R 1/2″	●
30	6	NM AP	2	44	40:1	0,37	R 1/2″	●
30	72	SM AP	4	175	10:1	0,37	R 1/2″	●
30	36	SM AP	4	87	20:1	0,37	R 1/2″	●
30	18	SM AP	4	44	40:1	0,37	R 1/2″	●
20	153	TM AP	6	175	10:1	0,37	R 3/4″	●
20	76	TM AP	6	87	20:1	0,37	R 3/4″	●
20	38	TM AP	6	44	40:1	0,37	R 3/4″	●

Serie PRIUS D 60Hz | ALTA PRESSIONE

PRIUS D 60Hz AP MONOFASE

bar	l/h	Corpo pompa				Motore	AISI 316L	Kit installazione
		modello	corsa (mm)	SPM	riduzione	kW	connessione tubi	
100	3	LM AP	1,5	175	10:1	0,37	R 3/8″	●
100	1,5	LM AP	1,5	87	20:1	0,37	R 3/8″	●
50	14	MM AP	2	175	10:1	0,37	R 1/2″	●
50	7	MM AP	2	87	20:1	0,37	R 1/2″	●
50	3,5	MM AP	2	44	40:1	0,37	R 1/2″	●
30	26	NM AP	2	175	10:1	0,37	R 1/2″	●
30	13	NM AP	2	87	20:1	0,37	R 1/2″	●
30	6	NM AP	2	44	40:1	0,37	R 1/2″	●
30	72	SM AP	4	175	10:1	0,37	R 1/2″	●
30	36	SM AP	4	87	20:1	0,37	R 1/2″	●
30	18	SM AP	4	44	40:1	0,37	R 1/2″	●
20	153	TM AP	6	175	10:1	0,55	R 3/4″	●
20	76	TM AP	6	87	20:1	0,37	R 3/4″	●
20	38	TM AP	6	44	40:1	0,37	R 3/4″	●

Serie PRIUS D 60Hz | ATEX 2G/2D

PRIUS D 60Hz TRIFASE ATEX 2G

bar	l/h	Corpo pompa				Motore	AISI 316L (II 2G Ex h IIC T3 Gb)	Kit installazione
		modello	corsa (mm)	SPM	riduzione	kW	connessione tubi	
10	7	NM	1,5	35	40:1	0,37	R 1/2"	●
10	55	NM	3	175	10:1	0,37	R 1/2"	●
10	27	NM	3	70	20:1	0,37	R 1/2"	●
10	14	NM	3	35	40:1	0,37	R 1/2"	●
10	100	TM	3	175	10:1	0,37	R 1/2"	●
10	50	TM	3	87	20:1	0,37	R 3/4"	●
10	25	TM	3	44	40:1	0,37	R 3/4"	●
7	150	TM	4	175	10:1	0,37	R 3/4"	●
7	75	TM	4	87	20:1	0,37	R 3/4"	●
7	37	TM	4	44	40:1	0,37	R 3/4"	●
5	230	TM	6	175	10:1	0,37	R 3/4"	●
5	115	TM	6	87	20:1	0,37	R 3/4"	●
5	57	TM	6	44	40:1	0,37	R 3/4"	●

PRIUS D 60Hz TRIFASE ATEX 2D

bar	l/h	Corpo pompa				Motore	AISI 316L (II 2D Ex h IIIC T120° Db)	Kit installazione
		modello	corsa (mm)	SPM	riduzione	kW	connessione tubi	
10	7	NM	1,5	35	40:1	0,43	R 1/2"	●
10	55	NM	3	175	10:1	0,43	R 1/2"	●
10	27	NM	3	70	20:1	0,43	R 1/2"	●
10	14	NM	3	35	40:1	0,43	R 1/2"	●
10	100	TM	3	175	10:1	0,43	R 1/2"	●
10	50	TM	3	87	20:1	0,43	R 3/4"	●
10	25	TM	3	44	40:1	0,43	R 3/4"	●
7	150	TM	4	175	10:1	0,43	R 3/4"	●
7	75	TM	4	87	20:1	0,43	R 3/4"	●
7	37	TM	4	44	40:1	0,43	R 3/4"	●
5	230	TM	6	175	10:1	0,43	R 3/4"	●
5	115	TM	6	87	20:1	0,43	R 3/4"	●
5	57	TM	6	44	40:1	0,43	R 3/4"	●

Serie PRIUS D 60Hz | ALTA PRESSIONE ATEX 2G/2D

PRIUS D 60Hz AP TRIFASE ATEX 2G

bar	l/h	Corpo pompa				Motore	AISI 316L (II 2G Ex h IIC T3 Gb)	Kit installazione
		modello	corsa (mm)	SPM	riduzione	kW	connessione tubi	
100	3	LM AP	1,5	175	10:1	0,43	R 3/8″	●
100	1,5	LM AP	1,5	70	20:1	0,43	R 3/8″	●
50	14	MM AP	2	175	10:1	0,43	R 1/2″	●
50	7	MM AP	2	87	20:1	0,43	R 1/2″	●
50	3,5	MM AP	2	44	40:1	0,43	R 1/2″	●
30	26	MM AP	2	175	10:1	0,43	R 1/2″	●
30	13	MM AP	2	87	20:1	0,43	R 1/2″	●
30	6	MM AP	2	44	40:1	0,43	R 1/2″	●
30	72	SM AP	4	175	10:1	0,43	R 1/2″	●
30	36	SM AP	4	87	20:1	0,43	R 1/2″	●
30	18	SM AP	4	44	40:1	0,43	R 1/2″	●
20	153	TM AP	6	175	10:1	0,43	R 3/4″	●
20	76	TM AP	6	87	20:1	0,43	R 3/4″	●
20	38	TM AP	6	44	40:1	0,43	R 3/4″	●

PRIUS D 60Hz AP TRIFASE ATEX 2D

bar	l/h	Corpo pompa				Motore	AISI 316L (II 2D Ex h IIIC T120° Db)	Kit installazione
		modello	corsa (mm)	SPM	riduzione	kW	connessione tubi	
100	3	LM AP	1,5	175	10:1	0,43	R 3/8″	●
100	1,5	LM AP	1,5	70	20:1	0,43	R 3/8″	●
50	14	MM AP	2	175	10:1	0,43	R 1/2″	●
50	7	MM AP	2	87	20:1	0,43	R 1/2″	●
50	3,5	MM AP	2	44	40:1	0,43	R 1/2″	●
30	26	MM AP	2	175	10:1	0,43	R 1/2″	●
30	13	MM AP	2	87	20:1	0,43	R 1/2″	●
30	6	MM AP	2	44	40:1	0,43	R 1/2″	●
30	72	SM AP	4	175	10:1	0,43	R 1/2″	●
30	36	SM AP	4	87	20:1	0,43	R 1/2″	●
30	18	SM AP	4	44	40:1	0,43	R 1/2″	●
20	153	TM AP	6	175	10:1	0,43	R 3/4″	●
20	76	TM AP	6	87	20:1	0,43	R 3/4″	●
20	38	TM AP	6	44	40:1	0,43	R 3/4″	●

Serie PRIUS D 60Hz | ATEX 3G/3D

PRIUS D 60Hz TRIFASE ATEX 3G

bar	l/h	Corpo pompa				Motore	PVDF (II 3G Ex h IIC T3 Gc)	Kit installazione
		modello	corsa (mm)	SPM	riduzione	kW	connessione tubi	
10	55	NM	3	175	10:1	0,25	/	A
10	27	NM	3	70	20:1	0,25	/	A
10	14	NM	3	35	40:1	0,25	/	A
10	100	TM	3	175	10:1	0,37	/	A
10	50	TM	3	87	20:1	0,37	/	A
10	25	TM	3	44	40:1	0,37	/	A
7	150	TM	4	175	10:1	0,37	/	A
7	75	TM	4	87	20:1	0,37	/	A
7	37	TM	4	44	40:1	0,37	/	A
5	230	TM	6	175	10:1	0,37	/	B
5	115	TM	6	87	20:1	0,37	/	B
5	57	TM	6	44	40:1	0,37	/	B
5	335	UMS	4	175	10:1	0,37	/	C
5	165	UMS	4	87	20:1	0,37	/	C
5	84	UMS	4	44	40:1	0,37	/	C
5	420	UMS	5	175	10:1	0,37	/	C
5	210	UMS	5	87	20:1	0,37	/	C
5	105	UMS	5	44	40:1	0,37	/	C
5	505	UMS	6	175	10:1	0,37	/	C
5	250	UMS	6	87	20:1	0,37	/	C
5	126	UMS	6	44	40:1	0,37	/	C

PRIUS D 60Hz TRIFASE ATEX 3G

bar	l/h	Corpo pompa				Motore	AISI 316L (II 3G Ex h IIC T3 Gc)	Kit installazione
		modello	corsa (mm)	SPM	riduzione	kW	connessione tubi	
5	335	UMS	4	175	10:1	0,37	/	C
5	165	UMS	4	87	20:1	0,37	/	C
5	84	UMS	4	44	40:1	0,37	/	C
5	420	UMS	5	175	10:1	0,37	/	C
5	210	UMS	5	87	20:1	0,37	/	C
5	105	UMS	5	44	40:1	0,37	/	C
5	505	UMS	6	175	10:1	0,37	/	C
5	250	UMS	6	87	20:1	0,37	/	C
5	126	UMS	6	44	40:1	0,37	/	C

Serie PRIUS D 60Hz | ATEX 3G/3D

PRIUS D 60Hz TRIFASE ATEX 3G

bar	l/h	Corpo pompa				Motore	PP (II 3G Ex h IIC T3 Gc)	Kit installazione
		modello	corsa (mm)	SPM	riduzione	kW	connessione tubi	
10	55	NM	3	175	10:1	0,25	/	A
10	27	NM	3	70	20:1	0,25	/	A
10	14	NM	3	35	40:1	0,25	/	A
10	100	TM	3	175	10:1	0,37	/	A
10	50	TM	3	87	20:1	0,37	/	A
10	25	TM	3	44	40:1	0,37	/	A
7	150	TM	4	175	10:1	0,37	/	A
7	75	TM	4	87	20:1	0,37	/	A
7	37	TM	4	44	40:1	0,37	/	A
5	230	TM	6	175	10:1	0,37	/	B
5	115	TM	6	87	20:1	0,37	/	B
5	57	TM	6	44	40:1	0,37	/	B
5	335	UMS	4	175	10:1	0,37	/	C
5	165	UMS	4	87	20:1	0,37	/	C
5	84	UMS	4	44	40:1	0,37	/	C
5	420	UMS	5	175	10:1	0,37	/	C
5	210	UMS	5	87	20:1	0,37	/	C
5	105	UMS	5	44	40:1	0,37	/	C
5	505	UMS	6	175	10:1	0,37	/	C
5	250	UMS	6	87	20:1	0,37	/	C
5	126	UMS	6	44	40:1	0,37	/	C

PRIUS D 60Hz TRIFASE ATEX 3D

bar	l/h	Corpo pompa				Motore	PVDF (II 3D Ex h IIIC T120° Dc)	Kit installazione
		modello	corsa (mm)	SPM	riduzione	kW	connessione tubi	
10	55	NM	3	175	10:1	0,29	/	A
10	27	NM	3	70	20:1	0,29	/	A
10	14	NM	3	35	40:1	0,29	/	A
10	100	TM	3	175	10:1	0,43	/	A
10	50	TM	3	87	20:1	0,43	/	A
10	25	TM	3	44	40:1	0,43	/	A
7	150	TM	4	175	10:1	0,43	/	A
7	75	TM	4	87	20:1	0,43	/	A
7	37	TM	4	44	40:1	0,43	/	A
5	230	TM	6	175	10:1	0,43	/	B
5	115	TM	6	87	20:1	0,43	/	B
5	57	TM	6	44	40:1	0,43	/	B
5	335	UMS	4	175	10:1	0,43	/	C
5	165	UMS	4	87	20:1	0,43	/	C
5	84	UMS	4	44	40:1	0,43	/	C
5	420	UMS	5	175	10:1	0,43	/	C
5	210	UMS	5	87	20:1	0,43	/	C
5	105	UMS	5	44	40:1	0,43	/	C
5	505	UMS	6	175	10:1	0,43	/	C
5	250	UMS	6	87	20:1	0,43	/	C
5	126	UMS	6	44	40:1	0,43	/	C

Serie PRIUS D 60Hz | ATEX 3G/3D

PRIUS D 60Hz TRIFASE ATEX 3D

bar	l/h	Corpo pompa				Motore	AISI 316L (II 3D Ex h IIIC T120° Dc)	Kit installazione
		modello	corsa (mm)	SPM	riduzione	kW	connessione tubi	
5	335	UMS	4	175	10:1	0,43	/	C
5	165	UMS	4	87	20:1	0,43	/	C
5	84	UMS	4	44	40:1	0,43	/	C
5	420	UMS	5	175	10:1	0,43	/	C
5	210	UMS	5	87	20:1	0,43	/	C
5	105	UMS	5	44	40:1	0,43	/	C
5	505	UMS	6	175	10:1	0,43	/	C
5	250	UMS	6	87	20:1	0,43	/	C
5	126	UMS	6	44	40:1	0,43	/	C

PRIUS D 60Hz TRIFASE ATEX 3D

bar	l/h	Corpo pompa				Motore	PP (II 3D Ex h IIIC T120° Dc)	Kit installazione
		modello	corsa (mm)	SPM	riduzione	kW	connessione tubi	
10	55	NM	3	175	10:1	0,29	/	A
10	27	NM	3	70	20:1	0,29	/	A
10	14	NM	3	35	40:1	0,29	/	A
10	100	TM	3	175	10:1	0,43	/	A
10	50	TM	3	87	20:1	0,43	/	A
10	25	TM	3	44	40:1	0,43	/	A
7	150	TM	4	175	10:1	0,43	/	A
7	75	TM	4	87	20:1	0,43	/	A
7	37	TM	4	44	40:1	0,43	/	A
5	230	TM	6	175	10:1	0,43	/	B
5	115	TM	6	87	20:1	0,43	/	B
5	57	TM	6	44	40:1	0,43	/	B
5	335	UMS	4	175	10:1	0,43	/	C
5	165	UMS	4	87	20:1	0,43	/	C
5	84	UMS	4	44	40:1	0,43	/	C
5	420	UMS	5	175	10:1	0,43	/	C
5	210	UMS	5	87	20:1	0,43	/	C
5	105	UMS	5	44	40:1	0,43	/	C
5	505	UMS	6	175	10:1	0,43	/	C
5	250	UMS	6	87	20:1	0,43	/	C
5	126	UMS	6	44	40:1	0,43	/	C

1.5 Curve di portata

Tutte le indicazioni di portata sono riferite a misure effettuate con H_2O a 20 °C alla contropressione indicata.
La precisione di dosaggio è del ± 2% alla pressione nominale.

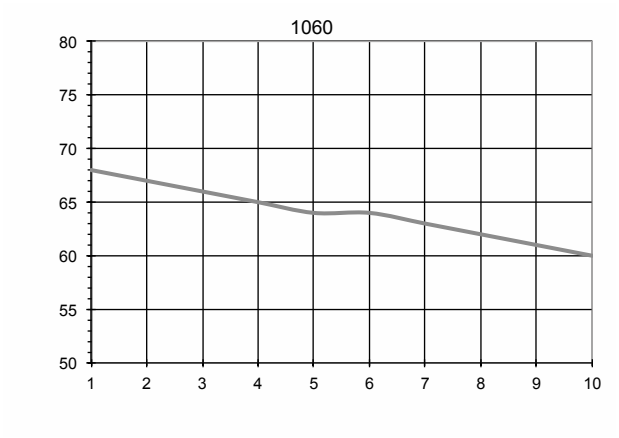

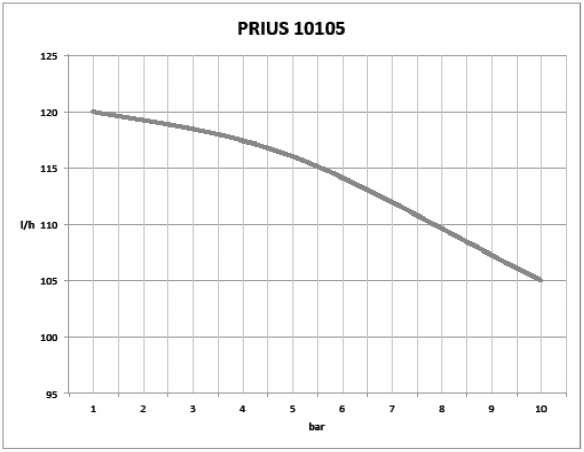

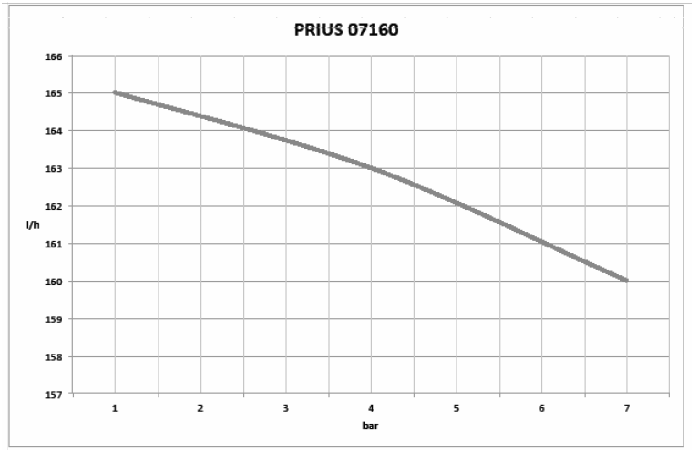
PRIUS 07160
166
165
164
163
162
l/h
161
160
159
158
157
1
2
3
4
5
6
7
bar

PRIUS 05240
254
252
250
248
l/h
246
244
242
240
1
2
3
4
5
bar

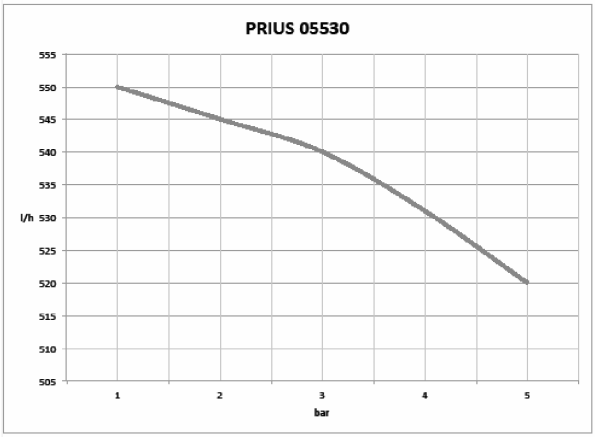
PRIUS 05530
555
550
545
540
535
l/h 530
525
520
515
510
505
1
2
3
4
5
bar

2. INSTALLAZIONE

2.1 Avvertenze per l'installazione

Prima di procedere all'installazione, verificare che siano state prese tutte le precauzioni necessarie alla sicurezza dell'installatore.

PROTEZIONE DELL'OPERATORE
Indossare SEMPRE l'attrezzatura di sicurezza in base alle norme aziendali.
Nell'area di lavoro, durante la fase di installazione, manutenzione e mentre si maneggiano i prodotti chimici utilizzare:

- **maschera protettiva**
- **guanti di protezione**
- **occhiali di sicurezza**
- **tappi o cuffie**
- **ulteriori DPI, se necessari.**

INTERRUZIONE DELL'ALIMENTAZIONE
Sospendere sempre l'alimentazione al motore prima di eseguire qualsiasi operazione di installazione o manutenzione. L'incapacità di sospendere l'alimentazione al motore potrebbe causare gravi lesioni fisiche.

MODALITÀ DI INSTALLAZIONE
Installare la pompa:
- in un luogo sicuro e fissarla in modo che le vibrazioni prodotte durante il funzionamento della stessa non permettano alcun movimento;
- in luogo facilmente accessibile;
- con la base in posizione orizzontale.

Usare solo tubi compatibili con il prodotto chimico da dosare.

Consultare la "8.1 TABELLA DI COMPATIBILITÀ CHIMICA" A PAGINA 29.
Se il prodotto non è presente in tabella consultare il fornitore.

2.2 Fasi di installazione

L'installazione e la messa in funzione avviene in 5 fasi:

1. Posizionamento della pompa
2. Carico olio
3. Connessione tubi
4. Connessione elettrica
5. Avviamento

2.2.1 Posizionamento della pompa

Fissare la pompa usando gli appositi fori di fissaggio, posti sul basamento della pompa, ad un'altezza massima di **3 mt** rispetto al fondo del contenitore.

Il punto di iniezione deve essere più alto del contenitore di stoccaggio per evitare accidentali immissioni di prodotto.

Se ciò non fosse possibile, si deve montare una **valvola multifunzione** sulla mandata della pompa dosatrice per impedire l'immissione accidentale di prodotto chimico.

2.2.2 Carico olio

La pompa è fornita CON olio e con un tappo cieco provvisorio per il trasporto.

1. Sostituire il tappo cieco con il tappo di lavoro fornito con la pompa. Conservare il tappo cieco al fine di un eventuale trasporto della pompa.

PER REINTEGRARE L'OLIO
Introdurre l'olio lubrificante attraverso il tappo di carico olio (Figura 1. Struttura pompa).
La capacità di carico è di circa 0,30 lt. Per il tipo di olio consultare la tabella.
Controllare regolarmente il livello dell'olio dall'apposito indicatore. L'olio deve essere sostituito ogni 8.000-10.000 ore di funzionamento.

Non mettere mai in funzione la pompa senza olio.

Tabella 4. Tabella olii accettabili.

MARCA	TIPO
MOBIL	MOBILGEAR 632
SHELL	OMALA OIL 320
BP	ENERGOL GR-XP 320
IP	MELLANA OIL 320
ESSO	SPARTAN EP 320
AGIP	BLASIA 320

2.2.3 Connessioni tubi

Non mettere mai in funzione la pompa con aspirazione e mandata bloccati. Il funzionamento in queste condizioni, anche per un breve periodo, può causare il surriscaldamento del motore.
È necessario prendere tutte le contromisure necessarie per evitare tali condizioni.

Il tubo di aspirazione deve essere il più corto possibile ed installato in posizione verticale per evitare l'aspirazione di bolle d'aria!

Figura 3. Attacchi tubo

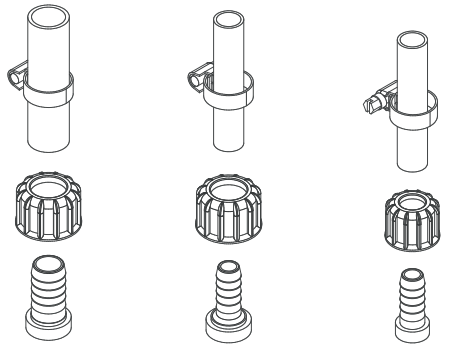

Le valvole di aspirazione e mandata devono essere sempre in posizione VERTICALE.

Non utilizzare strumenti per il serraggio delle ghiere.
Tutte le connessioni dei tubi alla pompa devono essere effettuate utilizzando la sola forza delle mani.

Il tubo di mandata deve essere fissato in modo da non poter produrre repentini movimenti che potrebbero causarne la rottura o il danneggiamento di oggetti vicini!

2.2.4 Corpo pompa

Il corpo pompa è dotato di rubinetto per lo spurgo manuale.

La procedura di spurgo manuale è descritta in "5. ADESCAMENTO DEL CORPO POMPA" a pagina 25.

È consentito curvare leggermente il tubo di spurgo per l'inserimento nella tanica del prodotto da dosare.

Durante la fase di calibrazione (test) è necessario inserire il tubo di scarico all'interno del becker.

2.2.5 Filtro di fondo

Si consiglia l'installazione di un filtro di fondo.
Il filtro di fondo deve avere una dimensione tale da non ostacolare il flusso aspirato.
Per evitare il pescaggio di impurità il punto di aspirazione deve essere di un'altezza di circa 10 cm dal fondo del serbatoio.

2.2.6 Schemi di installazione

Figura 4. Installazione della pompa dosatrice

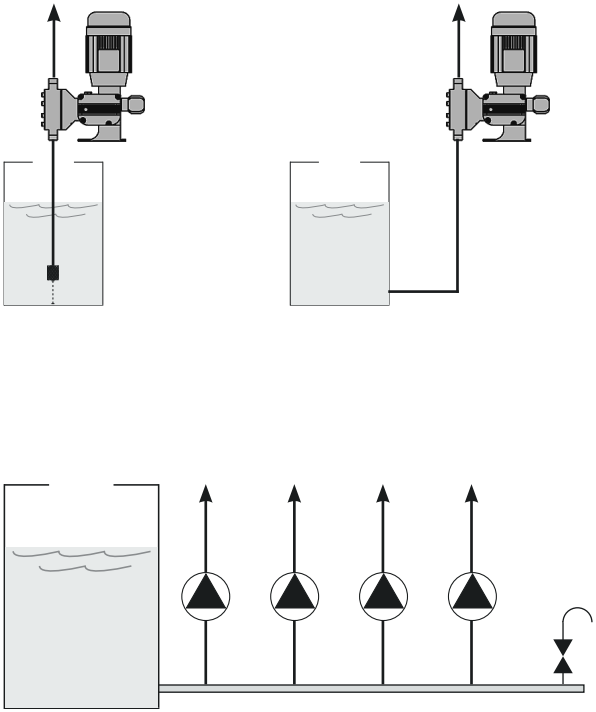

3. CONNESSIONE ELETTRICA

3.1 Verifiche preliminari alla connessione elettrica

⚠ LE OPERAZIONI DI COLLEGAMENTO ELETTRICO DELLA POMPA DEVONO ESSERE ESEGUITE DA PERSONALE SPECIALIZZATO E NEL RISPETTO DELLE NORME.

Prima di procedere al collegamento della pompa è necessario:

1. **Verifica della corrispondenza dei valori di targa.**
   Controllare che i valori di targa della pompa siano compatibili con quelli della rete elettrica. La targa della pompa è posta lateralmente.

2. **Verifica della messa a terra.**
   Assicurarsi che la pompa sia connessa ad un impianto con un'efficiente terra e dotato di differenziale con sensibilità di 0,03A.

3. **Installare un dispositivo magnetotermico.**
   Proteggere il motore con l'installazione di un dispositivo magnetotermico dimensionato ai valori di assorbimento del motore, tenendo presente che il motore in fase di avviamento assorbe almeno 4 volte la corrente nominale del motore.

4. **Verifica dei cavi.**
   Il tipo e la sezione del cavo di alimentazione devono essere adeguati al motore della pompa.

5. **Verifica della rotazione del motore.**
   Avviare il motore per un tempo sufficiente a determinare se la direzione della rotazione corrisponde alla freccia sul motore. Se il verso di rotazione non è quello indicato dalla freccia, invertire 2 fili: 1 sul 2, 2 sull'1 ("3.2 Schemi di connessione elettrica" a pagina 22).

3.2 Schemi di connessione elettrica

SCHEMA COLLEGAMENTO MOTORE TRIFASE 50Hz

CONNESSIONE A STELLA ("Y")
380-420 Vac

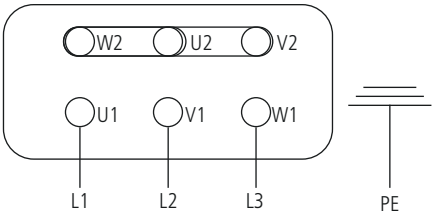

CONNESSIONE A TRIANGOLO O DELTA
("Δ")
220-240 Vac

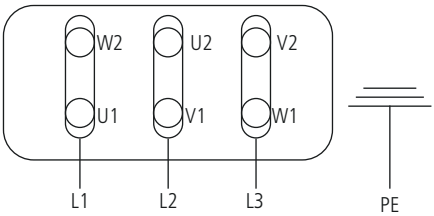

SCHEMA COLLEGAMENTO MOTORE MONOFASE

⚠ MOTORE ADATTO PER INSERZIONI CON INTERVALLO DI ALMENO **6”**

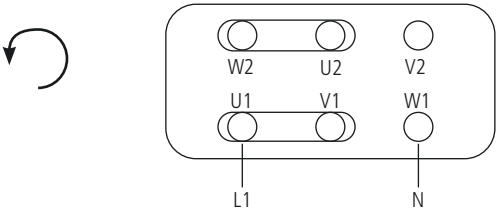

COLLEGAMENTO MOTORE MONOFASE - DISPOSITIVO MAGNETOTERMICO

4. AVVIAMENTO

4.1 Accensione

Tutte le operazioni, descritte in precedenza, devono essere effettuate prima della messa in moto:

1. Posizionamento della pompa
2. Carico olio
3. Connessione idraulica (tubi, sonda di livello, valvola iniezione)
4. Connessione elettrica

Osservare tutte le istruzioni di sicurezza (**"NOTE GENERALI SULLA SICUREZZA"** a pagina 4).

1. La prima accensione deve essere effettuata con la minima pressione. Possibilmente in assenza di contropressione.
2. Posizionare la manopola di regolazione della portata su 20%.
3. Dopo circa 5 minuti aumentare la portata gradualmente fino al raggiungimento del valore richiesto dall'impianto.

⚠ **Verificare che la pressione non superi la pressione di targa. In tal caso, arrestare immediatamente il motore.**

Se la pompa non dosa, eseguire le seguenti operazioni:
a) Arrestare il motore.
b) Adescare la pompa ("5. ADESCAMENTO DEL CORPO POMPA" A PAGINA 25)
c) Riavviare il motore.

4. Monitorare la pompa mentre è in funzione.

5. ADESCAMENTO DEL CORPO POMPA

5.1 Come adescare la pompa

Al primo uso e ogni volta che la pompa è stata ferma per un lungo periodo, deve essere effettuato l'adescamento. Per adescare la pompa senza venire a contatto con il prodotto chimico:

1. collegare tutti i tubi (tubo di mandata, aspirazione e scarico);
2. aprire la valvola di spurgo girando completamente la manopola di spurgo;
3. assicurarsi che la MANOPOLA DI REGOLAZIONE sia su 100%;
4. alimentare la pompa.
5. Quando il prodotto comincerà a circolare all'interno del tubetto di scarico chiudere la manopola di spurgo.
6. Al termine, la pompa tornerà alla normale modalità operativa.

6. MANUTENZIONE

6.1 Pianificazione della manutenzione

Prima di procedere alla manutenzione e controllo: verificare che siano state prese tutte le precauzioni necessarie alla sicurezza dell'operatore.

PROTEZIONE DELL'OPERATORE
Indossare SEMPRE l'attrezzatura di sicurezza in base alle norme aziendali.
Nell'area di lavoro, durante la fase di installazione, manutenzione e mentre si maneggiano i prodotti chimici utilizzare:

- **maschera protettiva**
- **guanti di protezione**
- **occhiali di sicurezza**
- **tappi o cuffie**
- **ulteriori DPI, se necessari**

Sospendere sempre l'alimentazione al motore prima di eseguire qualsiasi operazione di installazione o manutenzione. L'incapacità di sospendere l'alimentazione al motore potrebbe causare gravi lesioni fisiche.

Tutte le operazioni d'assistenza tecnica devono essere eseguite solo da personale esperto ed autorizzato.

Utilizzare sempre ricambi originali.

6.2 Ispezioni di manutenzione

Una pianificazione della manutenzione include i seguenti tipi di ispezione:

- Manutenzione ed ispezioni di routine
- Ispezioni trimestrali
- Ispezioni annuali

Se il liquido pompato è abrasivo o corrosivo, abbreviare gli intervalli di ispezione in modo appropriato.

Manutenzione e ispezioni di routine

Eseguire le seguenti operazioni quando si esegue manutenzione di routine:

- Controllare la tenuta meccanica ed accertarsi che non vi siano perdite
- Controllare le connessioni elettriche.
- Verificare il livello e la condizione dell'olio tramite la finestra di ispezione.
- Verificare la presenza di rumori insoliti, vibrazioni (il rumore non deve superare 78 dbA; ± 5 dB).
- Verificare la presenza di perdite nella pompa e nei tubi.
- Ispezionare la pressione di scarico.
- Controllare la temperatura (temperatura motore MAX 70°C; temperatura corpo pompa max 40°C)
- Controllare la presenza di eventuali corrosioni su parti della pompa e/o sui tubi.

Ispezioni trimestrali

Eseguire le seguenti operazioni ogni tre mesi:

- Verificare che i bulloni di fissaggio siano serrati.
- Se la pompa è rimasta inattiva, verificare la tenuta meccanica e se necessario sostituirla.

Ispezioni annuali

Eseguire le seguenti operazioni una volta all'anno:

- Verificare la capacità della pompa (deve corrispondere alla capacità di targa).
- Verificare la pressione della pompa (deve corrispondere alla pressione di targa).
- Verificare la potenza della pompa (deve corrispondere alla potenza di targa).
- Sostituire l'olio almeno ogni anno (8.000-10.000 ore di uso).
- Cambiare l'olio più spesso in caso di condizioni di lavoro che possono danneggiare l'olio.

Se le prestazioni della pompa non soddisfano i requisiti di processo, e tali requisiti sono rimasti invariati, eseguire le operazioni seguenti:

1. smontare la pompa;
2. ispezionarla.
3. Sostituire le parti logorate.

7. GUIDA ALLA RISOLUZIONE DEI PROBLEMI

Tabella 5. Guida alla risoluzione dei problemi.

PROBLEMA	CAUSE	SOLUZIONI
La pompa non dosa o la quantità dosata è scarsa	ostruzione o perdita sulla valvola di aspirazione	pulire o sostituire la valvola di aspirazione
	ostruzione o perdita sul tubo di aspirazione	sostituire il tubo
	bolle d'aria nel corpo pompa o nel tubo di aspirazione	effettuare un adescamento della pompa fino alla completa rimozione del problema
	viscosità del liquido elevata	Usare un tubo di aspirazione con diametro maggiore.
	altezza di aspirazione eccessiva	ridurre l'altezza di aspirazione
	filtro di fondo ostruito	pulire il filtro di fondo
Il motore ed il corpo pompa si surriscaldano	collegamenti elettrici sbagliati	ripristinare i collegamenti correttamente
	pressione di lavoro superiore a quella di targa	installare una valvola
	ostruzione o blocco sul tubo di mandata	sbloccare il tubo
	livello dell'olio basso	caricare l'olio
Evidente perdita di liquido	rottura del diaframma	contattare il costruttore per la sostituzione del diaframma

Se il problema non può essere risolto, contattare il servizio di assistenza o rinviare la pompa al costruttore.

7.1 Servizio di assistenza e riparazione

Prima di rinviare la pompa al servizio di assistenza, è necessario rimuovere tutto il liquido all'interno del corpo pompa ed asciugarla PRIMA di imballarla nella sua scatola originale!
Dopo aver svuotato il corpo pompa, se ci sono ancora possibilità che un liquido altamente corrosivo possa provocare danni, è necessario dichiararlo nel modulo SEGNALAZIONE RIPARAZIONE.

Scaricare l'olio motore e riavvitare il tappo cieco sulla bocca di carico dell'olio.

Compilare il modulo "SEGNALAZIONE RIPARAZIONE" a pagina 33 della pompa ed inviarla insieme alla pompa.
Non si accettano riparazioni prive del modulo SEGNALAZIONE RIPARAZIONE.

8. COMPATIBILITÀ CHIMICA

8.1 Tabella di compatibilità chimica

Le pompe dosatrici sono ampiamente utilizzate per il dosaggio di prodotti chimici.
Nella TABELLA DI COMPATIBILITA' CHIMICA selezionare il materiale più idoneo al liquido da dosare. Le informazioni riportate in tabella sono verificate periodicamente e ritenute corrette alla data di pubblicazione. I dati riportati in tabella sono basati su informazioni fornite dai produttori e sulla loro esperienza, ma, poiché la resistenza dei materiali dipende da numerosi fattori, questa tabella è fornita solo come guida iniziale. Il produttore non si assume responsabilità circa i contenuti della tabella.

Tabella 6. Tabella di compatibilità chimica.

Prodotto	Formula	Ceram.	PVDF	PP	PVC	SS 316	PMMA	Hastel.	PTFE	FPM	EPDM	NBR	PE
Acido Acetico, Max 75%	CH3COOH	2	1	1	1	1	3	1	1	3	1	3	1
Acido cloridrico concentrato	HCl	1	1	1	1	3	1	1	1	1	3	3	1
Acido fluoridrico 40%	H2F2	3	1	3	2	3	3	2	1	1	3	3	1
Acido fosforico, 50%	H3PO4	1	1	1	1	2	1	1	1	1	1	3	1
Acido nitrico, 65%	HNO3	1	1	2	3	2	3	1	1	1	3	3	2
Acido solforico 85%	H2SO4	1	1	1	1	2	3	1	1	1	3	3	1
Acido solforico 98.5%	H2SO4	1	1	3	3	3	3	1	1	1	3	3	3
Ammine	R-NH2	1	2	1	3	1	-	1	1	3	3	1	1
Bisolfato di sodio	NaHSO3	1	1	1	1	2	1	1	1	1	1	1	1
Carbonato di sodio (Soda)	Na2CO3	2	1	1	1	1	1	1	1	2	1	1	1
Cloruro ferrico	FeCl3	1	1	1	1	3	1	1	1	1	1	1	1
Idrossido di calcio	Ca(OH)2	1	1	1	1	1	1	1	1	1	1	1	1
Idrossido di sodio (Soda caus.)	NaOH	2	3	1	1	1	1	1	1	2	1	2	1
Ipoclorito di calcio	Ca(OCl)2	1	1	1	1	3	1	1	1	1	1	3	1
Ipoclorito di sodio, 12.5%	NaOCl + NaCl	1	1	2	1	3	1	1	1	1	1	2	3
Permanganato di potassio 10%	KMnO4	1	1	1	1	1	1	1	1	1	1	3	1
Perossido di idrogeno, 30%	H2O2	1	1	1	1	1	3	1	1	1	3	3	1
Solfato di alluminio	Al2(SO4)3	1	1	1	1	1	1	1	1	1	1	1	1
Solfato di rame	CuSO4	1	1	1	1	1	1	1	1	1	1	1	1

1 - Componente con ottima resistenza

2 - Componente con discreta resistenza

3- Componente non resistente

8.2 Materiali di costruzione della pompa

Polyvinyldene fluoride (PVDF) .....Corpi pompa, valvole, raccordi
Polypropylene (PP).....Corpi pompa, valvole, raccordi, galleggiante
Stainless steel (SS 316).....Corpi pompa, valvole
Polymethyl Metacrilate Acrylic (PMMA) ...Corpi pompa
Polytetrafluoroethylene (PTFE) .....Diaframma
Fluorocarbon (FPM).....Guarnizioni
Ethylene propylene (EPDM).....Guarnizioni
Nitrile (NBR).....Guarnizioni

9. CORPO POMPA UMS

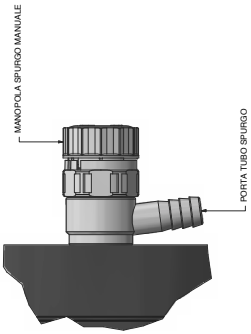

"Durante il serraggio della ghiera sulla valvola del corpo pompa UMS, tenere ferma la valvola con una mano e serrare la ghiera con l'altra per evitare rotazioni"

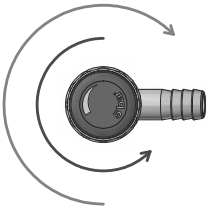

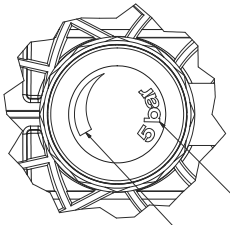

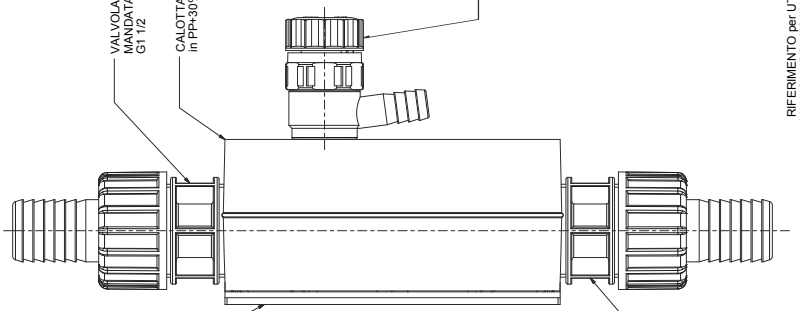

9.1. DIMENSIONALE (MM) PRIUS CON CORPO POMPA UMS (0,37KW)

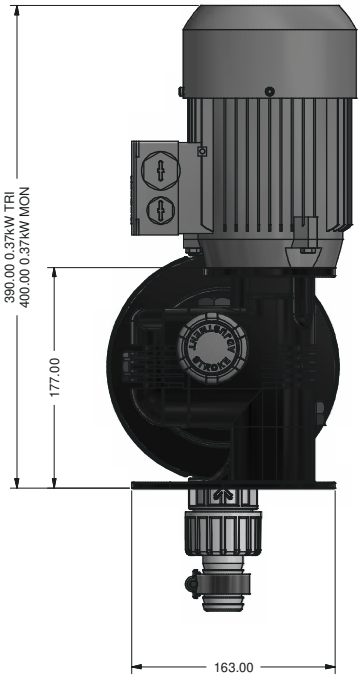

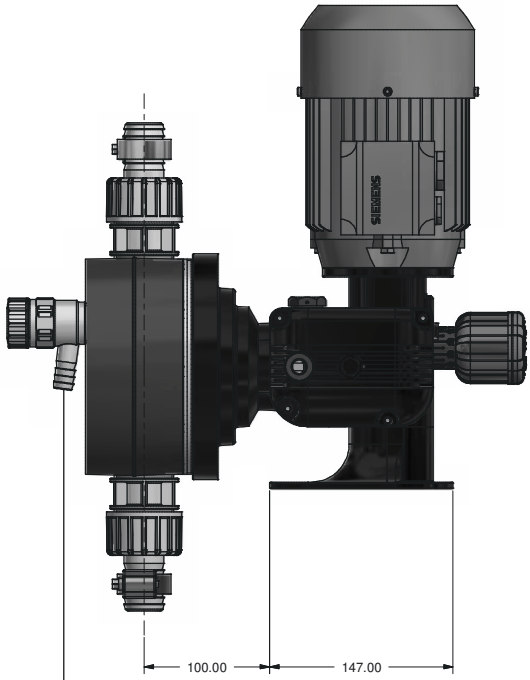

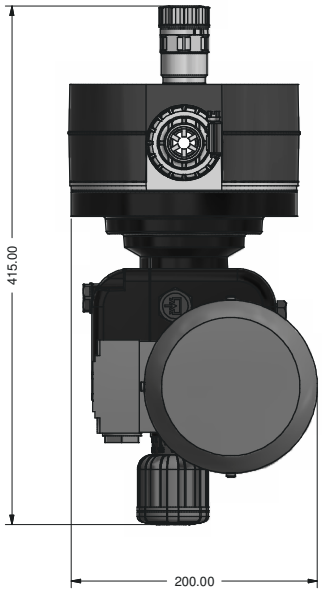

⚠ ATTENZIONE: VALVOLA DI SPURGO AUTOMATICA PER ALTA PRESSIONE. COLLEGARE IL TUBO DI SCARICO 16X22 PVC ED INSERIRE L'ALTRA ESTREMITA' NEL SERBATOIO DEL PRODOTTO DA DOSARE. IL TUBO DI SCARICO DEVE ESSERE FISSATO E NON LASCIATO LIBERO DI MUOVERSI.

9.2. DIMENSIONALE (MM) PRIUS CON CORPO POMPA UMS (0,55KW)

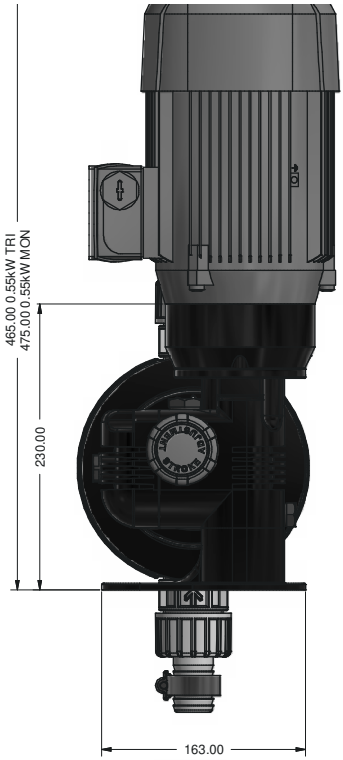

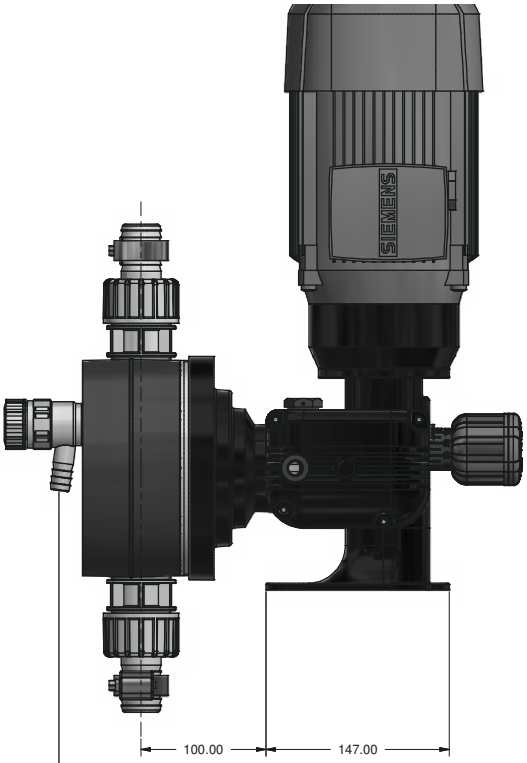

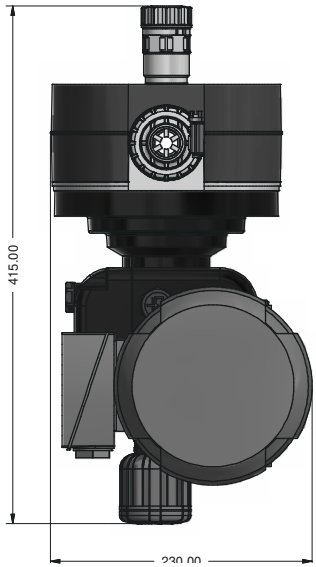

⚠ ATTENZIONE: VALVOLA DI SPURGO AUTOMATICA PER ALTA PRESSIONE. COLLEGARE IL TUBO DI SCARICO 16X22 PVC ED INSERIRE L'ALTRA ESTREMITA' NEL SERBATOIO DEL PRODOTTO DA DOSARE. IL TUBO DI SCARICO DEVE ESSERE FISSATO E NON LASCIATO LIBERO DI MUOVERSI.

SEGNALAZIONE RIPARAZIONE

ALLEGARE IL PRESENTE MODULO COMPILATO E FIRMATO AL DDT DI TRASPORTO

DATA .....

MITTENTE

Azienda .....

Indirizzo .....

Telefono .....

Persona di riferimento .....

PRODOTTO (vedi etichetta della pompa)

CODICE .....

S/N (serial number).....

CONDIZIONI OPERATIVE

Luogo/descrizione dell'installazione .....

.....

Agente chimico dosato.....

Avvio (data) ..... N° di ore di lavoro (approx.) .....

Rimuovere tutto il liquido all'interno del corpo pompa ed asciugare PRIMA di imballare la pompa nella sua scatola originale.

DESCRIZIONE DEL DIFETTO RISCONTRATO

☐ MECCANICO

- Parti usurate .....
- Rotture o altri danni.....
- Corrosioni.....
- Altro.....

☐ ELETTRICO

- Connessioni, connettore, cavi .....
- Controlli (tastiera, display, ecc.) .....
- Elettronica .....
- Altro.....

☐ PERDITE

- Connessioni.....
- Corpo pompa.....

☐ INADEGUATO/MANCATO FUNZIONAMENTO/ALTRO

.....

.....

Dichiaro che il prodotto è privo di qualsiasi sostanza chimica pericolosa, biologica o radioattiva.

Firma del compilatore

Timbro dell'azienda

PRECAUZIONI RELATIVE A DIRETTIVE, REGOLAMENTI E NORME

§ Marcatura CE/UE e UKCA

Si garantisce che questo prodotto soddisfa i requisiti essenziali delle Direttive e dei Regolamenti applicabili in ragione delle seguenti specifiche. Prendere attentamente in considerazione le seguenti specifiche per l'utilizzo del prodotto nei Paesi membri dell'Unione Europea e nel Regno Unito.

• Direttive e norme armonizzate CE/UE

Direttive

DIRETTIVA 2006/42/CE
DIRETTIVA 2014/35/UE
DIRETTIVA 2014/30/UE
DIRETTIVA 2011/65/UE
DIRETTIVA DELEGATA (UE) 2015/863

Norme armonizzate

EN ISO 12100
EN 809
EN ISO 20361
EN IEC 61326-1
EN 61010-1
EN IEC 63000

• Regolamenti e norme armonizzate UKCA

Regolamenti

2008 No. 1597
2008 2016 No. 1091
2016 No. 1101
2012 No. 3032

Norme armonizzate

BS EN ISO 12100
BS EN 809
BS EN ISO 20361
BS EN IEC 61326-1
BS EN 61010-1
BS EN IEC 63000

Smaltimento delle apparecchiature a fine vita da parte degli utenti

Questo simbolo avvisa di non smaltire il prodotto con i normali rifiuti. Rispettare la salute umana e l'ambiente conferendo l'apparecchiatura dismessa a un centro di raccolta designato per il riciclo di apparecchiature elettroniche ed elettriche. Per ulteriori informazioni visitare il sito on line.

Tutti i materiali utilizzati per la costruzione della pompa dosatrice e per questo manuale possono essere riciclati e favorire così il mantenimento delle incalcolabili risorse ambientali del nostro Pianeta. Non disperdere materiali dannosi nell'ambiente! Informati presso l'autorità competente sui programmi di riciclaggio per la tua zona d'appartenenza!