PRIUS P

Pompe dosatrici a pistone

Data Sheet

Pompa dosatrice a pistone con ritorno a molla.
PRIUS P combina efficienza e resistenza chimica con un'ampia gamma di portate.

- Pompa a motore trifase
- **Pistone in ceramica o acciaio inox**
- Cassa in alluminio
- Regolazione meccanica della corsa
- Valvole con doppia biglia
- Motori trifase tropicalizzati

  Classe isolamento F
  Efficienza energetica IE 1

Codice

PERSONAL.	IMBALLO	PROGRESSIVO

P	P	0	0	0	1	0	0	2	4	D	V	1	2	0	0	N	0	0	0

BAR — L/H — COLORE

	MOTORE	ALIMENTAZIONE	FASE
1	0,18Kw	220-240/380-420 - 50 Hz	TRIFASE
2	0,37Kw	220-240/380-420 - 50 Hz	TRIFASE
3	0,18Kw	220/380 - 60 Hz	TRIFASE
4	0,37Kw	220/380 - 60 Hz	TRIFASE

PORTATA			
50 Hz		60 Hz	
010024	24 l/h @ 10 bar	010023	23 l/h @ 10 bar
010013	13 l/h @ 10 bar	010011	11 l/h @ 10 bar
010010	10 l/h @ 10 bar	010005	5 l/h @ 10 bar
010005	5 l/h @ 10 bar	010076	76 l/h @ 10 bar
010080	80 l/h @ 10 bar	010038	38 l/h @ 10 bar
010043	43 l/h @ 10 bar	010019	126 l/h @ 10 bar
010032	32 l/h @ 10 bar	010126	126 l/h @ 10 bar
010016	16 l/h @ 10 bar	010063	63 l/h @ 10 bar
010130	130 l/h @ 10 bar	010031	31 l/h @ 10 bar
010070	70 l/h @ 10 bar	010195	195 l/h @ 10 bar
010052	52 l/h @ 10 bar	010097	97 l/h @ 10 bar
010026	26 l/h @ 10 bar	010048	48 l/h @ 10 bar
010210	210 l/h @ 10 bar	010300	300 l/h @ 10 bar
010113	113 l/h @ 10 bar	010150	150 l/h @ 10 bar
010084	84 l/h @ 10 bar	010075	75 l/h @ 10 bar
010042	42 l/h @ 10 bar	007469	469 l/h @ 7 bar
010320	320 l/h @ 10 bar	007234	234 l/h @ 7 bar
010172	172 l/h @ 10 bar	007117	117 l/h @ 7 bar
010128	128 l/h @ 10 bar		
010064	64 l/h @ 10 bar		
007508	508 l/h @ 7 bar		
007273	273 l/h @ 7 bar		
007203	203 l/h @ 7 bar		
007101	101 l/h @ 7 bar		

RAPPORTO RIDUZIONE	
1	8:1
2	15:1
4	20:1

MATERIALE corpo pompa + pistone	
D	PP + Ceramica (SIALOX 96)
E	Acciaio Inox (AISI316L) + Acciaio Inox (AISI420)

O RING	
V	FKM B
D	Dutral
W	WAX

Via Donatori di Sangue, 1 - 02100 Rieti (Italy)
+39 074622841 | emecpumps.com

Specifications subject to change without notice | R2025

emec SIMPLE AS WATER

IQNET CERTIFIED MANAGEMENT SYSTEM
qualityaustria SYSTEM CERTIFIED
ISO 9001:2015 No.07728/0
ISO 14001:2015 No.00997/0
ISO 45001:2018 No.01121/0

"PRIUS P" - 50 Hz / TRIFASE

CARATTERISTICHE

- Pompa a motore trifase
- Pistone in ceramica (SIALOX96) e corpo in PP o pistone e corpo in acciaio inox (AISI316)
- Cassa in alluminio
- Regolazione manopola lineare
- Temperatura ambiente di funzionamento: -10 ÷ 40°C (14 ÷ 104°F)
- Temperatura additivo con corpo pompa SS (acciaio inox): -10 ÷ 90°C (14 ÷ 194°F)*
- Temperatura additivo con corpo pompa PP: -10 ÷ 40°C (14 ÷ 104°F)
- Temperatura imballaggio e trasporto ..... 10 ÷ 50°C (32 ÷ 122°F)
- Classe di installazione II
- Livello di inquinamento 2
- Rumore udibile ..... 78 dbA (± 5 dB)
- Grado di protezione ..... IP 55
- Max altezza tubo aspirazione ..... 3 metri

* La temperatura indicata può essere superata temporaneamente (max 15 ') per la sterilizzazione o il lavaggio con acqua calda.

MOTORI

0,18 kW: trifase 230 V 1350 rpm
0,37 kW: trifase 230 V 1370 rpm

PRIUS P - CORPO POMPA PP

PRIUS P - CORPO POMPA SS

Via Donatori di Sangue, 1 - 02100 Rieti (Italy)
+39 074622841 | emecpumps.com

Specifications subject to change without notice | R2025

emec SIMPLE AS WATER

IQNET CERTIFIED MANAGEMENT SYSTEM
qualityaustria SYSTEM CERTIFIED
ISO 9001:2015 No.07728/0
ISO 14001:2015 No.00997/0
ISO 45001:2018 No.01121/0

PRIUS P

Pompe dosatrici a pistone

Data Sheet

PRIUS P CON CORPO POMPA IN PP E PISTONE IN CERAMICA
50 HZ / TRIFASE

PRIUS P 50 Hz								
CORSA	**PISTONE DIAM. (mm)**	**PRIUS P 50 Hz**	**Colpi/1'**	**Pressione bar**	**Portata l/h**	**Motore**	**CONNESSIONE TUBI**	**ACCESSORI PER INSTALLAZIONE**
							PP	
15 mm	14	**010024**	175	10	24	0,18 kW	G1/2" 12x18	A
		010013	94		13			
		010010	70		10			
		010005	35		5			
	25	**010080**	175	10	80	0,18 kW	G1/2" 12x18	A
		010043	94		43			
		010032	70		32			
		010016	35		16			
	32	**010130**	175	10	130	0,18 kW	G1/2" 12x18	A
		010070	94		70			
		010052	70		52			
		010026	35		26			
	40	**010210**	175	10	210	0,37 kW	G3/4" d.i. 18 mm	B
		010113	94		113			
		010084	70		84			
		010042	35		42			
	50	**010320**	175	10	320	0,37 kW	G3/4" d.i. 18 mm	B
		010172	94		172			
		010128	70		128			
		010064	35		64			

ACCESSORI PER INSTALLAZIONE

A. KIT INSTALLAZIONE INCLUSO
Filtro di fondo 1/2" con portagomma diam. int. 13 mm
Valvola di iniezione 3/4"
Tubo mandata 13x16 PVDF o 12X18 PVC
Tubo aspirazione 13x16 PVDF o 12X18 PVC

B. KIT INSTALLAZIONE (opzione)
Filtro di fondo 1 1/2" con portagomma diam. int. 18 mm (G1 1/2" - 18 mm diam. int.)
Valvola di iniezione 1 1/2"

C. KIT INSTALLAZIONE (opzione)
Filtro di fondo 1 1/2" con portagomma diam. int. 32 mm (G1 1/2" - 32 mm diam. int.)
Valvola di iniezione 1 1/2"

Via Donatori di Sangue, 1 - 02100 Rieti (Italy)
+39 074622841 | emecpumps.com

Specifications subject to change without notice | R2025

emec SIMPLE AS WATER

IQNET CERTIFIED MANAGEMENT SYSTEM
qualityaustria SYSTEM CERTIFIED
ISO 9001:2015 No.07728/0
ISO 14001:2015 No.00997/0
ISO 45001:2018 No.01121/0

PRIUS P CORPO POMPA E PISTONE IN ACCIAIO INOX
50 HZ / TRIFASE

La pompa con corpo pompa in Acciaio Inox non prevede gli accessori per installazione.

PRIUS P 50 Hz							
CORSA	**PISTONE DIAM. (mm)**	**PRIUS P 50 Hz**	**Colpi/1'**	**Pressione bar**	**Portata l/h**	**Motore**	**CONNESSIONE TUBI**
							SS
15 mm	14	**010024**	175	10	24	0,18 kW	R1/2"
		010013	94		13		
		010010	70		10		
		010005	35		5		
	25	**010080**	175	10	80	0,18 kW	R1/2"
		010043	94		43		
		010032	70		32		
		010016	35		16		
	32	**010130**	175	10	130	0,18 kW	R1/2"
		010070	94		70		
		010052	70		52		
		010026	35		26		
	40	**010210**	175	10	210	0,37 kW	R3/4"
		010113	94		113		
		010084	70		84		
		010042	35		42		
	50	**010320**	175	10	320	0,37 kW	R3/4"
		010172	94		172		
		010128	70		128		
		010064	35		64		
	63	**007508**	175	7	508	0,55 kW	R1"
		007273	94		273	0,37 kW	
		007203	70		203		
		007101	35		101		

PRIUS P

Pompe dosatrici a pistone

Data Sheet

PRIUS P CON CORPO POMPA IN PP E PISTONE IN CERAMICA
60 HZ / TRIFASE

PRIUS P 60 Hz								
CORSA	PITONE diam. (mm)	PRIUS P 60 Hz	colpi/1'	Pressione bar	Portata l/h	Motore	CONNESSIONE TUBI PP	ACCESSORI INSTALLAZIONE
15 mm	14	010023	175	10	23	0,18 kW	G1/2" 12x18	A
		010011	87		11			
		010005	44		5			
	25	010076	175	10	76	0,18 kW	G1/2" 12x18	A
		010038	87		38			
		010019	44		19			
	32	010126	175	10	126	0,18 kW	G1/2" 12x18	A
		010063	87		63			
		010031	44		31			
	40	010195	175	10	195	0,37 kW	G3/4" d.i. 18 mm	B
		010097	87		97			
		010048	44		48			
	50	010300	175	10	300	0,37 kW	G3/4" d.i. 18 mm	B
		010150	87		150			
		010075	44		75			

PRIUS P CON CORPO POMPA E PISTONE IN ACCIAIO INOX
60 HZ / TRIFASE

PRIUS P 60 Hz							
CORSA	PITONE diam. (mm)	PRIUS P 60 Hz	colpi/1'	Pressione bar	Portata l/h	Motore	CONNESSIONE TUBI SS
15 mm	14	010023	175	10	23	0,18 kW	R1/2"
		010011	87		11		
		010005	44		5		
	25	010076	175	10	76	0,18 kW	R1/2"
		010038	87		38		
		010019	44		19		
	32	010126	175	10	126	0,18 kW	R1/2"
		010063	87		63		
		010031	44		31		
	40	010195	175	10	195	0,37 kW	R3/4"
		010097	87		97		
		010048	44		48		
	50	010300	175	10	300	0,37 kW	R3/4"
		010150	87		150		
		010075	44		75		
	63	007469	175	7	469	0,55 kW	R1"
		007234	87		234	0,37 kW	
		007117	44		117		

Via Donatori di Sangue, 1 - 02100 Rieti (Italy)
+39 074622841 | emecpumps.com

emec SIMPLE AS WATER

Specifications subject to change without notice | R2025

IQNET CERTIFIED MANAGEMENT SYSTEM
qualityaustria SYSTEM CERTIFIED
ISO 9001:2015 No.07728/0
ISO 14001:2015 No.00997/0
ISO 45001:2018 No.01121/0

PRIUS P

Pompe dosatrici a pistone

Data Sheet

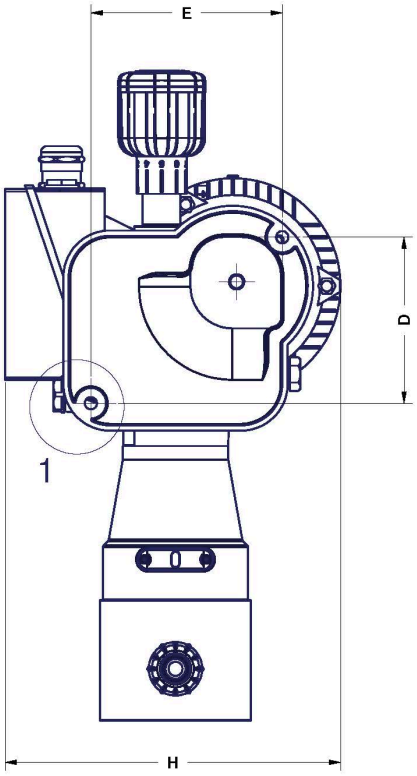

	Ø14	Ø25	Ø32	Ø40	Ø50	Ø63	Ø63 07/508
A	410	410	410	412	412	420	420
B	394	394	394	394	394	394	394
C	157	157	157	157	157	157	157
D	108.60	108.60	108.60	108.60	108.60	108.60	108.60
E	125.20	125.20	125.20	125.20	125.20	125.20	125.20
F	356.70	356.70	356.70	387.20	387.20	387.20	481.20
G	163.50	163.50	163.50	163.50	163.50	163.50	163.50
H	193.70	193.70	193.70	219.50	219.50	219.50	237
I	177.20	177.20	177.20	177.20	177.20	177.20	229.20
L	Ø8.00	Ø8.00	Ø8.00	Ø8.00	Ø8.00	Ø8.00	Ø8.00
M	112.50	112.50	112.50	112.50	112.50	112.50	112.50

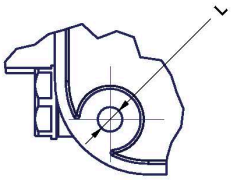

Dettaglio 1 (2 : 3)

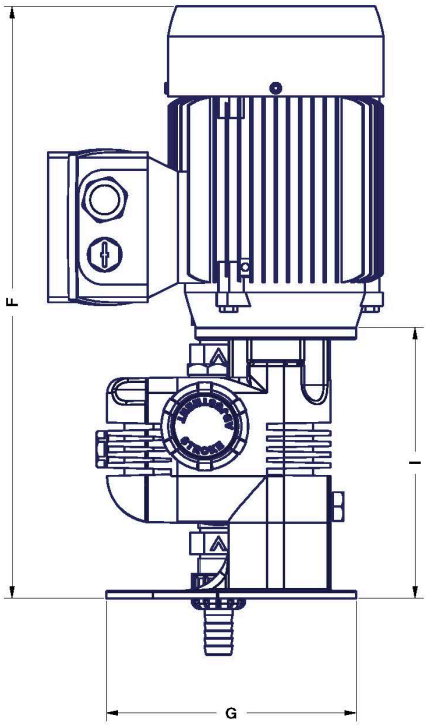

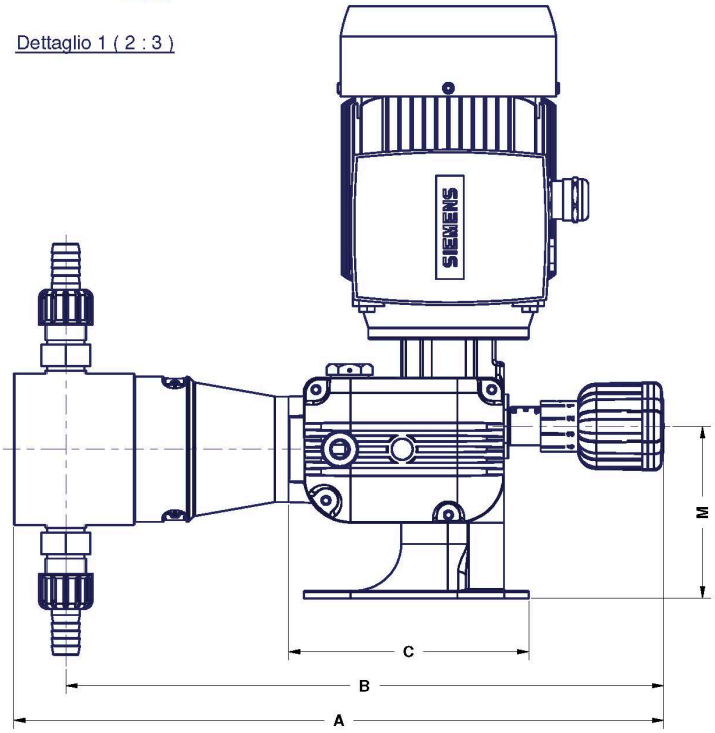

Via Donatori di Sangue, 1 - 02100 Rieti (Italy)
+39 074622841 | emecpumps.com

Specifications subject to change without notice | R2025

emec SIMPLE AS WATER

IQNET CERTIFIED MANAGEMENT SYSTEM

qualityaustria SYSTEM CERTIFIED
ISO 9001:2015 No.07728/0
ISO 14001:2015 No.00997/0
ISO 45001:2018 No.01121/0