PRIUS D MF

Pompa multifunzione a motore con diaframma

Data Sheet

0.1-3/2

Pompa dosatrice a motore con diaframma e meccanismo di ritorno a molla.
PRIUS combina efficienza e resistenza chimica con un'ampia gamma di portate.

- Pompa multifunzione con alimentazione monofase
- Modalità di lavoro: Constant, ppm, %, mlq, pausa-lavoro, settimanale, pulse, mA, Volt e Batch
- Controllo di livello
- Allarmi
- Stand-by
- Doppia posizione dell'unità elettronica (posizione standard o ruotata)
- Diaframma in PTFE
- Cassa in alluminio
- Meccanismo di ritorno a molla
- Spurgo manuale del corpo pompa (PVDF e PP)
- Regolazione meccanica della corsa
- Parti idrauliche disponibili in diverse dimensioni e materiali
- Valvole con doppia biglia
- Motori tropicalizzati
- Opzione MODBUS

POSIZIONE STANDARD

POSIZIONE RUOTATA

Il display presenta una retroilluminazione a quattro colori che evidenziano: colore rosso allarme, colore verde funzionamento normale, colore giallo attenzione, colore bianco standby/off

Codice

P	D	M	F	0	1	0	0	6	0	M	V	1	2	0	0	N	0	0	0

CIRCUIT	
MF	Multifunction 230 VAC
M1	Multifunction 115 VAC
MM	Multifunction+Modbus

BAR

L/H

PERSONAL.

IMBALLO

PROGRESSIVO

COLORE

	MOTORE
2	0,37Kw

UMS PUMP HEAD MATERIAL	
M	SS
U	PVDF
V	PP

NM/TM PUMP HEAD MATERIAL	
K	PVDF
P	PP
S	SS

RAPPORTO RIDUZIONE	
1	8:1
2	15:1
3	10:1
4	20:1
5	40:1

O RING	
V	FKM B
D	Dutral

Classe isolamento F
Efficienza energetica IE 1

OLIO MOTORE	
Olio	**Modello**
MOBIL	MOBILGEAR 632
SHELL	OMALA OIL 320
BP	ENERGOL GR-XP 320
IP	MELLANA OIL 320
ESSO	SPARTAN EP 320
AGIP	BLASIA 320

Via Donatori di Sangue, 1 - 02100 Rieti (Italy)
+39 074622841 | emecpumps.com

Specifications subject to change without notice | R2025

emec SIMPLE AS WATER

IQNET CERTIFIED MANAGEMENT SYSTEM

qualityaustria SYSTEM CERTIFIED
ISO 9001:2015 No.07728/0
ISO 14001:2015 No.00997/0
ISO 45001:2018 No.01121/0

PRIUS D MF

Pompa multifunzione a motore con diaframma

Data Sheet

SERIE "PRIUS D MF" - ALIMENTAZIONE MONOFASE

Caratteristiche

- Precisione di dosaggio ± 5% alla pressione nominale.
- Cassa in alluminio
- Meccanismo di ritorno a molla
- Diaframma in PTFE
- Alimentazione.....230 VAC (+/-10%) - 50/60 Hz
- Temperatura ambiente di funzionamento: .....-10 ÷ 40°C (14 ÷ 104°F)
- Temperatura additivo con corpo pompa PVDF: .....-10 ÷ 65°C (14 ÷ 149°F)*
- Temperatura additivo con corpo pompa SS (acciaio inox): .....-10 ÷ 90°C (14 ÷ 194°F)*
- Temperatura additivo con corpo pompa PP: .....-10 ÷ 40°C (14 ÷ 104°F)
- Temperatura imballaggio e trasporto .....10 ÷ 50°C (32 ÷ 122°F)
- Classe di installazione II
- Livello di inquinamento.....2
- Rumore udibile .....78 dbA (± 5 dB)
- Grado di protezione .....IP 55
- Max altezza tubo aspirazione.....3 metri
- Capacità di carico olio.....0,3 lt (consultare la tabella "Olio motore")

La versione per alta pressione è disponibile con corpo pompa in Acciaio Inox.

* La temperatura indicata può essere superata temporaneamente (max 15 ') per la sterilizzazione o il lavaggio con acqua calda.

CORPO POMPA IN PVDF

CORPO POMPA IN ACCIAIO INOX

CORPO POMPA IN PP

Via Donatori di Sangue, 1 - 02100 Rieti (Italy)
+39 074622841 | emecpumps.com

Specifications subject to change without notice | R2025

emec SIMPLE AS WATER

IQNET CERTIFIED MANAGEMENT SYSTEM

qualityaustria SYSTEM CERTIFIED

ISO 9001:2015 No.07728/0
ISO 14001:2015 No.00997/0
ISO 45001:2018 No.01121/0

Prezzo Serie PRIUS D MF | STANDARD

PRIUS D MF

bar	l/h	Corpo pompa				Motore	PVDF
		modello	corsa (mm)	SPM	riduzione	kW	connessione tubi
10	60	NM	3	175	8:1	0,37	G 1/2" 13 mm (i.d.)
10	30	NM	3	94	15:1	0,37	G 1/2" 13 mm (i.d.)
10	24	NM	3	70	20:1	0,37	G 1/2" 13 mm (i.d.)
10	12	NM	3	35	40:1	0,37	G 1/2" 13 mm (i.d.)
10	16	NM	4	35	40:1	0,37	G 1/2" 13 mm (i.d.)
10	105	TM	3	175	8:1	0,37	G 3/4" 13 mm (i.d.)
10	56	TM	3	94	15:1	0,37	G 3/4" 13 mm (i.d.)
10	42	TM	3	70	20:1	0,37	G 3/4" 13 mm (i.d.)
10	21	TM	3	35	40:1	0,37	G 3/4" 13 mm (i.d.)
7	160	TM	4	175	8:1	0,37	G 3/4" 13 mm (i.d.)
7	86	TM	4	94	15:1	0,37	G 3/4" 13 mm (i.d.)
7	64	TM	4	70	20:1	0,37	G 3/4" 13 mm (i.d.)
7	32	TM	4	35	40:1	0,37	G 3/4" 13 mm (i.d.)
5	240	TM	6	175	8:1	0,37	G 3/4" 13 mm (i.d.)
5	128	TM	6	94	15:1	0,37	G 3/4" 18 mm (i.d.)
5	96	TM	6	70	20:1	0,37	G 3/4" 18 mm (i.d.)
5	48	TM	6	35	40:1	0,37	G 3/4" 18 mm (i.d.)
2	1000	UMS	10	175	8:1	0,37	G 3/4" 18 mm (i.d.)
5	1000	UMS	10	175	8:1	0,55	G 1 1/2" 30 mm (i.d.)
4	520	UMS	10	94	15:1	0,37	G 1 1/2" 30 mm (i.d.)
5	390	UMS	10	70	20:1	0,37	G 1 1/2" 30 mm (i.d.)
5	180	UMS	10	35	40:1	0,37	G 1 1/2" 30 mm (i.d.)
5	350	UMS	4	175	8:1	0,37	G 1 1/2" 30 mm (i.d.)
5	188	UMS	4	94	15:1	0,37	G 1 1/2" 30 mm (i.d.)
5	140	UMS	4	70	20:1	0,37	G 1 1/2" 30 mm (i.d.)
5	70	UMS	4	35	40:1	0,37	G 1 1/2" 30 mm (i.d.)
5	440	UMS	5	175	8:1	0,37	G 1 1/2" 30 mm (i.d.)
5	236	UMS	5	94	15:1	0,37	G 1 1/2" 30 mm (i.d.)
5	176	UMS	5	70	20:1	0,37	G 1 1/2" 30 mm (i.d.)
5	88	UMS	5	35	40:1	0,37	G 1 1/2" 30 mm (i.d.)
5	530	UMS	6	175	8:1	0,37	G 1 1/2" 30 mm (i.d.)
5	284	UMS	6	94	15:1	0,37	G 1 1/2" 30 mm (i.d.)
5	212	UMS	6	70	20:1	0,37	G 1 1/2" 30 mm (i.d.)
5	106	UMS	6	35	40:1	0,37	G 1 1/2" 30 mm (i.d.)
3	750	UMS	8	175	8:1	0,37	G 1 1/2" 30 mm (i.d.)
5	380	UMS	8	94	15:1	0,37	G 1 1/2" 30 mm (i.d.)
5	290	UMS	8	70	20:1	0,37	G 1 1/2" 30 mm (i.d.)
5	141	UMS	8	35	40:1	0,37	G 1 1/2" 30 mm (i.d.)

Prezzo Serie PRIUS D MF | STANDARD

PRIUS D MF

bar	l/h	Corpo pompa				Motore	AISI 316L
		modello	corsa (mm)	SPM	riduzione	kW	connessione tubi
10	60	NM	3	175	8:1	0,37	R 1/2″
10	30	NM	3	94	15:1	0,37	R 1/2″
10	24	NM	3	70	20:1	0,37	R 1/2″
10	12	NM	3	35	40:1	0,37	R 1/2″
10	16	NM	4	35	40:1	0,37	R 1/2″
10	105	TM	3	175	8:1	0,37	R 3/4″
10	56	TM	3	94	15:1	0,37	R 3/4″
10	42	TM	3	70	20:1	0,37	R 3/4″
10	21	TM	3	35	40:1	0,37	R 3/4″
7	160	TM	4	175	8:1	0,37	R 3/4″
7	86	TM	4	94	15:1	0,37	R 3/4″
7	64	TM	4	70	20:1	0,37	R 3/4″
7	32	TM	4	35	40:1	0,37	R 3/4″
5	240	TM	6	175	8:1	0,37	R 3/4″
5	128	TM	6	94	15:1	0,37	R 3/4″
5	96	TM	6	70	20:1	0,37	R 3/4″
5	48	TM	6	35	40:1	0,37	R 3/4″
2	1000	UMS	10	175	8:1	0,37	R 3/4″
4	520	UMS	10	94	15:1	0,37	R 1″
5	390	UMS	10	70	20:1	0,37	R 1″
5	180	UMS	10	35	40:1	0,37	R 1″
5	350	UMS	4	175	8:1	0,37	R 1″
5	188	UMS	4	94	15:1	0,37	R 1″
5	140	UMS	4	70	20:1	0,37	R 1″
5	70	UMS	4	35	40:1	0,37	R 1″
5	440	UMS	5	175	8:1	0,37	R 1″
5	236	UMS	5	94	15:1	0,37	R 1″
5	176	UMS	5	70	20:1	0,37	R 1″
5	88	UMS	5	35	40:1	0,37	R 1″
5	530	UMS	6	175	8:1	0,37	R 1″
5	284	UMS	6	94	15:1	0,37	R 1″
5	212	UMS	6	70	20:1	0,37	R 1″
5	106	UMS	6	35	40:1	0,37	R 1″
3	750	UMS	8	175	8:1	0,37	R 1″
5	380	UMS	8	94	15:1	0,37	R 1″
5	290	UMS	8	70	20:1	0,37	R 1″
5	141	UMS	8	35	40:1	0,37	R 1″

Prezzo Serie PRIUS D MF | STANDARD

PRIUS D MF

bar	l/h	Corpo pompa				Motore	PP
		modello	corsa (mm)	SPM	riduzione	kW	connessione tubi
10	60	NM	3	175	8:1	0,37	G 1/2" 13 mm (i.d.)
10	30	NM	3	94	15:1	0,37	G 1/2" 13 mm (i.d.)
10	24	NM	3	70	20:1	0,37	G 1/2" 13 mm (i.d.)
10	12	NM	3	35	40:1	0,37	G 1/2" 13 mm (i.d.)
10	16	NM	4	35	40:1	0,37	G 1/2" 13 mm (i.d.)
10	105	TM	3	175	8:1	0,37	G 3/4" 13 mm (i.d.)
10	56	TM	3	94	15:1	0,37	G 3/4" 13 mm (i.d.)
10	42	TM	3	70	20:1	0,37	G 3/4" 13 mm (i.d.)
10	21	TM	3	35	40:1	0,37	G 3/4" 13 mm (i.d.)
7	160	TM	4	175	8:1	0,37	G 3/4" 13 mm (i.d.)
7	86	TM	4	94	15:1	0,37	G 3/4" 13 mm (i.d.)
7	64	TM	4	70	20:1	0,37	G 3/4" 13 mm (i.d.)
7	32	TM	4	35	40:1	0,37	G 3/4" 13 mm (i.d.)
5	240	TM	6	175	8:1	0,37	G 3/4" 13 mm (i.d.)
5	128	TM	6	94	15:1	0,37	G 3/4" 18 mm (i.d.)
5	96	TM	6	70	20:1	0,37	G 3/4" 18 mm (i.d.)
5	48	TM	6	35	40:1	0,37	G 3/4" 18 mm (i.d.)
2	1000	UMS	10	175	8:1	0,37	G 3/4" 18 mm (i.d.)
5	1000	UMS	10	175	8:1	0,55	G 1 1/2" 30 mm (i.d.)
4	520	UMS	10	94	15:1	0,37	G 1 1/2" 30 mm (i.d.)
5	390	UMS	10	70	20:1	0,37	G 1 1/2" 30 mm (i.d.)
5	180	UMS	10	35	40:1	0,37	G 1 1/2" 30 mm (i.d.)
5	350	UMS	4	175	8:1	0,37	G 1 1/2" 30 mm (i.d.)
5	188	UMS	4	94	15:1	0,37	G 1 1/2" 30 mm (i.d.)
5	140	UMS	4	70	20:1	0,37	G 1 1/2" 30 mm (i.d.)
5	70	UMS	4	35	40:1	0,37	G 1 1/2" 30 mm (i.d.)
5	440	UMS	5	175	8:1	0,37	G 1 1/2" 30 mm (i.d.)
5	236	UMS	5	94	15:1	0,37	G 1 1/2" 30 mm (i.d.)
5	176	UMS	5	70	20:1	0,37	G 1 1/2" 30 mm (i.d.)
5	88	UMS	5	35	40:1	0,37	G 1 1/2" 30 mm (i.d.)
5	530	UMS	6	175	8:1	0,37	G 1 1/2" 30 mm (i.d.)
5	284	UMS	6	94	15:1	0,37	G 1 1/2" 30 mm (i.d.)
5	212	UMS	6	70	20:1	0,37	G 1 1/2" 30 mm (i.d.)
5	106	UMS	6	35	40:1	0,37	G 1 1/2" 30 mm (i.d.)
3	750	UMS	8	175	8:1	0,37	G 1 1/2" 30 mm (i.d.)
5	380	UMS	8	94	15:1	0,37	G 1 1/2" 30 mm (i.d.)
5	290	UMS	8	70	20:1	0,37	G 1 1/2" 30 mm (i.d.)
5	141	UMS	8	35	40:1	0,37	G 1 1/2" 30 mm (i.d.)

Prezzo Serie PRIUS D MF | ALTA PRESSIONE

PRIUS D MF AP

bar	l/h	Corpo pompa				Motore	AISI 316L
		modello	corsa (mm)	SPM	riduzione	kW	connessione tubi
100	4	LM AP	1,5	175	8:1	0,37	R 3/8″
100	2	LM AP	1,5	94	15:1	0,37	R 3/8″
100	1,5	LM AP	1,5	70	20:1	0,37	R 3/8″
50	17	MM AP	2	175	8:1	0,37	R 1/2″
50	9	MM AP	2	94	15:1	0,37	R 1/2″
50	5	MM AP	2	70	20:1	0,37	R 1/2″
50	2,5	MM AP	2	35	40:1	0,37	R 1/2″
30	28	NM AP	2	175	8:1	0,37	R 1/2″
30	15	NM AP	2	94	15:1	0,37	R 1/2″
30	10	NM AP	2	70	20:1	0,37	R 1/2″
30	5	NM AP	2	35	40:1	0,37	R 1/2″
30	76	SM AP	4	175	8:1	0,37	R 1/2″
30	41	SM AP	4	94	15:1	0,37	R 1/2″
30	30	SM AP	4	70	20:1	0,37	R 1/2″
30	14	SM AP	4	35	40:1	0,37	R 1/2″
20	91	TM AP	6	94	15:1	0,37	R 3/4″
20	68	TM AP	6	70	20:1	0,37	R 3/4″
20	34	TM AP	6	35	40:1	0,37	R 3/4″

PRIUS D MF

Data Sheet

Pompa multifunzione a motore con diaframma

Dimensioni

I PESI E DIMENSIONI SONO RIFERITI AI MODELLI CON CORPO POMPA UM.

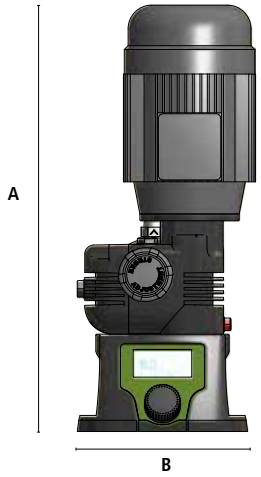

DIMENSIONI (mm)	
	Corpo pompa UM (PP)
A	440 (0,37 kW) , 540 (0,55 kW)
B	200
C	340
D	340
E	200
F	140
G	160
∅ fori fissaggio	8

PESO (kg)	
Corpo pompa in PP	16
Corpo pompa in acciaio Inox	25

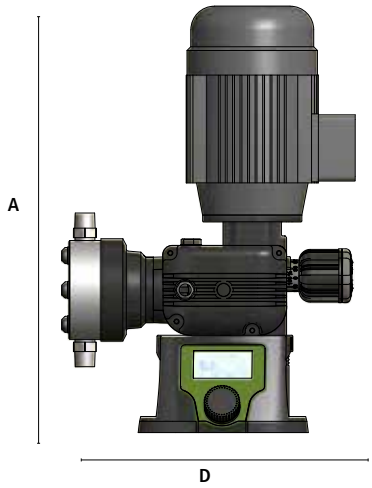

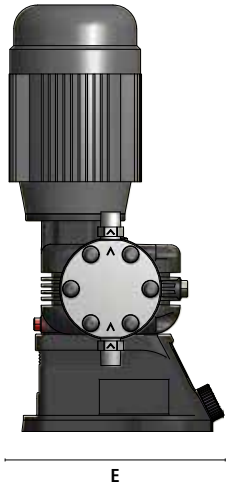

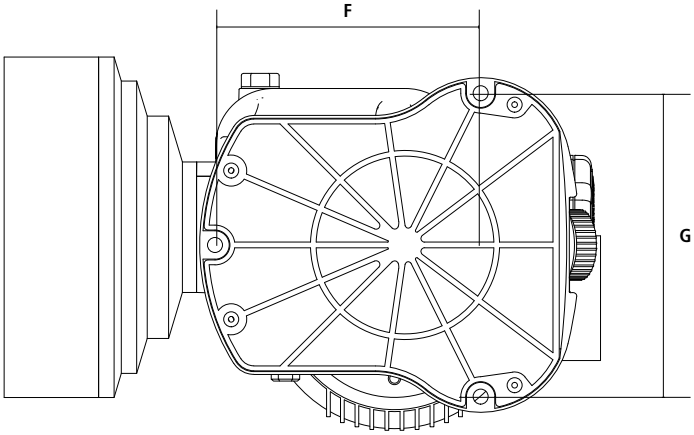

Via Donatori di Sangue, 1 - 02100 Rieti (Italy)
+39 074622841 | emecpumps.com

Specifications subject to change without notice | R2025

emec SIMPLE AS WATER

IQNET CERTIFIED MANAGEMENT SYSTEM
qualityaustria SYSTEM CERTIFIED
ISO 9001:2015 No.07728/0
ISO 14001:2015 No.00997/0
ISO 45001:2018 No.01121/0