PRIUS D 50 Hz

Pompe dosatrici a motore elettrico

Le pompe dosatrici a motore della serie PRIUS sono state interamente progettate e realizzate da EMEC per rispondere a esigenze di livello superiore.
Le PRIUS D 50 Hz a dosaggio costante sono dotate di diaframma in PTFE e sono disponibili anche nella versione AP per alte pressioni e, a scelta, con motore trifase o monofase (Mono).
I modelli certificati ATEX consentono l'uso in atmosfere potenzialmente esplosive.

R2-10-20

PERFORMANCE

1000 l/h

100 bar

ALIMENTAZIONE

380 VAC

220 VAC

115 VAC

SPURGO

MANUALE

AUTOMATICO

Via Donatori di Sangue, 1 - 02100 Rieti (Italy)
+39 074622841 | emecpumps.com

Specifications subject to change without notice | R2025

emec
SIMPLE AS WATER

IQNET CERTIFIED MANAGEMENT SYSTEM
qualityaustria SYSTEM CERTIFIED
ISO 9001:2015 No.07728/0
ISO 14001:2015 No.00997/0
ISO 45001:2018 No.01121/0

CARATTERISTICHE

- Montaggio orizzontale
- Cassa in alluminio
- Meccanismo di ritorno a molla
- Valvole con doppia biglia (dove disponibili)
- Regolazione meccanica della corsa
- Regolazione della portata continua da 0 a 100% con regolazione MANUALE sulla manopola
- Parti idrauliche disponibili in diverse dimensioni e materiali
- Motore tropicalizzato
- Disponibile con certificazione ATEX

INSTALLAZIONE

- Kit installazione A incluso
- Kit installazione B e C venduti separatamente
- Le pompa con corpo pompa in AISI316L non prevede accessori per l'installazione

OLIO MOTORE	
Olio	**Modello**
MOBIL	MOBILGEAR 632
SHELL	OMALA OIL 320
BP	ENERGOL GR-XP 320
IP	MELLANA OIL 320
ESSO	SPARTAN EP 320
AGIP	BLASIA 320

CORPI POMPA

PVDF

PP

AISI316

Via Donatori di Sangue, 1 - 02100 Rieti (Italy)
+39 074622841 | emecpumps.com

Specifications subject to change without notice | R2025

emec SIMPLE AS WATER

IQNET CERTIFIED MANAGEMENT SYSTEM
qualityaustria SYSTEM CERTIFIED
ISO 9001:2015 No.07728/0
ISO 14001:2015 No.00997/0
ISO 45001:2018 No.01121/0

Serie\PRIUS D 50 Hz

Pompe dosatrici a membrana con motore elettrico

dati tecnici
MANUALEi
datasheet
esplosi

PRIUS D 50 Hz

Pompa a membrana con dosaggio costante

CARATTERISTICHE

- Diaframma in PTFE
- Regolazione meccanica della corsa
- Parti idrauliche disponibili in diverse dimensioni e materiali

FUNZIONI

- Dosaggio costante

Motore

0,37 kW 220/380 V trifase
0,18 kW 220/380 V trifase
0,55 kW 220/380 V trifase

PRIUS D 50 Hz Mono

Pompa a membrana con dosaggio costante con motore monofase

CARATTERISTICHE

- Diaframma in PTFE
- Regolazione meccanica della corsa
- Parti idrauliche disponibili in diverse dimensioni e materiali
- Motore monofase

FUNZIONI

- Dosaggio costante

Motore

0,37 kW 220 V monofase
0,55 kW 220 V monofase

PRIUS D 50Hz AP

Pompa a membrana con dosaggio costante per alte pressioni

CARATTERISTICHE

- Diaframma in PTFE
- Regolazione meccanica della corsa
- Parti idrauliche disponibili in diverse dimensioni e materiali
- Per alte pressioni

FUNZIONI

- Dosaggio costante

Motore

0,37 kW 220/380 V trifase

PRIUS D 50Hz AP Mono

Pompa a membrana per alte pressioni con motore monofase

CARATTERISTICHE

- Diaframma in PTFE
- Regolazione meccanica della corsa
- Parti idrauliche disponibili in diverse dimensioni e materiali
- Per alte pressioni
- Motore monofase

FUNZIONI

- Dosaggio costante

Motore

0,37 kW 220 V monofase
0,55 kW 220 V monofase

Via Donatori di Sangue, 1 - 02100 Rieti (Italy)
+39 074622841 | emecpumps.com

Specifications subject to change without notice | R2025

emec SIMPLE AS WATER

IQNET CERTIFIED MANAGEMENT SYSTEM
qualityaustria SYSTEM CERTIFIED
ISO 9001:2015 No.07728/0
ISO 14001:2015 No.00997/0
ISO 45001:2018 No.01121/0

ATEX - Categoria 2

Categoria 2		
Apparecchi o sistemi di protezione che garantiscono un livello di protezione elevato	Pompe destinate all'uso in zone in cui è probabile che un'atmosfera esplosiva si presenti occasionalmente durante il funzionamento normale.	
	G (gas)	D (polvere)
1999/92/EC	Zona 1	Zona 21

- Le pompe ATEX sono destinate all'uso in atmosfera potenzialmente esplosiva. Le atmosfere esplosive sono costituite da aria e materiali combustibili, come gas, vapori, nebbie o polveri in cui l'esplosione si diffonde dopo l'accensione.
- Le pompe Atex sono progettate in accordo con la direttiva 2014/34/UE ATEX e possono essere utilizzate in aree (zone) classificate secondo la direttiva 1999/92/CE ATEX.
- Parti idrauliche in AISI 316L

ATEX - Categoria 3

Categoria 3		
Apparecchi o sistemi di protezione che garantiscono un livello di protezione elevato	Pompe destinate all'uso ambienti in cui vi sono scarse probabilità che si manifestino, e comunque solo per breve tempo, atmosfere esplosive dovute a gas, vapori, nebbie o miscele di aria e polveri.	
	G (gas)	D (polvere)
1999/92/EC	Zona 2	Zona 22

- Le pompe ATEX sono destinate all'uso in atmosfera potenzialmente esplosiva. Le atmosfere esplosive sono costituite da aria e materiali combustibili, come gas, vapori, nebbie o polveri in cui l'esplosione si diffonde dopo l'accensione.
- Le pompe Atex sono progettate in accordo con la direttiva 2014/34/UE ATEX e possono essere utilizzate in aree (zone) classificate secondo la direttiva 1999/92/CE ATEX.

Serie PRIUS D 50Hz | STANDARD

PRIUS D 50Hz TRIFASE

bar	l/h	Corpo pompa				Motore	PVDF	Kit installazione
		modello	corsa (mm)	SPM	riduzione	kW	connessione tubi	
10	60	NM	3	175	8:1	0,18	G 1/2" 13 mm (i.d.)	A
10	30	NM	3	94	15:1	0,18	G 1/2" 13 mm (i.d.)	A
10	24	NM	3	70	20:1	0,18	G 1/2" 13 mm (i.d.)	A
10	12	NM	3	35	40:1	0,18	G 1/2" 13 mm (i.d.)	A
10	16	NM	4	35	40:1	0,18	G 1/2" 13 mm (i.d.)	A
10	105	TM	3	175	8:1	0,37	G 3/4" 13 mm (i.d.)	A
10	56	TM	3	94	15:1	0,37	G 3/4" 13 mm (i.d.)	A
10	42	TM	3	70	20:1	0,37	G 3/4" 13 mm (i.d.)	A
10	21	TM	3	35	40:1	0,37	G 3/4" 13 mm (i.d.)	A
7	160	TM	4	175	8:1	0,37	G 3/4" 13 mm (i.d.)	A
7	86	TM	4	94	15:1	0,37	G 3/4" 13 mm (i.d.)	A
7	64	TM	4	70	20:1	0,37	G 3/4" 13 mm (i.d.)	A
7	32	TM	4	35	40:1	0,37	G 3/4" 13 mm (i.d.)	A
5	240	TM	6	175	8:1	0,37	G 3/4" 18 mm (i.d.)	B
5	128	TM	6	94	15:1	0,37	G 3/4" 18 mm (i.d.)	B
5	96	TM	6	70	20:1	0,37	G 3/4" 18 mm (i.d.)	B
5	48	TM	6	35	40:1	0,37	G 3/4" 18 mm (i.d.)	B
2	1000	UMS	10	175	8:1	0,37	G 1 1/2" 30 mm (i.d.)	C
5	1000	UMS	10	175	8:1	0,55	G 1 1/2" 30 mm (i.d.)	C
5	520	UMS	10	94	15:1	0,37	G 1 1/2" 30 mm (i.d.)	C
4	520	UMS	10	94	15:1	0,37	G 1 1/2" 30 mm (i.d.)	C
5	390	UMS	10	70	20:1	0,37	G 1 1/2" 30 mm (i.d.)	C
5	180	UMS	10	35	40:1	0,37	G 1 1/2" 30 mm (i.d.)	C
5	350	UMS	4	175	8:1	0,37	G 1 1/2" 30 mm (i.d.)	C
5	188	UMS	4	94	15:1	0,37	G 1 1/2" 30 mm (i.d.)	C
5	140	UMS	4	70	20:1	0,37	G 1 1/2" 30 mm (i.d.)	C
5	70	UMS	4	35	40:1	0,37	G 1 1/2" 30 mm (i.d.)	C
5	440	UMS	5	175	8:1	0,37	G 1 1/2" 30 mm (i.d.)	C
5	236	UMS	5	94	15:1	0,37	G 1 1/2" 30 mm (i.d.)	C
5	176	UMS	5	70	20:1	0,37	G 1 1/2" 30 mm (i.d.)	C
5	88	UMS	5	35	40:1	0,37	G 1 1/2" 30 mm (i.d.)	C
5	530	UMS	6	175	8:1	0,37	G 1 1/2" 30 mm (i.d.)	C
5	284	UMS	6	94	15:1	0,37	G 1 1/2" 30 mm (i.d.)	C
5	212	UMS	6	70	20:1	0,37	G 1 1/2" 30 mm (i.d.)	C
5	106	UMS	6	35	40:1	0,37	G 1 1/2" 30 mm (i.d.)	C
3	750	UMS	8	175	8:1	0,37	G 1 1/2" 30 mm (i.d.)	C
5	750	UMS	8	175	8:1	0,55	G 1 1/2" 30 mm (i.d.)	C
5	380	UMS	8	94	15:1	0,37	G 1 1/2" 30 mm (i.d.)	C
5	290	UMS	8	70	20:1	0,37	G 1 1/2" 30 mm (i.d.)	C
5	141	UMS	8	35	40:1	0,37	G 1 1/2" 30 mm (i.d.)	C

Serie PRIUS D 50Hz | STANDARD

PRIUS D 50Hz TRIFASE

bar	l/h	Corpo pompa				Motore	AISI 316L	Kit installazione
		modello	corsa (mm)	SPM	riduzione	kW	connessione tubi	
10	60	NM	3	175	8:1	0,18	R 1/2″	A
10	30	NM	3	94	15:1	0,18	R 1/2″	A
10	24	NM	3	70	20:1	0,18	R 1/2″	A
10	12	NM	3	35	40:1	0,18	R 1/2″	A
10	16	NM	4	35	40:1	0,18	R 1/2″	A
10	105	TM	3	175	8:1	0,37	R 3/4″	A
10	56	TM	3	94	15:1	0,37	R 3/4″	A
10	42	TM	3	70	20:1	0,37	R 3/4″	A
10	21	TM	3	35	40:1	0,37	R 3/4″	A
7	160	TM	4	175	8:1	0,37	R 3/4″	A
7	86	TM	4	94	15:1	0,37	R 3/4″	A
7	64	TM	4	70	20:1	0,37	R 3/4″	A
7	32	TM	4	35	40:1	0,37	R 3/4″	A
5	240	TM	6	175	8:1	0,37	R 3/4″	B
5	128	TM	6	94	15:1	0,37	R 3/4″	B
5	96	TM	6	70	20:1	0,37	R 3/4″	B
5	48	TM	6	35	40:1	0,37	R 3/4″	B
2	1000	UMS	10	175	8:1	0,37	R 1″	C
5	1000	UMS	10	175	8:1	0,55	R 1″	C
5	520	UMS	10	94	15:1	0,37	R 1″	C
4	520	UMS	10	94	15:1	0,37	R 1″	C
5	390	UMS	10	70	20:1	0,37	R 1″	C
5	180	UMS	10	35	40:1	0,37	R 1″	C
5	350	UMS	4	175	8:1	0,37	R 1″	C
5	188	UMS	4	94	15:1	0,37	R 1″	C
5	140	UMS	4	70	20:1	0,37	R 1″	C
5	70	UMS	4	35	40:1	0,37	R 1″	C
5	440	UMS	5	175	8:1	0,37	R 1″	C
5	236	UMS	5	94	15:1	0,37	R 1″	C
5	176	UMS	5	70	20:1	0,37	R 1″	C
5	88	UMS	5	35	40:1	0,37	R 1″	C
5	530	UMS	6	175	8:1	0,37	R 1″	C
5	284	UMS	6	94	15:1	0,37	R 1″	C
5	212	UMS	6	70	20:1	0,37	R 1″	C
5	106	UMS	6	35	40:1	0,37	R 1″	C
3	750	UMS	8	175	8:1	0,37	R 1″	C
5	750	UMS	8	175	8:1	0,55	R 1″	C
5	380	UMS	8	94	15:1	0,37	R 1″	C
5	290	UMS	8	70	20:1	0,37	R 1″	C
5	141	UMS	8	35	40:1	0,37	R 1″	C

Serie PRIUS D 50Hz | STANDARD

PRIUS D 50Hz TRIFASE

bar	l/h	Corpo pompa				Motore	PP	Kit installazione
		modello	corsa (mm)	SPM	riduzione	kW	connessione tubi	
10	60	NM	3	175	8:1	0,18	G 1/2" 13 mm (i.d.)	A
10	30	NM	3	94	15:1	0,18	G 1/2" 13 mm (i.d.)	A
10	24	NM	3	70	20:1	0,18	G 1/2" 13 mm (i.d.)	A
10	12	NM	3	35	40:1	0,18	G 1/2" 13 mm (i.d.)	A
10	16	NM	4	35	40:1	0,18	G 1/2" 13 mm (i.d.)	A
10	105	TM	3	175	8:1	0,37	G 3/4" 13 mm (i.d.)	A
10	56	TM	3	94	15:1	0,37	G 3/4" 13 mm (i.d.)	A
10	42	TM	3	70	20:1	0,37	G 3/4" 13 mm (i.d.)	A
10	21	TM	3	35	40:1	0,37	G 3/4" 13 mm (i.d.)	A
7	160	TM	4	175	8:1	0,37	G 3/4" 13 mm (i.d.)	A
7	86	TM	4	94	15:1	0,37	G 3/4" 13 mm (i.d.)	A
7	64	TM	4	70	20:1	0,37	G 3/4" 13 mm (i.d.)	A
7	32	TM	4	35	40:1	0,37	G 3/4" 13 mm (i.d.)	A
5	240	TM	6	175	8:1	0,37	G 3/4" 18 mm (i.d.)	B
5	128	TM	6	94	15:1	0,37	G 3/4" 18 mm (i.d.)	B
5	96	TM	6	70	20:1	0,37	G 3/4" 18 mm (i.d.)	B
5	48	TM	6	35	40:1	0,37	G 3/4" 18 mm (i.d.)	B
2	1000	UMS	10	175	8:1	0,37	G 1 1/2" 30 mm (i.d.)	C
5	1000	UMS	10	175	8:1	0,55	G 1 1/2" 30 mm (i.d.)	C
5	520	UMS	10	94	15:1	0,37	G 1 1/2" 30 mm (i.d.)	C
4	520	UMS	10	94	15:1	0,37	G 1 1/2" 30 mm (i.d.)	C
5	390	UMS	10	70	20:1	0,37	G 1 1/2" 30 mm (i.d.)	C
5	180	UMS	10	35	40:1	0,37	G 1 1/2" 30 mm (i.d.)	C
5	350	UMS	4	175	8:1	0,37	G 1 1/2" 30 mm (i.d.)	C
5	188	UMS	4	94	15:1	0,37	G 1 1/2" 30 mm (i.d.)	C
5	140	UMS	4	70	20:1	0,37	G 1 1/2" 30 mm (i.d.)	C
5	70	UMS	4	35	40:1	0,37	G 1 1/2" 30 mm (i.d.)	C
5	440	UMS	5	175	8:1	0,37	G 1 1/2" 30 mm (i.d.)	C
5	236	UMS	5	94	15:1	0,37	G 1 1/2" 30 mm (i.d.)	C
5	176	UMS	5	70	20:1	0,37	G 1 1/2" 30 mm (i.d.)	C
5	88	UMS	5	35	40:1	0,37	G 1 1/2" 30 mm (i.d.)	C
5	530	UMS	6	175	8:1	0,37	G 1 1/2" 30 mm (i.d.)	C
5	284	UMS	6	94	15:1	0,37	G 1 1/2" 30 mm (i.d.)	C
5	212	UMS	6	70	20:1	0,37	G 1 1/2" 30 mm (i.d.)	C
5	106	UMS	6	35	40:1	0,37	G 1 1/2" 30 mm (i.d.)	C
3	750	UMS	8	175	8:1	0,37	G 1 1/2" 30 mm (i.d.)	C
5	750	UMS	8	175	8:1	0,55	G 1 1/2" 30 mm (i.d.)	C
5	380	UMS	8	94	15:1	0,37	G 1 1/2" 30 mm (i.d.)	C
5	290	UMS	8	70	20:1	0,37	G 1 1/2" 30 mm (i.d.)	C
5	141	UMS	8	35	40:1	0,37	G 1 1/2" 30 mm (i.d.)	C

Serie PRIUS D 50Hz | STANDARD

PRIUS D 50Hz MONOFASE

bar	l/h	Corpo pompa				Motore	PVDF	Kit installazione
		modello	corsa (mm)	SPM	riduzione	kW	connessione tubi	
10	60	NM	3	175	8:1	0,37	G 1/2" 13 mm (i.d.)	A
10	30	NM	3	94	15:1	0,37	G 1/2" 13 mm (i.d.)	A
10	24	NM	3	70	20:1	0,37	G 1/2" 13 mm (i.d.)	A
10	12	NM	3	35	40:1	0,37	G 1/2" 13 mm (i.d.)	A
10	105	TM	3	175	8:1	0,37	G 3/4" 13 mm (i.d.)	A
10	56	TM	3	94	15:1	0,37	G 3/4" 13 mm (i.d.)	A
10	42	TM	3	70	20:1	0,37	G 3/4" 13 mm (i.d.)	A
10	21	TM	3	35	40:1	0,37	G 3/4" 13 mm (i.d.)	A
7	160	TM	4	175	8:1	0,37	G 3/4" 13 mm (i.d.)	A
7	86	TM	4	94	15:1	0,37	G 3/4" 13 mm (i.d.)	A
7	64	TM	4	70	20:1	0,37	G 3/4" 13 mm (i.d.)	A
7	32	TM	4	35	40:1	0,37	G 3/4" 13 mm (i.d.)	A
5	240	TM	6	175	8:1	0,37	G 3/4" 18 mm (i.d.)	B
5	128	TM	6	94	15:1	0,37	G 3/4" 18 mm (i.d.)	B
5	96	TM	6	70	20:1	0,37	G 3/4" 18 mm (i.d.)	B
5	48	TM	6	35	40:1	0,37	G 3/4" 18 mm (i.d.)	B
5	350	UMS	4	175	8:1	0,55	G 1 1/2" 30 mm (i.d.)	C
5	188	UMS	4	94	15:1	0,37	G 1 1/2" 30 mm (i.d.)	C
5	140	UMS	4	70	20:1	0,37	G 1 1/2" 30 mm (i.d.)	C
5	70	UMS	4	35	40:1	0,37	G 1 1/2" 30 mm (i.d.)	C
5	440	UMS	5	175	8:1	0,55	G 1 1/2" 30 mm (i.d.)	C
5	236	UMS	5	94	15:1	0,37	G 1 1/2" 30 mm (i.d.)	C
5	176	UMS	5	70	20:1	0,37	G 1 1/2" 30 mm (i.d.)	C
5	88	UMS	5	35	40:1	0,37	G 1 1/2" 30 mm (i.d.)	C
5	530	UMS	6	175	8:1	0,55	G 1 1/2" 30 mm (i.d.)	C
5	284	UMS	6	94	15:1	0,37	G 1 1/2" 30 mm (i.d.)	C
5	212	UMS	6	70	20:1	0,37	G 1 1/2" 30 mm (i.d.)	C
5	106	UMS	6	35	40:1	0,37	G 1 1/2" 30 mm (i.d.)	C

Serie PRIUS D 50Hz | STANDARD

PRIUS D 50Hz MONOFASE

bar	l/h	Corpo pompa				Motore	AISI 316L	Kit installazione
		modello	corsa (mm)	SPM	riduzione	kW	connessione tubi	
10	60	NM	3	175	8:1	0,37	R 1/2″	A
10	30	NM	3	94	15:1	0,37	R 1/2″	A
10	24	NM	3	70	20:1	0,37	R 1/2″	A
10	12	NM	3	35	40:1	0,37	R 1/2″	A
10	105	TM	3	175	8:1	0,37	R 3/4″	A
10	56	TM	3	94	15:1	0,37	R 3/4″	A
10	42	TM	3	70	20:1	0,37	R 3/4″	A
10	21	TM	3	35	40:1	0,37	R 3/4″	A
7	160	TM	4	175	8:1	0,37	R 3/4″	A
7	86	TM	4	94	15:1	0,37	R 3/4″	A
7	64	TM	4	70	20:1	0,37	R 3/4″	A
7	32	TM	4	35	40:1	0,37	R 3/4″	A
5	240	TM	6	175	8:1	0,37	R 3/4″	B
5	128	TM	6	94	15:1	0,37	R 3/4″	B
5	96	TM	6	70	20:1	0,37	R 3/4″	B
5	48	TM	6	35	40:1	0,37	R 3/4″	B
5	350	UMS	4	175	8:1	0,55	R 1″	C
5	188	UMS	4	94	15:1	0,37	R 1″	C
5	140	UMS	4	70	20:1	0,37	R 1″	C
5	70	UMS	4	35	40:1	0,37	R 1″	C
5	440	UMS	5	175	8:1	0,55	R 1″	C
5	236	UMS	5	94	15:1	0,37	R 1″	C
5	176	UMS	5	70	20:1	0,37	R 1″	C
5	88	UMS	5	35	40:1	0,37	R 1″	C
5	530	UMS	6	175	8:1	0,55	R 1″	C
5	284	UMS	6	94	15:1	0,37	R 1″	C
5	212	UMS	6	70	20:1	0,37	R 1″	C
5	106	UMS	6	35	40:1	0,37	R 1″	C

Serie PRIUS D 50Hz | STANDARD

PRIUS D 50Hz MONOFASE

bar	l/h	Corpo pompa				Motore	PP	Kit installazione
		modello	corsa (mm)	SPM	riduzione	kW	connessione tubi	
10	60	NM	3	175	8:1	0,37	G 1/2" 13 mm (i.d.)	A
10	30	NM	3	94	15:1	0,37	G 1/2" 13 mm (i.d.)	A
10	24	NM	3	70	20:1	0,37	G 1/2" 13 mm (i.d.)	A
10	12	NM	3	35	40:1	0,37	G 1/2" 13 mm (i.d.)	A
10	105	TM	3	175	8:1	0,37	G 3/4" 13 mm (i.d.)	A
10	56	TM	3	94	15:1	0,37	G 3/4" 13 mm (i.d.)	A
10	42	TM	3	70	20:1	0,37	G 3/4" 13 mm (i.d.)	A
10	21	TM	3	35	40:1	0,37	G 3/4" 13 mm (i.d.)	A
7	160	TM	4	175	8:1	0,37	G 3/4" 13 mm (i.d.)	A
7	86	TM	4	94	15:1	0,37	G 3/4" 13 mm (i.d.)	A
7	64	TM	4	70	20:1	0,37	G 3/4" 13 mm (i.d.)	A
7	32	TM	4	35	40:1	0,37	G 3/4" 13 mm (i.d.)	A
5	240	TM	6	175	8:1	0,37	G 3/4" 18 mm (i.d.)	B
5	128	TM	6	94	15:1	0,37	G 3/4" 18 mm (i.d.)	B
5	96	TM	6	70	20:1	0,37	G 3/4" 18 mm (i.d.)	B
5	48	TM	6	35	40:1	0,37	G 3/4" 18 mm (i.d.)	B
5	350	UMS	4	175	8:1	0,55	G 1 1/2" 30 mm (i.d.)	C
5	188	UMS	4	94	15:1	0,37	G 1 1/2" 30 mm (i.d.)	C
5	140	UMS	4	70	20:1	0,37	G 1 1/2" 30 mm (i.d.)	C
5	70	UMS	4	35	40:1	0,37	G 1 1/2" 30 mm (i.d.)	C
5	440	UMS	5	175	8:1	0,55	G 1 1/2" 30 mm (i.d.)	C
5	236	UMS	5	94	15:1	0,37	G 1 1/2" 30 mm (i.d.)	C
5	176	UMS	5	70	20:1	0,37	G 1 1/2" 30 mm (i.d.)	C
5	88	UMS	5	35	40:1	0,37	G 1 1/2" 30 mm (i.d.)	C
5	530	UMS	6	175	8:1	0,55	G 1 1/2" 30 mm (i.d.)	C
5	284	UMS	6	94	15:1	0,37	G 1 1/2" 30 mm (i.d.)	C
5	212	UMS	6	70	20:1	0,37	G 1 1/2" 30 mm (i.d.)	C
5	106	UMS	6	35	40:1	0,37	G 1 1/2" 30 mm (i.d.)	C

Serie PRIUS D 50Hz | ALTA PRESSIONE

PRIUS D 50Hz AP TRIFASE

bar	l/h	Corpo pompa				Motore	PVDF	Kit installazione
		modello	corsa (mm)	SPM	riduzione	kW	connessione tubi	
20	30	NM AP	2	175	8:1	0,37	8x10 (PVDF) / 8x12 (PVC)	●
20	16	NM AP	2	94	15:1	0,37	8x10 (PVDF) / 8x12 (PVC)	●
20	12	NM AP	2	70	20:1	0,37	8x10 (PVDF) / 8x12 (PVC)	●
20	6	NM AP	2	35	40:1	0,37	8x10 (PVDF) / 8x12 (PVC)	●

PRIUS D 50Hz AP TRIFASE

bar	l/h	Corpo pompa				Motore	AISI 316L	Kit installazione
		modello	corsa (mm)	SPM	riduzione	kW	connessione tubi	
100	4	LM AP	1,5	175	8:1	0,37	R 3/8″	●
100	2	LM AP	1,5	94	15:1	0,37	R 3/8″	●
100	1,5	LM AP	1,5	70	20:1	0,37	R 3/8″	●
50	17	MM AP	2	175	8:1	0,37	R 1/2″	●
50	9	MM AP	2	94	15:1	0,37	R 1/2″	●
50	5	MM AP	2	70	20:1	0,37	R 1/2″	●
50	2,5	MM AP	2	35	40:1	0,37	R 1/2″	●
30	28	MM AP	2	175	8:1	0,37	R 1/2″	●
30	14	MM AP	2	94	15:1	0,37	R 1/2″	●
30	10	MM AP	2	70	20:1	0,37	R 1/2″	●
30	5	MM AP	2	35	40:1	0,37	R 1/2″	●
30	76	SM AP	4	175	8:1	0,37	R 1/2″	●
30	41	SM AP	4	94	15:1	0,37	R 1/2″	●
30	30	SM AP	4	70	20:1	0,37	R 1/2″	●
30	15	SM AP	4	35	40:1	0,37	R 1/2″	●
20	91	TM AP	6	94	15:1	0,37	R 3/4″	●
20	68	TM AP	6	70	20:1	0,37	R 3/4″	●
20	34	TM AP	6	35	40:1	0,37	R 3/4″	●

Serie PRIUS D 50Hz | ALTA PRESSIONE

PRIUS D 50Hz AP MONOFASE

bar	l/h	Corpo pompa				Motore	AISI 316L	Kit installazione
		modello	corsa (mm)	SPM	riduzione	kW	connessione tubi	
100	4	LM AP	1,5	175	8:1	0,37	R 3/8″	●
100	2	LM AP	1,5	94	15:1	0,37	R 3/8″	●
100	1,5	LM AP	1,5	70	20:1	0,37	R 3/8″	●
50	17	MM AP	2	175	8:1	0,37	R 1/2″	●
50	9	MM AP	2	94	15:1	0,37	R 1/2″	●
50	5	MM AP	2	70	20:1	0,37	R 1/2″	●
50	2,5	MM AP	2	35	40:1	0,37	R 1/2″	●
30	28	MM AP	2	175	8:1	0,37	R 1/2″	●
30	14	MM AP	2	94	15:1	0,37	R 1/2″	●
30	10	MM AP	2	70	20:1	0,37	R 1/2″	●
30	5	MM AP	2	35	40:1	0,37	R 1/2″	●
30	76	SM AP	4	175	8:1	0,37	R 1/2″	●
30	41	SM AP	4	94	15:1	0,37	R 1/2″	●
30	30	SM AP	4	70	20:1	0,37	R 1/2″	●
30	15	SM AP	4	35	40:1	0,37	R 1/2″	●
20	91	TM AP	6	94	15:1	0,55	R 3/4″	●
20	68	TM AP	6	70	20:1	0,37	R 3/4″	●
20	34	TM AP	6	35	40:1	0,37	R 3/4″	●

Serie PRIUS D 50Hz | ATEX 2G/2D

PRIUS D 50Hz TRIFASE ATEX 2G

bar	l/h	Corpo pompa				Motore	AISI 316L (II 2G Ex h IIC T3 Gb)	Kit installazione
		modello	corsa (mm)	SPM	riduzione	kW	connessione tubi	
10	6	NM	1,5	35	40:1	0,25	R 1/2"	●
10	60	NM	3	175	8:1	0,25	R 1/2"	●
10	30	NM	3	94	15:1	0,25	R 1/2"	●
10	24	NM	3	70	20:1	0,25	R 1/2"	●
10	12	NM	3	35	40:1	0,25	R 1/2"	●
10	16	NM	4	35	40:1	0,25	R 1/2"	●
10	105	TM	3	175	8:1	0,37	R 3/4"	●
10	56	TM	3	94	15:1	0,37	R 3/4"	●
10	42	TM	3	70	20:1	0,37	R 3/4"	●
10	21	TM	3	35	40:1	0,37	R 3/4"	●
7	160	TM	4	175	8:1	0,37	R 3/4"	●
7	86	TM	4	94	15:1	0,37	R 3/4"	●
7	64	TM	4	70	20:1	0,37	R 3/4"	●
7	32	TM	4	35	40:1	0,37	R 3/4"	●
5	240	TM	6	175	8:1	0,37	R 3/4"	●
5	128	TM	6	94	15:1	0,37	R 3/4"	●
5	96	TM	6	70	20:1	0,37	R 3/4"	●
5	48	TM	6	35	40:1	0,37	R 3/4"	●

PRIUS D 50Hz TRIFASE ATEX 2D

bar	l/h	Corpo pompa				Motore	AISI 316L (II 2D Ex h IIIC T120° Db)	Kit installazione
		modello	corsa (mm)	SPM	riduzione	kW	connessione tubi	
10	6	NM	1,5	35	40:1	0,25	R 1/2"	●
10	60	NM	3	175	8:1	0,25	R 1/2"	●
10	30	NM	3	94	15:1	0,25	R 1/2"	●
10	24	NM	3	70	20:1	0,25	R 1/2"	●
10	12	NM	3	35	40:1	0,25	R 1/2"	●
10	16	NM	4	35	40:1	0,25	R 1/2"	●
10	105	TM	3	175	8:1	0,37	R 3/4"	●
10	56	TM	3	94	15:1	0,37	R 3/4"	●
10	42	TM	3	70	20:1	0,37	R 3/4"	●
10	21	TM	3	35	40:1	0,37	R 3/4"	●
7	160	TM	4	175	8:1	0,37	R 3/4"	●
7	86	TM	4	94	15:1	0,37	R 3/4"	●
7	64	TM	4	70	20:1	0,37	R 3/4"	●
7	32	TM	4	35	40:1	0,37	R 3/4"	●
5	240	TM	6	175	8:1	0,37	R 3/4"	●
5	128	TM	6	94	15:1	0,37	R 3/4"	●
5	96	TM	6	70	20:1	0,37	R 3/4"	●
5	48	TM	6	35	40:1	0,37	R 3/4"	●

Serie PRIUS D 50Hz | ALTA PRESSIONE ATEX 2G/2D

PRIUS D 50Hz AP TRIFASE ATEX 2G

bar	l/h	Corpo pompa				Motore	AISI 316L (II 2G Ex h IIC T3 Gb)	Kit installazione
		modello	corsa (mm)	SPM	riduzione	kW	connessione tubi	
100	4	LM AP	1,5	175	8:1	0,37	R 3/8″	●
100	2	LM AP	1,5	94	15:1	0,37	R 3/8″	●
100	1,5	LM AP	1,5	70	20:1	0,37	R 3/8″	●
50	17	MM AP	2	175	8:1	0,37	R 1/2″	●
50	9	MM AP	2	94	15:1	0,37	R 1/2″	●
50	5	MM AP	2	70	20:1	0,37	R 1/2″	●
50	2,5	MM AP	2	35	40:1	0,37	R 1/2″	●
30	28	NM AP	2	175	8:1	0,37	R 1/2″	●
30	15	NM AP	2	94	15:1	0,37	R 1/2″	●
30	10	NM AP	2	70	20:1	0,37	R 1/2″	●
30	5	NM AP	2	35	40:1	0,37	R 1/2″	●
30	76	SM AP	4	175	8:1	0,37	R 1/2″	●
30	41	SM AP	4	94	15:1	0,37	R 1/2″	●
30	30	SM AP	4	70	20:1	0,37	R 1/2″	●
30	14	SM AP	4	35	40:1	0,37	R 1/2″	●
20	91	TM AP	4	94	15:1	0,37	R 3/4″	●
20	68	TM AP	4	70	20:1	0,37	R 3/4″	●
20	34	TM AP	4	35	40:1	0,37	R 3/4″	●

PRIUS D 50Hz AP TRIFASE ATEX 2D

bar	l/h	Corpo pompa				Motore	AISI 316L (II 2D Ex h IIIC T120° Db)	Kit installazione
		modello	corsa (mm)	SPM	riduzione	kW	connessione tubi	
100	4	LM AP	1,5	175	8:1	0,37	R 3/8″	●
100	2	LM AP	1,5	94	15:1	0,37	R 3/8″	●
100	1,5	LM AP	1,5	70	20:1	0,37	R 3/8″	●
50	17	MM AP	2	175	8:1	0,37	R 1/2″	●
50	9	MM AP	2	94	15:1	0,37	R 1/2″	●
50	5	MM AP	2	70	20:1	0,37	R 1/2″	●
50	2,5	MM AP	2	35	40:1	0,37	R 1/2″	●
30	28	NM AP	2	175	8:1	0,37	R 1/2″	●
30	15	NM AP	2	94	15:1	0,37	R 1/2″	●
30	10	NM AP	2	70	20:1	0,37	R 1/2″	●
30	5	NM AP	2	35	40:1	0,37	R 1/2″	●
30	76	SM AP	4	175	8:1	0,37	R 1/2″	●
30	41	SM AP	4	94	15:1	0,37	R 1/2″	●
30	30	SM AP	4	70	20:1	0,37	R 1/2″	●
30	14	SM AP	4	35	40:1	0,37	R 1/2″	●
20	91	TM AP	4	94	15:1	0,37	R 3/4″	●
20	68	TM AP	4	70	20:1	0,37	R 3/4″	●
20	34	TM AP	4	35	40:1	0,37	R 3/4″	●

Serie PRIUS D 50Hz | ATEX 3G/3D

PRIUS D 50Hz TRIFASE ATEX 3G

bar	l/h	Corpo pompa				Motore	PVDF (II 3G Ex h IIC T3 Gc)	Kit installazione
		modello	corsa (mm)	SPM	riduzione	kW	connessione tubi	
10	60	NM	3	175	8:1	0,18	/	A
10	30	NM	3	94	15:1	0,18	/	A
10	24	NM	3	70	20:1	0,18	/	A
10	12	NM	3	35	40:1	0,18	/	A
10	16	NM	4	35	40:1	0,18	/	A
10	105	TM	3	175	8:1	0,37	/	A
10	56	TM	3	94	15:1	0,37	/	A
10	42	TM	3	70	20:1	0,37	/	A
10	21	NM	3	35	40:1	0,37	/	A
7	160	TM	4	175	8:1	0,37	/	A
7	86	TM	4	94	15:1	0,37	/	A
7	64	TM	4	70	20:1	0,37	/	A
7	32	TM	4	35	40:1	0,37	/	A
5	240	TM	6	175	8:1	0,37	/	B
5	128	TM	6	94	15:1	0,37	/	B
5	96	TM	6	70	20:1	0,37	/	B
5	48	TM	6	35	40:1	0,37	/	B
5	1000	UMS	10	175	8:1	0,55	/	C
2	1000	UMS	10	175	8:1	0,37	/	C
5	520	UMS	10	94	15:1	0,37	/	C
4	520	UMS	10	94	15:1	0,37	/	C
5	390	UMS	10	70	20:1	0,37	/	C
5	180	UMS	10	35	40:1	0,37	/	C
5	350	UMS	4	175	8:1	0,37	/	C
5	188	UMS	4	94	15:1	0,37	/	C
5	140	UMS	4	70	20:1	0,37	/	C
5	70	UMS	4	35	40:1	0,37	/	C
5	440	UMS	5	175	8:1	0,37	/	C
5	236	UMS	5	94	15:1	0,37	/	C
5	176	UMS	5	70	20:1	0,37	/	C
5	88	UMS	5	35	40:1	0,37	/	C
5	530	UMS	6	175	8:1	0,37	/	C
5	284	UMS	6	94	15:1	0,37	/	C
5	212	UMS	6	70	20:1	0,37	/	C
5	106	UMS	6	35	40:1	0,37	/	C
5	750	UMS	8	175	8:1	0,55	/	C
3	750	UMS	8	175	8:1	0,37	/	C
5	380	UMS	8	94	15:1	0,37	/	C
5	290	UMS	8	70	20:1	0,37	/	C
5	141	UMS	8	35	40:1	0,37	/	C

Serie PRIUS D 50Hz | ATEX 3G/3D

PRIUS D 50Hz TRIFASE ATEX 3G

bar	l/h	Corpo pompa				Motore	AISI 316L (II 3G Ex h IIC T3 Gc)	Kit installazione
		modello	corsa (mm)	SPM	riduzione	kW	connessione tubi	
5	1000	UMS	10	175	8:1	0,55	/	C
2	1000	UMS	10	175	8:1	0,37	/	C
5	520	UMS	10	94	15:1	0,37	/	C
4	520	UMS	10	94	15:1	0,37	/	C
5	390	UMS	10	70	20:1	0,37	/	C
5	180	UMS	10	35	40:1	0,37	/	C
5	350	UMS	4	175	8:1	0,37	/	C
5	188	UMS	4	94	15:1	0,37	/	C
5	140	UMS	4	70	20:1	0,37	/	C
5	70	UMS	4	35	40:1	0,37	/	C
5	440	UMS	5	175	8:1	0,37	/	C
5	236	UMS	5	94	15:1	0,37	/	C
5	176	UMS	5	70	20:1	0,37	/	C
5	88	UMS	5	35	40:1	0,37	/	C
5	530	UMS	6	175	8:1	0,37	/	C
5	284	UMS	6	94	15:1	0,37	/	C
5	212	UMS	6	70	20:1	0,37	/	C
5	106	UMS	6	35	40:1	0,37	/	C
5	750	UMS	8	175	8:1	0,55	/	C
3	750	UMS	8	175	8:1	0,37	/	C
5	380	UMS	8	94	15:1	0,37	/	C
5	290	UMS	8	70	20:1	0,37	/	C
5	141	UMS	8	35	40:1	0,37	/	C

Serie PRIUS D 50Hz | ATEX 3G/3D

PRIUS D 50Hz TRIFASE ATEX 3G

bar	l/h	Corpo pompa				Motore	PP (II 3G Ex h IIC T3 Gc)	Kit installazione
		modello	corsa (mm)	SPM	riduzione	kW	connessione tubi	
10	60	NM	3	175	8:1	0,18	/	A
10	30	NM	3	94	15:1	0,18	/	A
10	24	NM	3	70	20:1	0,18	/	A
10	12	NM	3	35	40:1	0,18	/	A
10	16	NM	4	35	40:1	0,18	/	A
10	105	TM	3	175	8:1	0,37	/	A
10	56	TM	3	94	15:1	0,37	/	A
10	42	TM	3	70	20:1	0,37	/	A
10	21	NM	3	35	40:1	0,37	/	A
7	160	TM	4	175	8:1	0,37	/	A
7	86	TM	4	94	15:1	0,37	/	A
7	64	TM	4	70	20:1	0,37	/	A
7	32	TM	4	35	40:1	0,37	/	A
5	240	TM	6	175	8:1	0,37	/	B
5	128	TM	6	94	15:1	0,37	/	B
5	96	TM	6	70	20:1	0,37	/	B
5	48	TM	6	35	40:1	0,37	/	B
5	1000	UMS	10	175	8:1	0,55	/	C
2	1000	UMS	10	175	8:1	0,37	/	C
5	520	UMS	10	94	15:1	0,37	/	C
4	520	UMS	10	94	15:1	0,37	/	C
5	390	UMS	10	70	20:1	0,37	/	C
5	180	UMS	10	35	40:1	0,37	/	C
5	350	UMS	4	175	8:1	0,37	/	C
5	188	UMS	4	94	15:1	0,37	/	C
5	140	UMS	4	70	20:1	0,37	/	C
5	70	UMS	4	35	40:1	0,37	/	C
5	440	UMS	5	175	8:1	0,37	/	C
5	236	UMS	5	94	15:1	0,37	/	C
5	176	UMS	5	70	20:1	0,37	/	C
5	88	UMS	5	35	40:1	0,37	/	C
5	530	UMS	6	175	8:1	0,37	/	C
5	284	UMS	6	94	15:1	0,37	/	C
5	212	UMS	6	70	20:1	0,37	/	C
5	106	UMS	6	35	40:1	0,37	/	C
5	750	UMS	8	175	8:1	0,55	/	C
3	750	UMS	8	175	8:1	0,37	/	C
5	380	UMS	8	94	15:1	0,37	/	C
5	290	UMS	8	70	20:1	0,37	/	C
5	141	UMS	8	35	40:1	0,37	/	C

Serie PRIUS D 50Hz | ATEX 3G/3D

PRIUS D 50Hz TRIFASE ATEX 3D

bar	l/h	Corpo pompa				Motore	PVDF (II 3D Ex h IIIC T120° Dc)	Kit installazione
		modello	corsa (mm)	SPM	riduzione	kW	connessione tubi	
10	60	NM	3	175	8:1	0,25	/	A
10	30	NM	3	94	15:1	0,25	/	A
10	24	NM	3	70	20:1	0,25	/	A
10	12	NM	3	35	40:1	0,25	/	A
10	16	NM	4	35	40:1	0,25	/	A
10	105	TM	3	175	8:1	0,37	/	A
10	56	TM	3	94	15:1	0,37	/	A
10	42	TM	3	70	20:1	0,37	/	A
10	21	NM	3	35	40:1	0,37	/	A
7	160	TM	4	175	8:1	0,37	/	A
7	86	TM	4	94	15:1	0,37	/	A
7	64	TM	4	70	20:1	0,37	/	A
7	32	TM	4	35	40:1	0,37	/	A
5	240	TM	6	175	8:1	0,37	/	B
5	128	TM	6	94	15:1	0,37	/	B
5	96	TM	6	70	20:1	0,37	/	B
5	48	TM	6	35	40:1	0,37	/	B
5	1000	UMS	10	175	8:1	0,25	/	C
2	1000	UMS	10	175	8:1	0,37	/	C
5	520	UMS	10	94	15:1	0,37	/	C
4	520	UMS	10	94	15:1	0,37	/	C
5	390	UMS	10	70	20:1	0,37	/	C
5	180	UMS	10	35	40:1	0,37	/	C
5	350	UMS	4	175	8:1	0,37	/	C
5	188	UMS	4	94	15:1	0,37	/	C
5	140	UMS	4	70	20:1	0,37	/	C
5	70	UMS	4	35	40:1	0,37	/	C
5	440	UMS	5	175	8:1	0,37	/	C
5	236	UMS	5	94	15:1	0,37	/	C
5	176	UMS	5	70	20:1	0,37	/	C
5	88	UMS	5	35	40:1	0,37	/	C
5	530	UMS	6	175	8:1	0,37	/	C
5	284	UMS	6	94	15:1	0,37	/	C
5	212	UMS	6	70	20:1	0,37	/	C
5	106	UMS	6	35	40:1	0,37	/	C
5	750	UMS	8	175	8:1	0,25	/	C
3	750	UMS	8	175	8:1	0,37	/	C
5	380	UMS	8	94	15:1	0,37	/	C
5	290	UMS	8	70	20:1	0,37	/	C
5	141	UMS	8	35	40:1	0,37	/	C

Serie PRIUS D 50Hz | ATEX 3G/3D

PRIUS D 50Hz TRIFASE ATEX 3D

bar	l/h	Corpo pompa				Motore	AISI 316L (II 3D Ex h IIIC T120° Dc)	Kit installazione
		modello	corsa (mm)	SPM	riduzione	kW	connessione tubi	
5	1000	UMS	10	175	8:1	0,55	/	C
2	1000	UMS	10	175	8:1	0,37	/	C
5	520	UMS	10	94	15:1	0,37	/	C
4	520	UMS	10	94	15:1	0,37	/	C
5	390	UMS	10	70	20:1	0,37	/	C
5	180	UMS	10	35	40:1	0,37	/	C
5	350	UMS	4	175	8:1	0,37	/	C
5	188	UMS	4	94	15:1	0,37	/	C
5	140	UMS	4	70	20:1	0,37	/	C
5	70	UMS	4	35	40:1	0,37	/	C
5	440	UMS	5	175	8:1	0,37	/	C
5	236	UMS	5	94	15:1	0,37	/	C
5	176	UMS	5	70	20:1	0,37	/	C
5	88	UMS	5	35	40:1	0,37	/	C
5	530	UMS	6	175	8:1	0,37	/	C
5	284	UMS	6	94	15:1	0,37	/	C
5	212	UMS	6	70	20:1	0,37	/	C
5	106	UMS	6	35	40:1	0,37	/	C
5	750	UMS	8	175	8:1	0,55	/	C
3	750	UMS	8	175	8:1	0,37	/	C
5	380	UMS	8	94	15:1	0,37	/	C
5	290	UMS	8	70	20:1	0,37	/	C
5	141	UMS	8	35	40:1	0,37	/	C

Serie PRIUS D 50Hz | ATEX 3G/3D

PRIUS D 50Hz TRIFASE ATEX 3D

bar	l/h	Corpo pompa				Motore	PP (II 3D Ex h IIIC T120° Dc)	Kit installazione
		modello	corsa (mm)	SPM	riduzione	kW	connessione tubi	
10	60	NM	3	175	8:1	0,18	/	A
10	30	NM	3	94	15:1	0,18	/	A
10	24	NM	3	70	20:1	0,18	/	A
10	12	NM	3	35	40:1	0,18	/	A
10	16	NM	4	35	40:1	0,18	/	A
10	105	TM	3	175	8:1	0,37	/	A
10	56	TM	3	94	15:1	0,37	/	A
10	42	TM	3	70	20:1	0,37	/	A
10	21	NM	3	35	40:1	0,37	/	A
7	160	TM	4	175	8:1	0,37	/	A
7	86	TM	4	94	15:1	0,37	/	A
7	64	TM	4	70	20:1	0,37	/	A
7	32	TM	4	35	40:1	0,37	/	A
5	240	TM	6	175	8:1	0,37	/	B
5	128	TM	6	94	15:1	0,37	/	B
5	96	TM	6	70	20:1	0,37	/	B
5	48	TM	6	35	40:1	0,37	/	B
5	1000	UMS	10	175	8:1	0,55	/	C
2	1000	UMS	10	175	8:1	0,37	/	C
5	520	UMS	10	94	15:1	0,37	/	C
4	520	UMS	10	94	15:1	0,37	/	C
5	390	UMS	10	70	20:1	0,37	/	C
5	180	UMS	10	35	40:1	0,37	/	C
5	350	UMS	4	175	8:1	0,37	/	C
5	188	UMS	4	94	15:1	0,37	/	C
5	140	UMS	4	70	20:1	0,37	/	C
5	70	UMS	4	35	40:1	0,37	/	C
5	440	UMS	5	175	8:1	0,37	/	C
5	236	UMS	5	94	15:1	0,37	/	C
5	176	UMS	5	70	20:1	0,37	/	C
5	88	UMS	5	35	40:1	0,37	/	C
5	530	UMS	6	175	8:1	0,37	/	C
5	284	UMS	6	94	15:1	0,37	/	C
5	212	UMS	6	70	20:1	0,37	/	C
5	106	UMS	6	35	40:1	0,37	/	C
5	750	UMS	8	175	8:1	0,55	/	C
3	750	UMS	8	175	8:1	0,37	/	C
5	380	UMS	8	94	15:1	0,37	/	C
5	290	UMS	8	70	20:1	0,37	/	C
5	141	UMS	8	35	40:1	0,37	/	C

Prius D 60 Hz

Pompe dosatrici a motore elettrico

Le pompe dosatrici a motore della serie PRIUS sono state interamente progettate e realizzate da EMEC per rispondere a esigenze di livello superiore.
Le PRIUS D 60 Hz a dosaggio costante sono dotate di diaframma in PTFE e sono disponibili anche nella versione AP per alte pressioni e, a scelta, con motore trifase o monofase (Mono).
I modelli certificati ATEX consentono l'uso in atmosfere potenzialmente esplosive.

PERFORMANCE

950 l/h

100 bar

ALIMENTAZIONE

380 VAC

220 VAC

115 VAC

SPURGO

MANUALE

AUTOMATICO

Via Donatori di Sangue, 1 - 02100 Rieti (Italy)
+39 074622841 | emecpumps.com

Specifications subject to change without notice | R2025

emec
SIMPLE AS WATER

IQNET CERTIFIED MANAGEMENT SYSTEM
qualityaustria SYSTEM CERTIFIED
ISO 9001:2015 No.07728/0
ISO 14001:2015 No.00997/0
ISO 45001:2018 No.01121/0

Serie PRIUS D 60Hz | STANDARD

PRIUS D 60Hz TRIFASE

bar	l/h	Corpo pompa				Motore	PVDF	Kit installazione
		modello	corsa (mm)	SPM	riduzione	kW	connessione tubi	
10	55	NM	3	175	10:1	0,18	G 1/2" 13 mm (i.d.)	A
10	27	NM	3	87	20:1	0,18	G 1/2" 13 mm (i.d.)	A
10	14	NM	3	44	40:1	0,18	G 1/2" 13 mm (i.d.)	A
10	100	TM	3	175	10:1	0,37	G 3/4" 13 mm (i.d.)	A
10	50	TM	3	87	20:1	0,37	G 3/4" 13 mm (i.d.)	A
10	25	TM	3	44	40:1	0,37	G 3/4" 13 mm (i.d.)	A
7	150	TM	4	175	10:1	0,37	G 3/4" 13 mm (i.d.)	A
7	75	TM	4	87	20:1	0,37	G 3/4" 13 mm (i.d.)	A
7	37	TM	4	44	40:1	0,37	G 3/4" 13 mm (i.d.)	A
5	230	TM	6	175	10:1	0,37	G 3/4" 18 mm (i.d.)	B
5	115	TM	6	87	20:1	0,37	G 3/4" 18 mm (i.d.)	B
5	57	TM	6	44	40:1	0,37	G 3/4" 18 mm (i.d.)	B
2	950	UMS	10	175	10:1	0,37	G 1 1/2" 30 mm (i.d.)	C
5	950	UMS	10	175	10:1	0,55	G 1 1/2" 30 mm (i.d.)	C
2	472	UMS	10	87	20:1	0,37	G 1 1/2" 30 mm (i.d.)	C
2	238	UMS	10	44	40:1	0,37	G 1 1/2" 30 mm (i.d.)	C
5	335	UMS	4	175	10:1	0,37	G 1 1/2" 30 mm (i.d.)	C
5	165	UMS	4	87	20:1	0,37	G 1 1/2" 30 mm (i.d.)	C
5	84	UMS	4	44	40:1	0,37	G 1 1/2" 30 mm (i.d.)	C
5	420	UMS	5	175	10:1	0,37	G 1 1/2" 30 mm (i.d.)	C
5	210	UMS	5	87	20:1	0,37	G 1 1/2" 30 mm (i.d.)	C
5	105	UMS	5	44	40:1	0,37	G 1 1/2" 30 mm (i.d.)	C
5	505	UMS	6	175	10:1	0,37	G 1 1/2" 30 mm (i.d.)	C
5	250	UMS	6	87	20:1	0,37	G 1 1/2" 30 mm (i.d.)	C
5	126	UMS	6	44	40:1	0,37	G 1 1/2" 30 mm (i.d.)	C
3	720	UMS	8	175	10:1	0,37	G 1 1/2" 30 mm (i.d.)	C
3	357	UMS	8	87	20:1	0,37	G 1 1/2" 30 mm (i.d.)	C
3	181	UMS	8	44	40:1	0,37	G 1 1/2" 30 mm (i.d.)	C
5	720	UMS	8	175	10:1	0,55	G 1 1/2" 30 mm (i.d.)	C

Serie PRIUS D 60Hz | STANDARD

PRIUS D 60Hz TRIFASE

bar	l/h	Corpo pompa				Motore	AISI 316L	Kit installazione
		modello	corsa (mm)	SPM	riduzione	kW	connessione tubi	
10	55	NM	3	175	10:1	0,18	R 1/2″	A
10	27	NM	3	87	20:1	0,18	R 1/2″	A
10	14	NM	3	44	40:1	0,18	R 1/2″	A
10	100	TM	3	175	10:1	0,37	R 3/4″	A
10	50	TM	3	87	20:1	0,37	R 3/4″	A
10	25	TM	3	44	40:1	0,37	R 3/4″	A
7	150	TM	4	175	10:1	0,37	R 3/4″	A
7	75	TM	4	87	20:1	0,37	R 3/4″	A
7	37	TM	4	44	40:1	0,37	R 3/4″	A
5	230	TM	6	175	10:1	0,37	R 3/4″	B
5	115	TM	6	87	20:1	0,37	R 3/4″	B
5	57	TM	6	44	40:1	0,37	R 3/4″	B
2	950	UMS	10	175	10:1	0,37	R 1″	C
5	950	UMS	10	175	10:1	0,55	R 1″	C
2	472	UMS	10	87	20:1	0,37	R 1″	C
2	238	UMS	10	44	40:1	0,37	R 1″	C
5	335	UMS	4	175	10:1	0,37	R 1″	C
5	165	UMS	4	87	20:1	0,37	R 1″	C
5	84	UMS	4	44	40:1	0,37	R 1″	C
5	420	UMS	5	175	10:1	0,37	R 1″	C
5	210	UMS	5	87	20:1	0,37	R 1″	C
5	105	UMS	5	44	40:1	0,37	R 1″	C
5	505	UMS	6	175	10:1	0,37	R 1″	C
5	250	UMS	6	87	20:1	0,37	R 1″	C
5	126	UMS	6	44	40:1	0,37	R 1″	C
3	720	UMS	8	175	10:1	0,37	R 1″	C
3	357	UMS	8	87	20:1	0,37	R 1″	C
3	181	UMS	8	44	40:1	0,37	R 1″	C
5	720	UMS	8	175	10:1	0,55	R 1″	C

Serie PRIUS D 60Hz | STANDARD

PRIUS D 60Hz TRIFASE

bar	l/h	Corpo pompa				Motore	PP	Kit installazione
		modello	corsa (mm)	SPM	riduzione	kW	connessione tubi	
10	55	NM	3	175	10:1	0,18	G 1/2" 13 mm (i.d.)	A
10	27	NM	3	87	20:1	0,18	G 1/2" 13 mm (i.d.)	A
10	14	NM	3	44	40:1	0,18	G 1/2" 13 mm (i.d.)	A
10	100	TM	3	175	10:1	0,37	G 3/4" 13 mm (i.d.)	A
10	50	TM	3	87	20:1	0,37	G 3/4" 13 mm (i.d.)	A
10	25	TM	3	44	40:1	0,37	G 3/4" 13 mm (i.d.)	A
7	150	TM	4	175	10:1	0,37	G 3/4" 13 mm (i.d.)	A
7	75	TM	4	87	20:1	0,37	G 3/4" 13 mm (i.d.)	A
7	37	TM	4	44	40:1	0,37	G 3/4" 13 mm (i.d.)	A
5	230	TM	6	175	10:1	0,37	G 3/4" 18 mm (i.d.)	B
5	115	TM	6	87	20:1	0,37	G 3/4" 18 mm (i.d.)	B
5	57	TM	6	44	40:1	0,37	G 3/4" 18 mm (i.d.)	B
2	950	UMS	10	175	10:1	0,37	G 1 1/2" 30 mm (i.d.)	C
5	950	UMS	10	175	10:1	0,55	G 1 1/2" 30 mm (i.d.)	C
2	472	UMS	10	87	20:1	0,37	G 1 1/2" 30 mm (i.d.)	C
2	238	UMS	10	44	40:1	0,37	G 1 1/2" 30 mm (i.d.)	C
5	335	UMS	4	175	10:1	0,37	G 1 1/2" 30 mm (i.d.)	C
5	165	UMS	4	87	20:1	0,37	G 1 1/2" 30 mm (i.d.)	C
5	84	UMS	4	44	40:1	0,37	G 1 1/2" 30 mm (i.d.)	C
5	420	UMS	5	175	10:1	0,37	G 1 1/2" 30 mm (i.d.)	C
5	210	UMS	5	87	20:1	0,37	G 1 1/2" 30 mm (i.d.)	C
5	105	UMS	5	44	40:1	0,37	G 1 1/2" 30 mm (i.d.)	C
5	505	UMS	6	175	10:1	0,37	G 1 1/2" 30 mm (i.d.)	C
5	250	UMS	6	87	20:1	0,37	G 1 1/2" 30 mm (i.d.)	C
5	126	UMS	6	44	40:1	0,37	G 1 1/2" 30 mm (i.d.)	C
3	720	UMS	8	175	10:1	0,37	G 1 1/2" 30 mm (i.d.)	C
3	357	UMS	8	87	20:1	0,37	G 1 1/2" 30 mm (i.d.)	C
3	181	UMS	8	44	40:1	0,37	G 1 1/2" 30 mm (i.d.)	C
5	720	UMS	8	175	10:1	0,55	G 1 1/2" 30 mm (i.d.)	C

Serie PRIUS D 60Hz | STANDARD

PRIUS D 60Hz MONOFASE

bar	l/h	Corpo pompa				Motore	PVDF	Kit installazione
		modello	corsa (mm)	SPM	riduzione	kW	connessione tubi	
10	55	NM	3	175	10:1	0,37	G 1/2" 13 mm (i.d.)	A
10	27	NM	3	87	20:1	0,37	G 1/2" 13 mm (i.d.)	A
10	14	NM	3	44	40:1	0,37	G 1/2" 13 mm (i.d.)	A
10	100	TM	3	175	10:1	0,37	G 3/4" 13 mm (i.d.)	A
10	50	TM	3	87	20:1	0,37	G 3/4" 13 mm (i.d.)	A
10	25	TM	3	44	40:1	0,37	G 3/4" 13 mm (i.d.)	A
7	150	TM	4	175	10:1	0,37	G 3/4" 13 mm (i.d.)	A
7	75	TM	4	87	20:1	0,37	G 3/4" 13 mm (i.d.)	A
7	37	TM	4	44	40:1	0,37	G 3/4" 13 mm (i.d.)	A
5	230	TM	6	175	10:1	0,37	G 3/4" 18 mm (i.d.)	B
5	115	TM	6	87	20:1	0,37	G 3/4" 18 mm (i.d.)	B
5	57	TM	6	44	40:1	0,37	G 3/4" 18 mm (i.d.)	B
5	335	UMS	4	175	10:1	0,55	G 1 1/2" 30 mm (i.d.)	C
5	165	UMS	4	87	20:1	0,37	G 1 1/2" 30 mm (i.d.)	C
5	84	UMS	4	44	40:1	0,37	G 1 1/2" 30 mm (i.d.)	C
5	420	UMS	5	175	10:1	0,55	G 1 1/2" 30 mm (i.d.)	C
5	210	UMS	5	87	20:1	0,37	G 1 1/2" 30 mm (i.d.)	C
5	105	UMS	5	44	40:1	0,37	G 1 1/2" 30 mm (i.d.)	C
5	505	UMS	6	175	10:1	0,55	G 1 1/2" 30 mm (i.d.)	C
5	250	UMS	6	87	20:1	0,37	G 1 1/2" 30 mm (i.d.)	C
5	126	UMS	6	44	40:1	0,37	G 1 1/2" 30 mm (i.d.)	C

PRIUS D 60Hz MONOFASE

bar	l/h	Corpo pompa				Motore	AISI 316L	Kit installazione
		modello	corsa (mm)	SPM	riduzione	kW	connessione tubi	
10	55	NM	3	175	10:1	0,37	R 1/2"	A
10	27	NM	3	87	20:1	0,37	R 1/2"	A
10	14	NM	3	44	40:1	0,37	R 1/2"	A
10	100	TM	3	175	10:1	0,37	R 3/4"	A
10	50	TM	3	87	20:1	0,37	R 3/4"	A
10	25	TM	3	44	40:1	0,37	R 3/4"	A
7	150	TM	4	175	10:1	0,37	R 3/4"	A
7	75	TM	4	87	20:1	0,37	R 3/4"	A
7	37	TM	4	44	40:1	0,37	R 3/4"	A
5	230	TM	6	175	10:1	0,37	R 3/4"	B
5	115	TM	6	87	20:1	0,37	R 3/4"	B
5	57	TM	6	44	40:1	0,37	R 3/4"	B
5	335	UMS	4	175	10:1	0,55	R 1"	C
5	165	UMS	4	87	20:1	0,37	R 1"	C
5	84	UMS	4	44	40:1	0,37	R 1"	C
5	420	UMS	5	175	10:1	0,55	R 1"	C
5	210	UMS	5	87	20:1	0,37	R 1"	C
5	105	UMS	5	44	40:1	0,37	R 1"	C
5	505	UMS	6	175	10:1	0,55	R 1"	C
5	250	UMS	6	87	20:1	0,37	R 1"	C
5	126	UMS	6	44	40:1	0,37	R 1"	C

Serie PRIUS D 60Hz | STANDARD

PRIUS D 60Hz MONOFASE

bar	l/h	Corpo pompa				Motore	PP	Kit installazione
		modello	corsa (mm)	SPM	riduzione	kW	connessione tubi	
10	55	NM	3	175	10:1	0,37	G 1/2" 13 mm (i.d.)	A
10	27	NM	3	87	20:1	0,37	G 1/2" 13 mm (i.d.)	A
10	14	NM	3	44	40:1	0,37	G 1/2" 13 mm (i.d.)	A
10	100	TM	3	175	10:1	0,37	G 3/4" 13 mm (i.d.)	A
10	50	TM	3	87	20:1	0,37	G 3/4" 13 mm (i.d.)	A
10	25	TM	3	44	40:1	0,37	G 3/4" 13 mm (i.d.)	A
7	150	TM	4	175	10:1	0,37	G 3/4" 13 mm (i.d.)	A
7	75	TM	4	87	20:1	0,37	G 3/4" 13 mm (i.d.)	A
7	37	TM	4	44	40:1	0,37	G 3/4" 13 mm (i.d.)	A
5	230	TM	6	175	10:1	0,37	G 3/4" 18 mm (i.d.)	B
5	115	TM	6	87	20:1	0,37	G 3/4" 18 mm (i.d.)	B
5	57	TM	6	44	40:1	0,37	G 3/4" 18 mm (i.d.)	B
5	335	UMS	4	175	10:1	0,55	G 1 1/2" 30 mm (i.d.)	C
5	165	UMS	4	87	20:1	0,37	G 1 1/2" 30 mm (i.d.)	C
5	84	UMS	4	44	40:1	0,37	G 1 1/2" 30 mm (i.d.)	C
5	420	UMS	5	175	10:1	0,55	G 1 1/2" 30 mm (i.d.)	C
5	210	UMS	5	87	20:1	0,37	G 1 1/2" 30 mm (i.d.)	C
5	105	UMS	5	44	40:1	0,37	G 1 1/2" 30 mm (i.d.)	C
5	505	UMS	6	175	10:1	0,55	G 1 1/2" 30 mm (i.d.)	C
5	250	UMS	6	87	20:1	0,37	G 1 1/2" 30 mm (i.d.)	C
5	126	UMS	6	44	40:1	0,37	G 1 1/2" 30 mm (i.d.)	C

Serie PRIUS D 60Hz | ALTA PRESSIONE

PRIUS D 60Hz AP TRIFASE

bar	l/h	Corpo pompa				Motore	PVDF	Kit installazione
		modello	corsa (mm)	SPM	riduzione	kW	connessione tubi	
20	27	NM AP	2	175	10:1	0,37	8x10 (PVDF) / 8x12 (PVC)	●
20	13	NM AP	2	87	20:1	0,37	8x10 (PVDF) / 8x12 (PVC)	●
20	7	NM AP	2	44	40:1	0,37	8x10 (PVDF) / 8x12 (PVC)	●

PRIUS D 60Hz AP TRIFASE

bar	l/h	Corpo pompa				Motore	AISI 316L	Kit installazione
		modello	corsa (mm)	SPM	riduzione	kW	connessione tubi	
100	3	LM AP	1,5	175	10:1	0,37	R 3/8″	●
100	1,5	LM AP	1,5	87	20:1	0,37	R 3/8″	●
50	14	MM AP	2	175	10:1	0,37	R 1/2″	●
50	7	MM AP	2	87	20:1	0,37	R 1/2″	●
50	3,5	MM AP	2	44	40:1	0,37	R 1/2″	●
30	26	NM AP	2	175	10:1	0,37	R 1/2″	●
30	13	NM AP	2	87	20:1	0,37	R 1/2″	●
30	6	NM AP	2	44	40:1	0,37	R 1/2″	●
30	72	SM AP	4	175	10:1	0,37	R 1/2″	●
30	36	SM AP	4	87	20:1	0,37	R 1/2″	●
30	18	SM AP	4	44	40:1	0,37	R 1/2″	●
20	153	TM AP	6	175	10:1	0,37	R 3/4″	●
20	76	TM AP	6	87	20:1	0,37	R 3/4″	●
20	38	TM AP	6	44	40:1	0,37	R 3/4″	●

Serie PRIUS D 60Hz | ALTA PRESSIONE

PRIUS D 60Hz AP MONOFASE

bar	l/h	Corpo pompa				Motore	AISI 316L	Kit installazione
		modello	corsa (mm)	SPM	riduzione	kW	connessione tubi	
100	3	LM AP	1,5	175	10:1	0,37	R 3/8″	●
100	1,5	LM AP	1,5	87	20:1	0,37	R 3/8″	●
50	14	MM AP	2	175	10:1	0,37	R 1/2″	●
50	7	MM AP	2	87	20:1	0,37	R 1/2″	●
50	3,5	MM AP	2	44	40:1	0,37	R 1/2″	●
30	26	NM AP	2	175	10:1	0,37	R 1/2″	●
30	13	NM AP	2	87	20:1	0,37	R 1/2″	●
30	6	NM AP	2	44	40:1	0,37	R 1/2″	●
30	72	SM AP	4	175	10:1	0,37	R 1/2″	●
30	36	SM AP	4	87	20:1	0,37	R 1/2″	●
30	18	SM AP	4	44	40:1	0,37	R 1/2″	●
20	153	TM AP	6	175	10:1	0,55	R 3/4″	●
20	76	TM AP	6	87	20:1	0,37	R 3/4″	●
20	38	TM AP	6	44	40:1	0,37	R 3/4″	●

Serie PRIUS D 60Hz | ATEX 2G/2D

PRIUS D 60Hz TRIFASE ATEX 2G

bar	l/h	Corpo pompa				Motore	AISI 316L (II 2G Ex h IIC T3 Gb)	Kit installazione
		modello	corsa (mm)	SPM	riduzione	kW	connessione tubi	
10	7	NM	1,5	35	40:1	0,37	R 1/2"	●
10	55	NM	3	175	10:1	0,37	R 1/2"	●
10	27	NM	3	70	20:1	0,37	R 1/2"	●
10	14	NM	3	35	40:1	0,37	R 1/2"	●
10	100	TM	3	175	10:1	0,37	R 1/2"	●
10	50	TM	3	87	20:1	0,37	R 3/4"	●
10	25	TM	3	44	40:1	0,37	R 3/4"	●
7	150	TM	4	175	10:1	0,37	R 3/4"	●
7	75	TM	4	87	20:1	0,37	R 3/4"	●
7	37	TM	4	44	40:1	0,37	R 3/4"	●
5	230	TM	6	175	10:1	0,37	R 3/4"	●
5	115	TM	6	87	20:1	0,37	R 3/4"	●
5	57	TM	6	44	40:1	0,37	R 3/4"	●

PRIUS D 60Hz TRIFASE ATEX 2D

bar	l/h	Corpo pompa				Motore	AISI 316L (II 2D Ex h IIIC T120° Db)	Kit installazione
		modello	corsa (mm)	SPM	riduzione	kW	connessione tubi	
10	7	NM	1,5	35	40:1	0,43	R 1/2"	●
10	55	NM	3	175	10:1	0,43	R 1/2"	●
10	27	NM	3	70	20:1	0,43	R 1/2"	●
10	14	NM	3	35	40:1	0,43	R 1/2"	●
10	100	TM	3	175	10:1	0,43	R 1/2"	●
10	50	TM	3	87	20:1	0,43	R 3/4"	●
10	25	TM	3	44	40:1	0,43	R 3/4"	●
7	150	TM	4	175	10:1	0,43	R 3/4"	●
7	75	TM	4	87	20:1	0,43	R 3/4"	●
7	37	TM	4	44	40:1	0,43	R 3/4"	●
5	230	TM	6	175	10:1	0,43	R 3/4"	●
5	115	TM	6	87	20:1	0,43	R 3/4"	●
5	57	TM	6	44	40:1	0,43	R 3/4"	●

Serie PRIUS D 60Hz | ALTA PRESSIONE ATEX 2G/2D

PRIUS D 60Hz AP TRIFASE ATEX 2G

bar	l/h	Corpo pompa				Motore	AISI 316L (II 2G Ex h IIC T3 Gb)	Kit installazione
		modello	corsa (mm)	SPM	riduzione	kW	connessione tubi	
100	3	LM AP	1,5	175	10:1	0,43	R 3/8″	●
100	1,5	LM AP	1,5	70	20:1	0,43	R 3/8″	●
50	14	MM AP	2	175	10:1	0,43	R 1/2″	●
50	7	MM AP	2	87	20:1	0,43	R 1/2″	●
50	3,5	MM AP	2	44	40:1	0,43	R 1/2″	●
30	26	MM AP	2	175	10:1	0,43	R 1/2″	●
30	13	MM AP	2	87	20:1	0,43	R 1/2″	●
30	6	MM AP	2	44	40:1	0,43	R 1/2″	●
30	72	SM AP	4	175	10:1	0,43	R 1/2″	●
30	36	SM AP	4	87	20:1	0,43	R 1/2″	●
30	18	SM AP	4	44	40:1	0,43	R 1/2″	●
20	153	TM AP	6	175	10:1	0,43	R 3/4″	●
20	76	TM AP	6	87	20:1	0,43	R 3/4″	●
20	38	TM AP	6	44	40:1	0,43	R 3/4″	●

PRIUS D 60Hz AP TRIFASE ATEX 2D

bar	l/h	Corpo pompa				Motore	AISI 316L (II 2D Ex h IIIC T120° Db)	Kit installazione
		modello	corsa (mm)	SPM	riduzione	kW	connessione tubi	
100	3	LM AP	1,5	175	10:1	0,43	R 3/8″	●
100	1,5	LM AP	1,5	70	20:1	0,43	R 3/8″	●
50	14	MM AP	2	175	10:1	0,43	R 1/2″	●
50	7	MM AP	2	87	20:1	0,43	R 1/2″	●
50	3,5	MM AP	2	44	40:1	0,43	R 1/2″	●
30	26	MM AP	2	175	10:1	0,43	R 1/2″	●
30	13	MM AP	2	87	20:1	0,43	R 1/2″	●
30	6	MM AP	2	44	40:1	0,43	R 1/2″	●
30	72	SM AP	4	175	10:1	0,43	R 1/2″	●
30	36	SM AP	4	87	20:1	0,43	R 1/2″	●
30	18	SM AP	4	44	40:1	0,43	R 1/2″	●
20	153	TM AP	6	175	10:1	0,43	R 3/4″	●
20	76	TM AP	6	87	20:1	0,43	R 3/4″	●
20	38	TM AP	6	44	40:1	0,43	R 3/4″	●

Serie PRIUS D 60Hz | ATEX 3G/3D

PRIUS D 60Hz TRIFASE ATEX 3G

bar	l/h	Corpo pompa				Motore	PVDF (II 3G Ex h IIC T3 Gc)	Kit installazione
		modello	corsa (mm)	SPM	riduzione	kW	connessione tubi	
10	55	NM	3	175	10:1	0,25	/	A
10	27	NM	3	70	20:1	0,25	/	A
10	14	NM	3	35	40:1	0,25	/	A
10	100	TM	3	175	10:1	0,37	/	A
10	50	TM	3	87	20:1	0,37	/	A
10	25	TM	3	44	40:1	0,37	/	A
7	150	TM	4	175	10:1	0,37	/	A
7	75	TM	4	87	20:1	0,37	/	A
7	37	TM	4	44	40:1	0,37	/	A
5	230	TM	6	175	10:1	0,37	/	B
5	115	TM	6	87	20:1	0,37	/	B
5	57	TM	6	44	40:1	0,37	/	B
5	335	UMS	4	175	10:1	0,37	/	C
5	165	UMS	4	87	20:1	0,37	/	C
5	84	UMS	4	44	40:1	0,37	/	C
5	420	UMS	5	175	10:1	0,37	/	C
5	210	UMS	5	87	20:1	0,37	/	C
5	105	UMS	5	44	40:1	0,37	/	C
5	505	UMS	6	175	10:1	0,37	/	C
5	250	UMS	6	87	20:1	0,37	/	C
5	126	UMS	6	44	40:1	0,37	/	C

PRIUS D 60Hz TRIFASE ATEX 3G

bar	l/h	Corpo pompa				Motore	AISI 316L (II 3G Ex h IIC T3 Gc)	Kit installazione
		modello	corsa (mm)	SPM	riduzione	kW	connessione tubi	
5	335	UMS	4	175	10:1	0,37	/	C
5	165	UMS	4	87	20:1	0,37	/	C
5	84	UMS	4	44	40:1	0,37	/	C
5	420	UMS	5	175	10:1	0,37	/	C
5	210	UMS	5	87	20:1	0,37	/	C
5	105	UMS	5	44	40:1	0,37	/	C
5	505	UMS	6	175	10:1	0,37	/	C
5	250	UMS	6	87	20:1	0,37	/	C
5	126	UMS	6	44	40:1	0,37	/	C

Serie PRIUS D 60Hz | ATEX 3G/3D

PRIUS D 60Hz TRIFASE ATEX 3G

bar	l/h	Corpo pompa				Motore	PP (II 3G Ex h IIC T3 Gc)	Kit installazione
		modello	corsa (mm)	SPM	riduzione	kW	connessione tubi	
10	55	NM	3	175	10:1	0,25	/	A
10	27	NM	3	70	20:1	0,25	/	A
10	14	NM	3	35	40:1	0,25	/	A
10	100	TM	3	175	10:1	0,37	/	A
10	50	TM	3	87	20:1	0,37	/	A
10	25	TM	3	44	40:1	0,37	/	A
7	150	TM	4	175	10:1	0,37	/	A
7	75	TM	4	87	20:1	0,37	/	A
7	37	TM	4	44	40:1	0,37	/	A
5	230	TM	6	175	10:1	0,37	/	B
5	115	TM	6	87	20:1	0,37	/	B
5	57	TM	6	44	40:1	0,37	/	B
5	335	UMS	4	175	10:1	0,37	/	C
5	165	UMS	4	87	20:1	0,37	/	C
5	84	UMS	4	44	40:1	0,37	/	C
5	420	UMS	5	175	10:1	0,37	/	C
5	210	UMS	5	87	20:1	0,37	/	C
5	105	UMS	5	44	40:1	0,37	/	C
5	505	UMS	6	175	10:1	0,37	/	C
5	250	UMS	6	87	20:1	0,37	/	C
5	126	UMS	6	44	40:1	0,37	/	C

PRIUS D 60Hz TRIFASE ATEX 3D

bar	l/h	Corpo pompa				Motore	PVDF (II 3D Ex h IIIC T120° Dc)	Kit installazione
		modello	corsa (mm)	SPM	riduzione	kW	connessione tubi	
10	55	NM	3	175	10:1	0,29	/	A
10	27	NM	3	70	20:1	0,29	/	A
10	14	NM	3	35	40:1	0,29	/	A
10	100	TM	3	175	10:1	0,43	/	A
10	50	TM	3	87	20:1	0,43	/	A
10	25	TM	3	44	40:1	0,43	/	A
7	150	TM	4	175	10:1	0,43	/	A
7	75	TM	4	87	20:1	0,43	/	A
7	37	TM	4	44	40:1	0,43	/	A
5	230	TM	6	175	10:1	0,43	/	B
5	115	TM	6	87	20:1	0,43	/	B
5	57	TM	6	44	40:1	0,43	/	B
5	335	UMS	4	175	10:1	0,43	/	C
5	165	UMS	4	87	20:1	0,43	/	C
5	84	UMS	4	44	40:1	0,43	/	C
5	420	UMS	5	175	10:1	0,43	/	C
5	210	UMS	5	87	20:1	0,43	/	C
5	105	UMS	5	44	40:1	0,43	/	C
5	505	UMS	6	175	10:1	0,43	/	C
5	250	UMS	6	87	20:1	0,43	/	C
5	126	UMS	6	44	40:1	0,43	/	C

Serie PRIUS D 60Hz | ATEX 3G/3D

PRIUS D 60Hz TRIFASE ATEX 3D

bar	l/h	Corpo pompa				Motore	AISI 316L (II 3D Ex h IIIC T120° Dc)	Kit installazione
		modello	corsa (mm)	SPM	riduzione	kW	connessione tubi	
5	335	UMS	4	175	10:1	0,43	/	C
5	165	UMS	4	87	20:1	0,43	/	C
5	84	UMS	4	44	40:1	0,43	/	C
5	420	UMS	5	175	10:1	0,43	/	C
5	210	UMS	5	87	20:1	0,43	/	C
5	105	UMS	5	44	40:1	0,43	/	C
5	505	UMS	6	175	10:1	0,43	/	C
5	250	UMS	6	87	20:1	0,43	/	C
5	126	UMS	6	44	40:1	0,43	/	C

PRIUS D 60Hz TRIFASE ATEX 3D

bar	l/h	Corpo pompa				Motore	PP (II 3D Ex h IIIC T120° Dc)	Kit installazione
		modello	corsa (mm)	SPM	riduzione	kW	connessione tubi	
10	55	NM	3	175	10:1	0,29	/	A
10	27	NM	3	70	20:1	0,29	/	A
10	14	NM	3	35	40:1	0,29	/	A
10	100	TM	3	175	10:1	0,43	/	A
10	50	TM	3	87	20:1	0,43	/	A
10	25	TM	3	44	40:1	0,43	/	A
7	150	TM	4	175	10:1	0,43	/	A
7	75	TM	4	87	20:1	0,43	/	A
7	37	TM	4	44	40:1	0,43	/	A
5	230	TM	6	175	10:1	0,43	/	B
5	115	TM	6	87	20:1	0,43	/	B
5	57	TM	6	44	40:1	0,43	/	B
5	335	UMS	4	175	10:1	0,43	/	C
5	165	UMS	4	87	20:1	0,43	/	C
5	84	UMS	4	44	40:1	0,43	/	C
5	420	UMS	5	175	10:1	0,43	/	C
5	210	UMS	5	87	20:1	0,43	/	C
5	105	UMS	5	44	40:1	0,43	/	C
5	505	UMS	6	175	10:1	0,43	/	C
5	250	UMS	6	87	20:1	0,43	/	C
5	126	UMS	6	44	40:1	0,43	/	C

CARATTERISTICHE

- Montaggio orizzontale
- Cassa in alluminio
- Meccanismo di ritorno a molla
- Valvole con doppia biglia (dove disponibili)
- Regolazione meccanica della corsa
- Parti idrauliche disponibili in diverse dimensioni e materiali
- Motore tropicalizzato
- Disponibile con certificazione ATEX

INSTALLAZIONE

- Kit installazione A incluso
- Kit installazione B e C venduti separatamente
- Le pompa con corpo pompa in AISI316L non prevede accessori per l'installazione

CORPI POMPA

PVDF

PP

AISI316

Via Donatori di Sangue, 1 - 02100 Rieti (Italy)
+39 074622841 | emecpumps.com

Specifications subject to change without notice | R2025

emec
SIMPLE AS WATER

IQNET CERTIFIED MANAGEMENT SYSTEM
qualityaustria SYSTEM CERTIFIED
ISO 9001:2015 No.07728/0
ISO 14001:2015 No.00997/0
ISO 45001:2018 No.01121/0

Serie\PRIUS D 60 Hz

Pompe dosatrici a membrana con motore elettrico

dati tecnici
MANUALEi
datasheet
esplosi

PRIUS D 60 Hz

Pompa a membrana con dosaggio costante

CARATTERISTICHE

- Diaframma in PTFE
- Regolazione meccanica della corsa
- Parti idrauliche disponibili in diverse dimensioni e materiali

FUNZIONI

- Dosaggio costante

Motore

0,37 kW 230 V trifase
0,18 kW 230 V trifase
0,55 kW 230 V trifase

PRIUS D 60 Hz Mono

Pompa a membrana con dosaggio costante con motore monofase

CARATTERISTICHE

- Diaframma in PTFE
- Regolazione meccanica della corsa
- Parti idrauliche disponibili in diverse dimensioni e materiali
- Motore monofase

FUNZIONI

- Dosaggio costante

Motore

0,37 kW 230 V monofase
0,55 kW 230 V monofase

PRIUS D 60Hz AP

Pompa a membrana con dosaggio costante per alte pressioni

CARATTERISTICHE

- Diaframma in PTFE
- Regolazione meccanica della corsa
- Parti idrauliche disponibili in diverse dimensioni e materiali
- Per alte pressioni

FUNZIONI

- Dosaggio costante

Motore

0,37 kW 230 V trifase

PRIUS D 60Hz AP Mono

Pompa a membrana per alte pressioni con motore monofase

CARATTERISTICHE

- Diaframma in PTFE
- Regolazione meccanica della corsa
- Parti idrauliche disponibili in diverse dimensioni e materiali
- Per alte pressioni
- Motore monofase

FUNZIONI

- Dosaggio costante

Motore

0,37 kW 230 V monofase
0,55 kW 230 V monofase

Via Donatori di Sangue, 1 - 02100 Rieti (Italy)
+39 074622841 | emecpumps.com

Specifications subject to change without notice | R2025

emec SIMPLE AS WATER

IQNET CERTIFIED MANAGEMENT SYSTEM
qualityaustria SYSTEM CERTIFIED
ISO 9001:2015 No.07728/0
ISO 14001:2015 No.00997/0
ISO 45001:2018 No.01121/0

ATEX - Categoria 2

Categoria 2		
Apparecchi o sistemi di protezione che garantiscono un livello di protezione elevato	Pompe destinate all'uso in zone in cui è probabile che un'atmosfera esplosiva si presenti occasionalmente durante il funzionamento normale.	
	G (gas)	D (polvere)
1999/92/EC	Zona 1	Zona 21

- Le pompe ATEX sono destinate all'uso in atmosfera potenzialmente esplosiva. Le atmosfere esplosive sono costituite da aria e materiali combustibili, come gas, vapori, nebbie o polveri in cui l'esplosione si diffonde dopo l'accensione.
- Le pompe Atex sono progettate in accordo con la direttiva 2014/34/UE ATEX e possono essere utilizzate in aree (zone) classificate secondo la direttiva 1999/92/CE ATEX.
- Parti idrauliche in AISI 316L

ATEX - Categoria 3

Categoria 3		
Apparecchi o sistemi di protezione che garantiscono un livello di protezione elevato	Pompe destinate all'uso ambienti in cui vi sono scarse probabilità che si manifestino, e comunque solo per breve tempo, atmosfere esplosive dovute a gas, vapori, nebbie o miscele di aria e polveri.	
	G (gas)	D (polvere)
1999/92/EC	Zona 2	Zona 22

- Le pompe ATEX sono destinate all'uso in atmosfera potenzialmente esplosiva. Le atmosfere esplosive sono costituite da aria e materiali combustibili, come gas, vapori, nebbie o polveri in cui l'esplosione si diffonde dopo l'accensione.
- Le pompe Atex sono progettate in accordo con la direttiva 2014/34/UE ATEX e possono essere utilizzate in aree (zone) classificate secondo la direttiva 1999/92/CE ATEX.

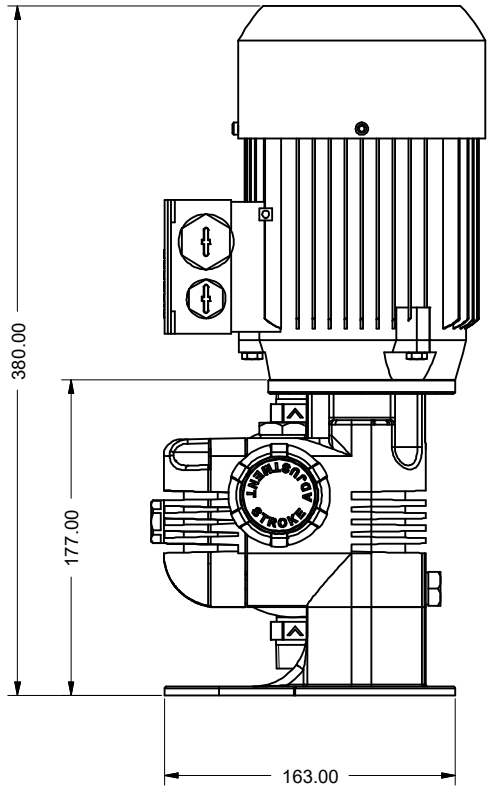

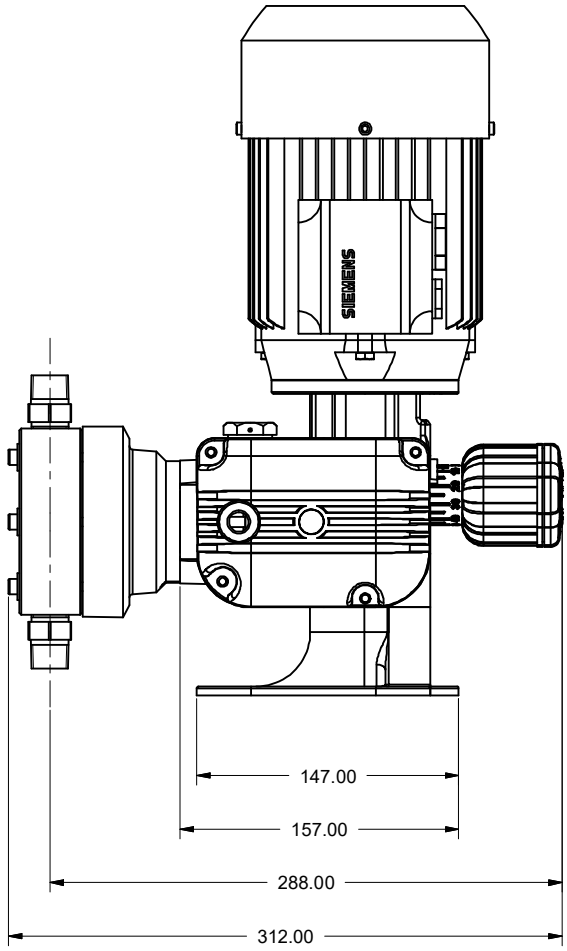

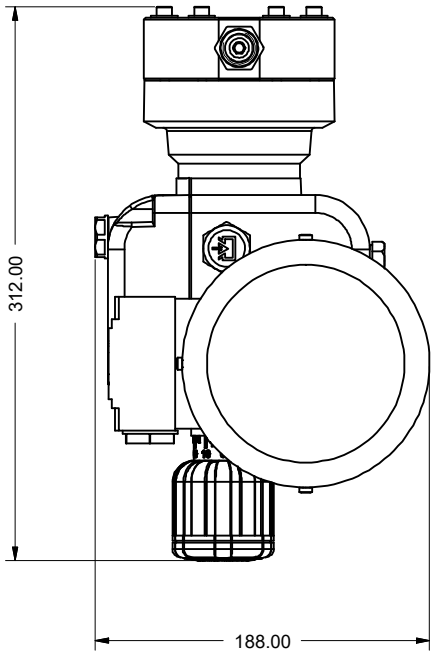

Via Donatori di Sangue, 1 - 02100 Rieti (Italy)
+39 074622841 | emecpumps.com

Specifications subject to change without notice | R2025

emec
SIMPLE AS WATER

IQNET CERTIFIED MANAGEMENT SYSTEM
qualityaustria SYSTEM CERTIFIED
ISO 9001:2015 No.07728/0
ISO 14001:2015 No.00997/0
ISO 45001:2018 No.01121/0

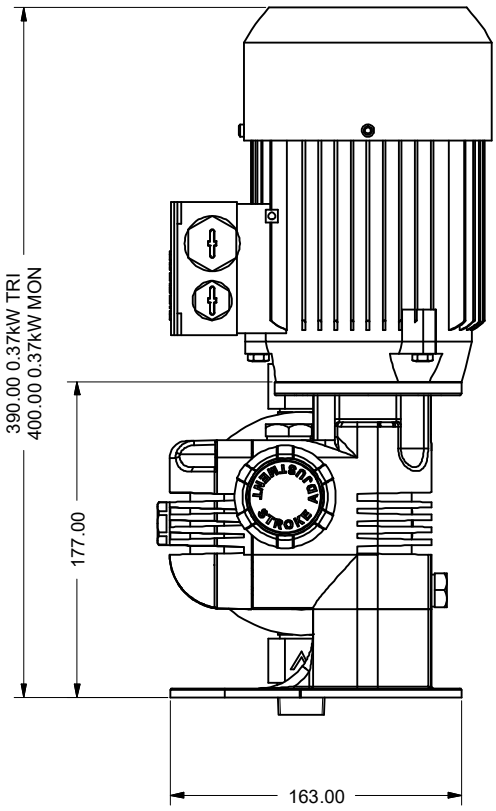

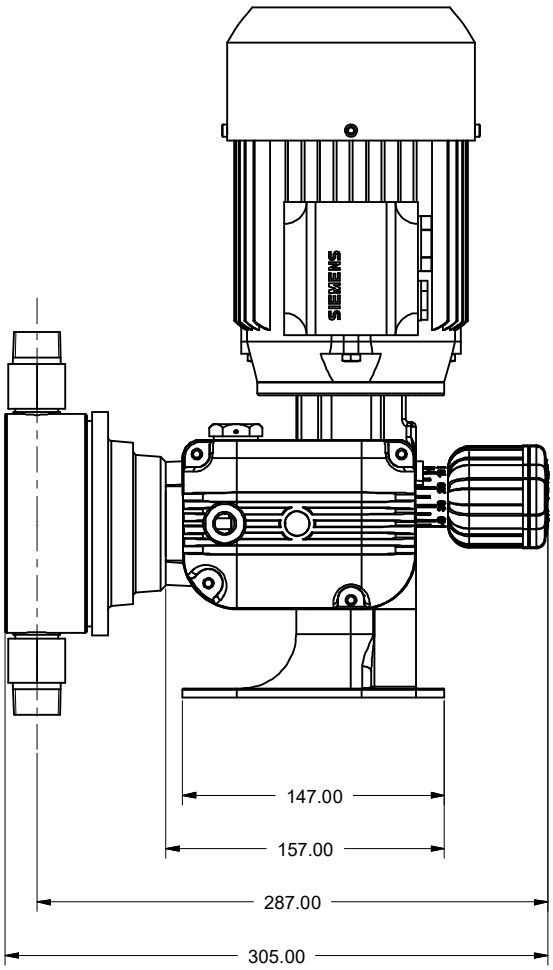

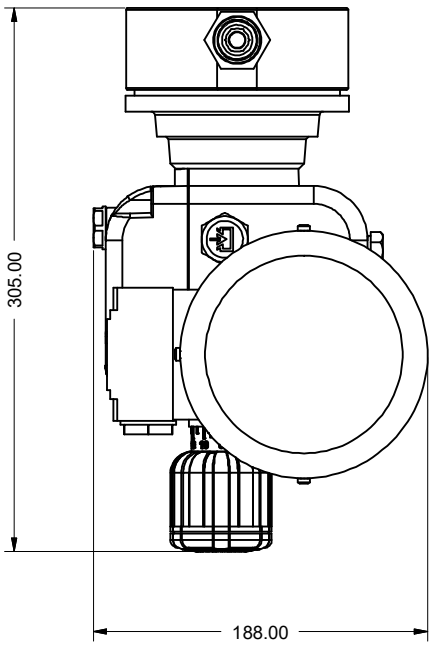

Via Donatori di Sangue, 1 - 02100 Rieti (Italy)
+39 074622841 | emecpumps.com

Specifications subject to change without notice | R2025

emec
SIMPLE AS WATER

IQNET CERTIFIED MANAGEMENT SYSTEM
qualityaustria SYSTEM CERTIFIED
ISO 9001:2015 No.07728/0
ISO 14001:2015 No.00997/0
ISO 45001:2018 No.01121/0

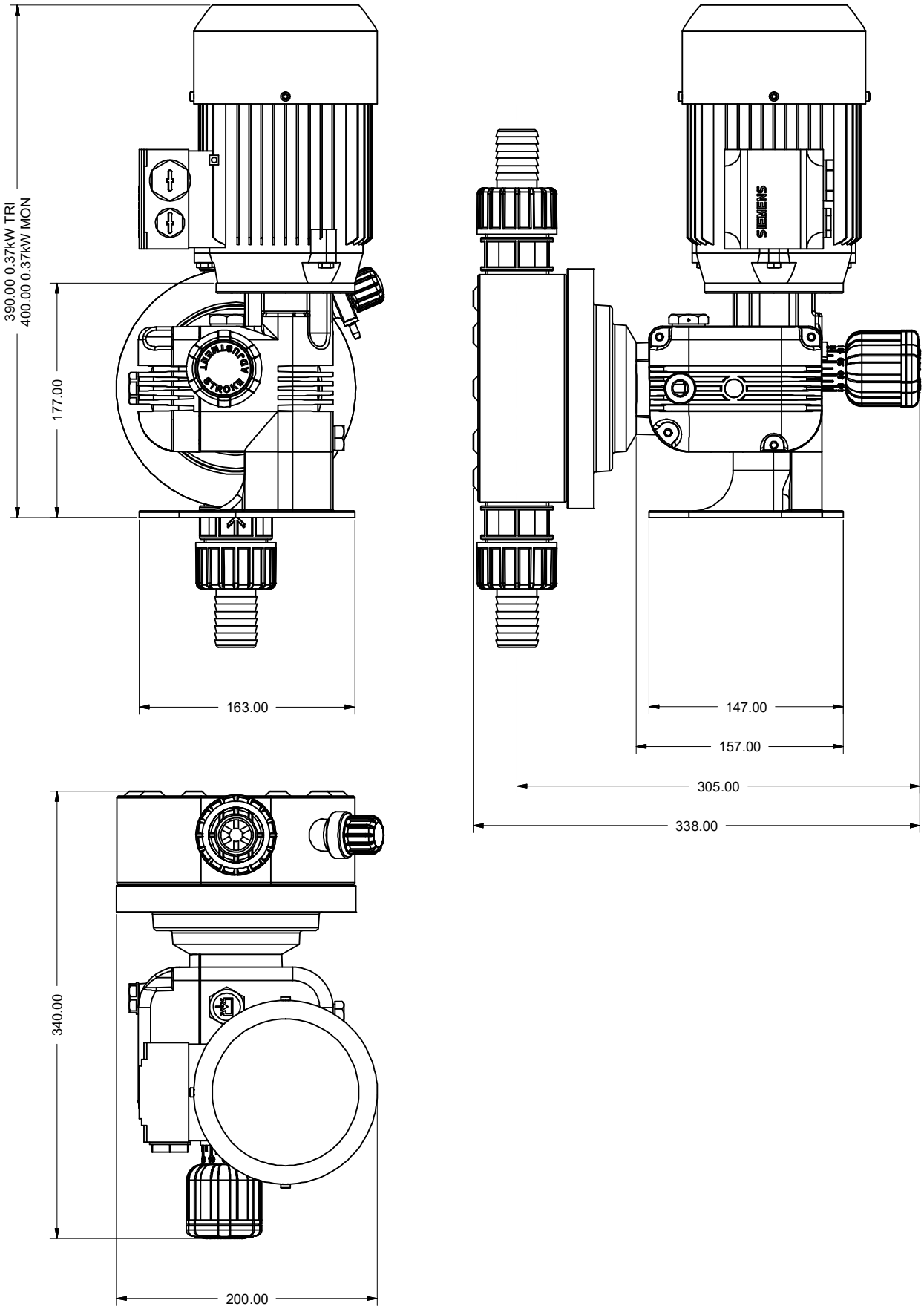

Via Donatori di Sangue, 1 - 02100 Rieti (Italy)
+39 074622841 | emecpumps.com

Specifications subject to change without notice | R2025

emec
SIMPLE AS WATER

IQNET CERTIFIED MANAGEMENT SYSTEM
qualityaustria SYSTEM CERTIFIED
ISO 9001:2015 No.07728/0
ISO 14001:2015 No.00997/0
ISO 45001:2018 No.01121/0