# Pompe Dosatrici Serie "V"

Data Sheet

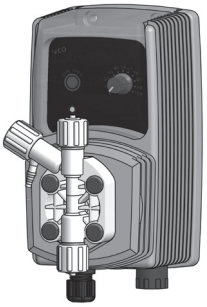

CE

c UL us LISTED (on request)

- Montaggio verticale
- Microprocessore
- Regolazione elettronica della portata
- Corpo pompa in PVDF con spurgo manuale
- Parti idrauliche (Corpo pompa, Valvola Iniezione, Filtro di fondo) PVDF
- Box ..... PPO
- Temperatura ambiente ..... 0÷45°C ( 32÷113°F)
- Temperatura additivo ..... 0 ÷ 50°C (32 ÷ 122°F)
- Temperatura trasporto e stoccaggio..... -10 ÷ 50°C (14 ÷ 122°F)
- Classe di installazione..... II
- Livello di inquinamento..... 2
- Rumore udibile ..... 74db(A)
- Protezione ..... IP 65 (NEMA4X) - UR % di funzionamento: 85% con t ≤40 °C; 70% a 45 °C (senza condensa)

## Configurazione codice

| MODELLI | | |
|---|---|---|
| COD. | MOD. | FUNZIONI |
| CO | "VCO" | Pompa costante con regolazione della portata e con divisore 0-10%. |
| CL | "VCL" | Pompa costante con controllo di livello e regolazione della portata e con divisore 0-10%. |
| OG | "VCOG" | Pompa costante con regolazione della portata e con divisore 0-10%. Doppia scala di regolazione in grammi/giorno (24h): 0-300 gr/giorno o 0-3000 gr/giorno. |
| LG | "VCLG" | Pompa costante con controllo di livello e regolazione della portata e con divisore 0-10%. Doppia scala di regolazione in grammi/giorno (24h): 0-300 gr/giorno o 0-3000 gr/giorno. |
| IS | "VIS" | Pompa costante-proporzionale a segnale digitale con controllo di livello. Ad ogni segnale corrisponde una iniezione della pompa. |

| PORTATA | | | | |
|---|---|---|---|---|
| | V | | Tubi | Corpo pompa |
| **2001** | 1 l/h a 20 bar | 0.26 GPH a 290 PSI | 4 x 8 | J |
| **1802** | 2 l/h a 18 bar | 0.52 GPH a 261 PSI | 4 x 8 | K |
| **1804** | 4 l/h a 18 bar | 1.05 GPH a 261 PSI | 4 x 8 | K |
| **1502** | 2 l/h a 15 bar | 0.52 GPH a 217 PSI | 4 x 6 | K |
| **1504** | 4 l/h a 15 bar | 1.05 GPH a 217 PSI | 4 x 6 | K |
| **1505** | 5 l/h a 15 bar | 1.32 GPH a 217 PSI | 4 x 6 | K |
| **1004** | 4 l/h a 10 bar | 1.05 GPH a 145 PSI | 4 x 6 | K |
| **1005** | 5 l/h a 10 bar | 1.32 GPH a 145 PSI | 4 x 6 | K |
| **1010** | 10 l/h a 10 bar | 2.64 GPH a 145 PSI | 4 x 6 | K |
| **0706** | 6 l/h a 7 bar | 1.58 GPH a 101 PSI | 4 x 6 | K |
| **0510** | 10 l/h a 5 bar | 2.64 GPH a 72 PSI | 4 x 6 | K |
| **0512** | 12 l/h a 5 bar | 3.17 GPH a 72 PSI | 4 x 6 | K |
| **0501** | 1 l/h a 5 bar | 0.26 GPH a 72 PSI | 4 x 6 | J |
| **0408** | 8 l/h a 4 bar | 2.11 GPH a 58 PSI | 4 x 6 | K |
| **0310** | 10l/h a 3 bar | 2.64 GPH a 43 PSI | 4 x 6 | K |
| **0215** | 15/h at 2 bar | 3.96 GPH at 29 PSI | 6 x 8 | K |
| **0116** | 16l/h a 1 bar | 4.22 GPH a 14 PSI | 6 x 8 | K |

Modello V CO 2001 4 00 00

| PARTI IDRAULICHE | | | | | | | | |
|---|---|---|---|---|---|---|---|---|
| | CORPO POMPA | ORINGS | VALVOLE | | DIAFRAMMA | TUBI | | VISCOSITÀ |
| | | | Corpo | Biglie | | Mandata | Aspirazione | Max CPS |
| **1** | PVDF | FKM B | PVDF | Ceramica | PTFE | PE | PVC | 100 |
| **2** | PVDF | EPDM | PVDF | Ceramica | PTFE | PE | PVC | 100 |
| **4*** | PVDF | FKM B | PVDF | Ceramica | PTFE | PE | PVC | 100 |
| **5*** | PVDF | EPDM | PVDF | Ceramica | PTFE | PE | PVC | 100 |
| **V** | PP | FKM B | PVDF | Ceramica | PTFE | PE | PVC | 100 |
| **D** | PP | EPDM | PVDF | Ceramica | PTFE | PE | PVC | 100 |

* Usare questo modello per portate fino a 1 l/h.

| ALIMENTAZIONE | |
|---|---|
| **00** | 230 VAC spina Schuko |
| **0S** | 230 VAC spina australiana |
| **01** | 230 VAC senza spina |
| **03** | 115 VAC spina US |
| **04** | 24 VAC senza spina |
| **05** | 12 VDC * |
| **07** | 24 VDC |

* Disponibile su alcuni modelli.

Via Donatori di Sangue, 1 - 02100 Rieti (Italy)
+39 074622841 | emecpumps.com

emec SIMPLE AS WATER

IQNET CERTIFIED MANAGEMENT SYSTEM

qualityaustria SYSTEM CERTIFIED
ISO 9001:2015 No.07728/0
ISO 14001:2015 No.00997/0
ISO 45001:2018 No.01121/0

Specifications subject to change without notice | R2025

# Caratteristiche tecniche

| SPECIFICHE | | | | | |
|---|---|---|---|---|---|
| | Impulsi per minuto | | Assorbimento medio (Watt) alla max portata (230 VAC) | Assorbimento medio (Watt) alla max portata (115 VAC) | Peso |
| | min | max | | | |
| **2001** | 18 | 180 | 16 W | 13 W | 2,2 KG (4.85 LBS) |
| **1802** | 18 | 180 | 16 W | 13 W | |
| **1804** | 18 | 180 | 22 W | 15 W | |
| **1502** | 18 | 180 | 16 W | 11 W | |
| **1504** | 18 | 180 | 16 W | 13 W | |
| **1505** | 18 | 180 | 22 W | 15 W | |
| **1004** | 18 | 180 | 16 W | 11 W | |
| **1005** | 18 | 180 | 16 W | 13 W | |
| **1010** | 18 | 180 | 22 W | 15 W | |
| **0706** | 18 | 180 | 16 W | 11 W | |
| **0510** | 18 | 180 | 16 W | 13 W | |
| **0512** | 18 | 180 | 22 W | 15 W | |
| **0501** | 18 | 180 | 16 W | 11 W | |
| **0408** | 18 | 180 | 16 W | 11 W | |
| **0310** | 18 | 180 | 16 W | 11 W | |
| **0215** | 18 | 180 | 16 W | 13 W | |
| **0116** | 18 | 180 | 16 W | 13 W | |

| INFORMAZIONI | | | | | | |
|---|---|---|---|---|---|---|
| | PORTATA | | | cc per impulso | Pressione massima | |
| | min cc/h | max l/h | Max GPH | | bar | PSI |
| **2001** | 97,2 | 1 | 0,26 | 0,09 | 20 | 290 |
| **1802** | 205,2 | 2 | 0,53 | 0,19 | 18 | 261 |
| **1804** | 399,6 | 4 | 1,1 | 0,37 | 18 | 261 |
| **1502** | 205,2 | 2 | 0,5 | 0,19 | 15 | 217 |
| **1504** | 399,6 | 4 | 1,1 | 0,37 | 15 | 217 |
| **1505** | 496,8 | 5 | 1,3 | 0,46 | 15 | 217 |
| **1004** | 399,6 | 4 | 1,1 | 0,37 | 10 | 145 |
| **1005** | 496,8 | 5 | 1,3 | 0,46 | 10 | 145 |
| **1010** | 1004,4 | 10 | 2,6 | 0,93 | 10 | 145 |
| **0706** | 604,8 | 6 | 1,6 | 0,56 | 7 | 101 |
| **0510** | 1004,4 | 10 | 2,6 | 0,93 | 5 | 72 |
| **0512** | 1198,8 | 12 | 3,2 | 1,11 | 5 | 72 |
| **0501** | 97,2 | 1 | 0,3 | 0,09 | 5 | 72 |
| **0408** | 799,2 | 8 | 2,1 | 0,74 | 4 | 58 |
| **0310** | 1004,4 | 10 | 2,64 | 0,93 | 3 | 43 |
| **0215** | 1501,2 | 15 | 3,96 | 1,39 | 2 | 29 |
| **0116** | 1598,4 | 16 | 4,2 | 1,48 | 1 | 14 |

| FUSIBILI | | |
|---|---|---|
| **MOD.** | **230 VAC** | **115 VAC** |
| **2001** | 1 A | 500 mA |
| **1802** | 1 A | 500 mA |
| **1804** | 1.25 A | 630 mA |
| **1502** | 800 mA | 400 mA |
| **1504** | 1 A | 500 mA |
| **1505** | 1.25 A | 630 mA |
| **1004** | 800 mA | 400 mA |
| **1005** | 1 A | 500 mA |
| **1010** | 1.25 A | 630 mA |
| **0706** | 800 mA | 400 mA |
| **0510** | 1 A | 500 mA |
| **0512** | 1.25 A | 630 mA |
| **0501** | 800 mA | 400 mA |
| **0408** | 800 mA | 400 mA |
| **0310** | 800 mA | 400 mA |
| **0215** | 1.25 A | 630 mA |
| **0116** | 1 A | 500 mA |

| QUANTITÀ | IMBALLO |
|---|---|
| n. 1 | Kit per assemblaggio |
| n. 1 | Fusibile ritardato per 5 X 20 |
| n. 1 | filtro di fondo con sonda di livello (PVDF) (sonda non presente nel mod. VCO e VCOG) |
| n. 1 | valvola d'inieizone 0,3 Bar (PVDF) |
| m 2 | Tubo di mandata |
| m 2 | Tubo di aspirazione |
| m 2 | Tubo di scarico |
| n.1 | Manuale operativo |

| ALIMENTAZIONE |
|---|
| 230 VAC (190÷265 VAC) |
| 115 VAC (90÷135 VAC) |
| 24 VAC (20÷32 VAC) |
| 12 VDC (10÷16 VDC) |

Via Donatori di Sangue, 1 - 02100 Rieti (Italy)
+39 074622841 | emecpumps.com

Specifications subject to change without notice | R2025

emec SIMPLE AS WATER

IQNET CERTIFIED MANAGEMENT SYSTEM
qualityaustria SYSTEM CERTIFIED
ISO 9001:2015 No.07728/0
ISO 14001:2015 No.00997/0
ISO 45001:2018 No.01121/0

# Dimensioni

mm [inches]

| DIMENSIONI | | |
|---|---|---|
| | *mm* | *inches* |
| *A* | 106.96 | 4.21 |
| *B* | 210.44 | 8.28 |
| *C* | 199.44 | 7.85 |
| *D* | 114.50 | 4.50 |
| *E* | 187.96 | 7.40 |
| *F* | 97.00 | 3.81 |
| *G* | 106.96 | 4.21 |
| *H* | 125.47 | 4.93 |
| *L* | 50.00 | 1.96 |
| *M* | 201.00 | 7.91 |

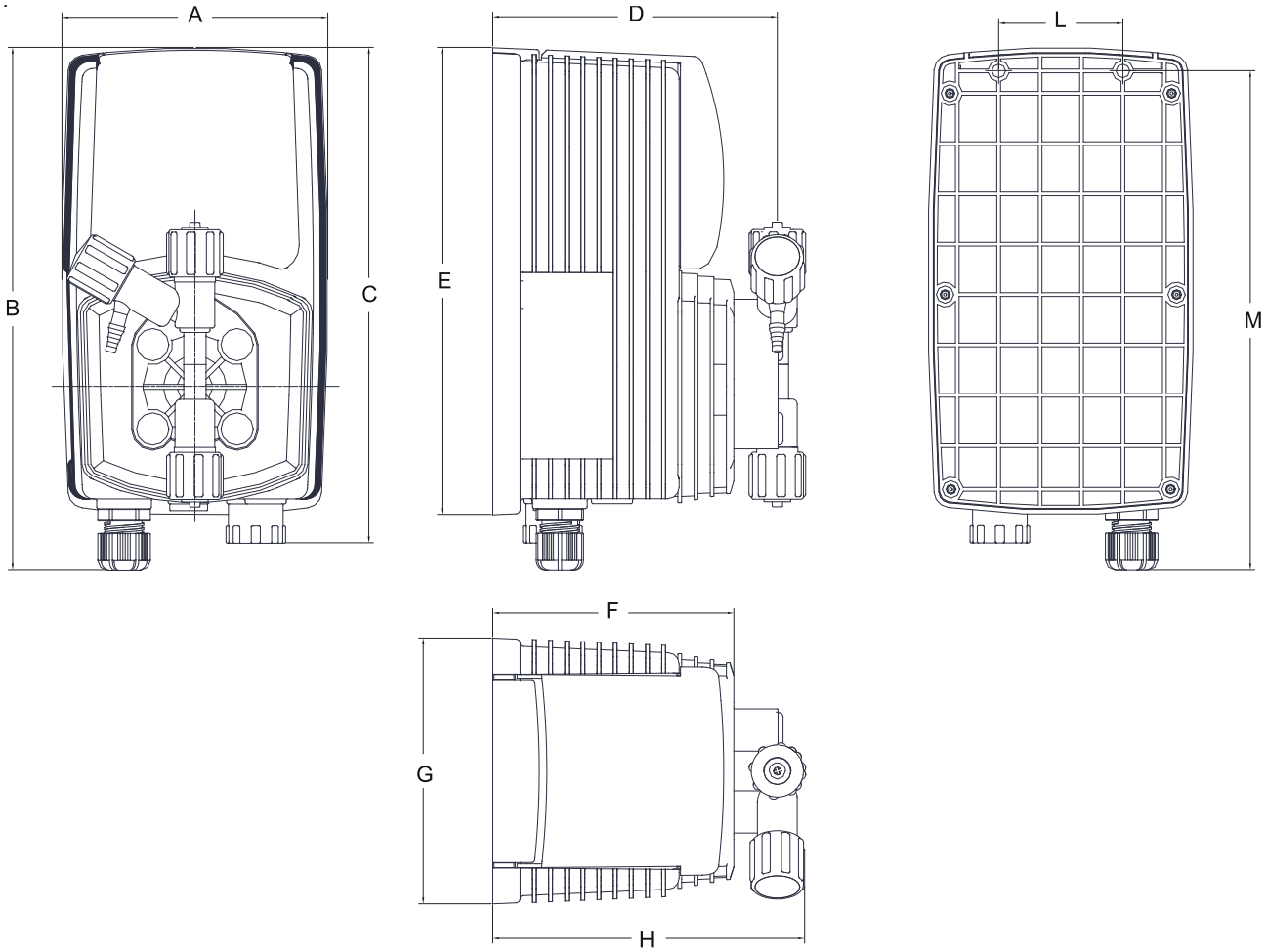

# Pompe Dosatrici Serie "V" Auto Spurgo

Data Sheet

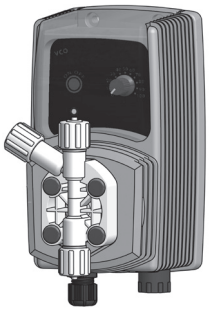

LISTED
(on request)

- Montaggio verticale
- Microprocessore
- Regolazione elettronica della portata
- Corpo pompa in PVDF con spurgo automatico
- Parti idrauliche (Corpo pompa, Valvola Iniezione, Filtro di fondo) PVDF
- Box ..... PPO
- Temperatura ambiente ..... 0÷45°C ( 32÷113°F)
- Temperatura additivo ..... 0 ÷ 50°C (32 ÷ 122°F)
- Temperatura trasporto e stoccaggio..... -10 ÷ 50°C (14 ÷ 122°F)
- Classe di installazione..... II
- Livello di inquinamento..... 2
- Rumore udibile ..... 74db(A)
- Protezione ..... IP 65 (NEMA4X) - UR % di funzionamento: 85% con t ≤40 °C; 70% a 45 °C (senza condensa)

## Configurazione codice

| MODELLI | | |
|---|---|---|
| COD. | MOD. | FUNZIONI |
| AO | "VA CO" | Pompa costante con regolazione della portata e con divisore 0-10%. |
| AL | "VA CL" | Pompa costante con controllo di livello e regolazione della portata e con divisore 0-10%. |

| PORTATA | | | | |
|---|---|---|---|---|
| VA | | | Tubi | Corpo pompa |
| **1802** | 2 l/h a 18 bar | 0.52 GPH a 261 PSI | 4 x 8 | KA |
| **1503** | 3 l/h a 15 bar | 0.79 GPH a 217 PSI | 4 x 6 | KA |
| **1501** | 1 l/h a 15 bar | 0.26 GPH a 217 PSI | 4 x 6 | KA |
| **103,4** | 3,4 l/h a 10 bar | 0.89 GPH a 145 PSI | 4 x 6 | KA |
| **1007** | 7 l/h a 10 bar | 1.84 GPH a 145 PSI | 4 x 6 | KA |
| **1002** | 2 l/h a 10 bar | 0.52 GPH a 145 PSI | 4 x 6 | KA |
| **0704** | 4 l/h a 7 bar | 1.05 GPH a 101 PSI | 4 x 6 | KA |
| **057,5** | 7,5 l/h a 5 bar | 1.98 GPH a 72 PSI | 4 x 6 | KA |
| **0509** | 9 l/h a 5 bar | 2,37 GPH a 72 PSI | 4 x 6 | KA |
| **045,5** | 5,5 l/h a 4 bar | 1.45 GPH a 58 PSI | 4 x 6 | KA |
| **0307** | 7 l/h a 3 bar | 1.84 GPH a 43 PSI | 4 x 6 | KA |
| **0212** | 12 l/h a 2 bar | 3.2 GPH at 29 PSI | 6 x 8 | KA |
| **0113,5** | 13,5 l/h a 1 bar | 3.56 GPH a 14 PSI | 6 x 8 | KA |

| ALIMENTAZIONE | |
|---|---|
| **00** | 230 VAC spina Schuko |
| **0S** | 230 VAC spina australiana |
| **01** | 230 VAC senza spina |
| **03** | 115 VAC spina US |
| **04** | 24 VAC senza spina |
| **05** | 12 VDC * |
| **07** | 24 VDC |

* Disponibile su alcuni modelli.

Modello V AO 1802 4 00 00

| PARTI IDRAULICHE | | | | | | | | |
|---|---|---|---|---|---|---|---|---|
| | CORPO POMPA | ORINGS | VALVOLE | | DIAFRAMMA | TUBI | | VISCOSITÀ |
| | | | Corpo | Biglie | | Mandata | Aspirazione | Max CPS |
| **1** | PVDF | FKM B | PVDF | Ceramica | PTFE | PE | PVC | 100 |
| **3** | PVDF | EPDM | PVDF | Ceramica | PTFE | PE | PVC | 100 |
| **4*** | PVDF | FKM B | PVDF | Ceramica | PTFE | PE | PVC | 100 |
| **5*** | PVDF | EPDM | PVDF | Ceramica | PTFE | PE | PVC | 100 |
| **V** | PP | FKM B | PVDF | Ceramica | PTFE | PE | PVC | 100 |
| **D** | PP | EPDM | PVDF | Ceramica | PTFE | PE | PVC | 100 |

* Usare questo modello per portate fino a 1 l/h.

Via Donatori di Sangue, 1 - 02100 Rieti (Italy)
+39 074622841 | emecpumps.com

emec SIMPLE AS WATER

Specifications subject to change without notice | R2025

IQNET CERTIFIED MANAGEMENT SYSTEM
qualityaustria SYSTEM CERTIFIED
ISO 9001:2015 No.07728/0
ISO 14001:2015 No.00997/0
ISO 45001:2018 No.01121/0

# Technical features

| SPECIFICHE | | | | | |
|---|---|---|---|---|---|
| | Impulsi per minuto | | Assorbimento medio alla max portata (230 VAC) | Assorbimento medio alla max portata (115 VAC) | Peso |
| | min | max | | | |
| **1802** | 18 | 180 | 22 Watt | 15 Watt | 2,2 KG (4.85 LBS) |
| **1503** | 18 | 180 | 22 Watt | 15 Watt | |
| **1501** | 18 | 180 | 16 Watt | 11 Watt | |
| **103,4** | 18 | 180 | 16 Watt | 13 Watt | |
| **1007** | 18 | 180 | 22 Watt | 15 Watt | |
| **1002** | 18 | 180 | 16 Watt | 11 Watt | |
| **0704** | 18 | 180 | 16 Watt | 11 Watt | |
| **057,5** | 18 | 180 | 16 Watt | 13 Watt | |
| **0509** | 18 | 180 | 22 Watt | 15 Watt | |
| **045,5** | 18 | 180 | 16 Watt | 11 Watt | |
| **0307** | 18 | 180 | 16 Watt | 11 Watt | |
| **0212** | 18 | 180 | 16 Watt | 13 Watt | |
| **0113,5** | 18 | 180 | 16 Watt | 13 Watt | |

| DATI DI PORTATA | | | | | | |
|---|---|---|---|---|---|---|
| | PORTATA | | | cc per impulso | Pressione massima | |
| | min cc/h | max l/h | Max GPH | | bar | PSI |
| **1802** | 205,2 | 2 | 0,53 | 0,19 | 18 | 261 |
| **1503** | 302,4 | 3 | 0,79 | 0,28 | 18 | 217 |
| **1501** | 97,2 | 1 | 0,3 | 0,09 | 15 | 217 |
| **103,4** | 334,8 | 3,4 | 0,9 | 0,31 | 10 | 145 |
| **1007** | 702 | 7 | 1,8 | 0,65 | 10 | 145 |
| **1002** | 205,2 | 2 | 0,5 | 0,19 | 10 | 145 |
| **0704** | 399,6 | 4 | 1,1 | 0,37 | 7 | 101 |
| **057,5** | 745,2 | 7,5 | 2 | 0,69 | 5 | 72 |
| **0509** | 896,4 | 9 | 2,4 | 0,83 | 5 | 72 |
| **045,5** | 550,8 | 5,5 | 1,5 | 0,51 | 4 | 58 |
| **0307** | 702 | 7 | 1,8 | 0,65 | 3 | 43 |
| **0212** | 205,2 | 2 | 0,5 | 0,19 | 2 | 29 |
| **0113,5** | 1350 | 13,5 | 3,6 | 1,25 | 1 | 14 |

| QUANTITÀ | IMBALLO |
|---|---|
| n. 1 | Kit per assemblaggio |
| n. 1 | Fusibile ritardato per 5 X 20 |
| n. 1 | filtro di fondo con sonda di livello (PVDF) (sonda non presente nel mod. CO) |
| n. 1 | valvola d'inieizone 0,3 Bar (PVDF) |
| m 2 | Tubo di mandata |
| m 2 | Tubo di aspirazione |
| m 2 | Tubo di scarico |
| n.1 | Manuale operativo |

| ALIMENTAZIONE |
|---|
| 230 VAC (190÷265 VAC) |
| 115 VAC (90÷135 VAC) |
| 24 VAC (20÷32 VAC) |
| 12 VDC (10÷16 VDC) |

| FUSIBILI | | |
|---|---|---|
| **MOD.** | **230 VAC** | **115 VAC** |
| **1802** | 1A | 500 mA |
| **1503** | 1.25 A | 630 mA |
| **1501** | 800 mA | 400 mA |
| **103,4** | 1A | 500 mA |
| **1007** | 1.25 A | 630 mA |
| **1002** | 800 mA | 400 mA |
| **100,5** | 800 mA | 400 mA |
| **0704** | 800 mA | 400 mA |
| **057,5** | 1A | 500 mA |
| **0509** | 1.25 A | 630 mA |
| **045,5** | 800 mA | 400 mA |
| **0307** | 800 mA | 400 mA |
| **0212** | 1.25 A | 630 mA |
| **0113,5** | 1A | 500 mA |

Via Donatori di Sangue, 1 - 02100 Rieti (Italy)
+39 074622841 | emecpumps.com

Specifications subject to change without notice | R2025

emec SIMPLE AS WATER

IQNET CERTIFIED MANAGEMENT SYSTEM
qualityaustria SYSTEM CERTIFIED
ISO 9001:2015 No.07728/0
ISO 14001:2015 No.00997/0
ISO 45001:2018 No.01121/0

# Dimensioni

mm [inches]
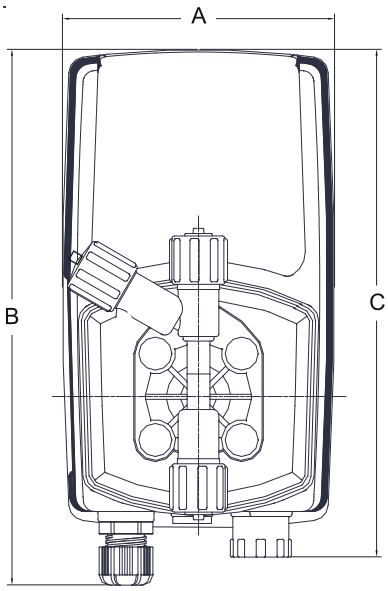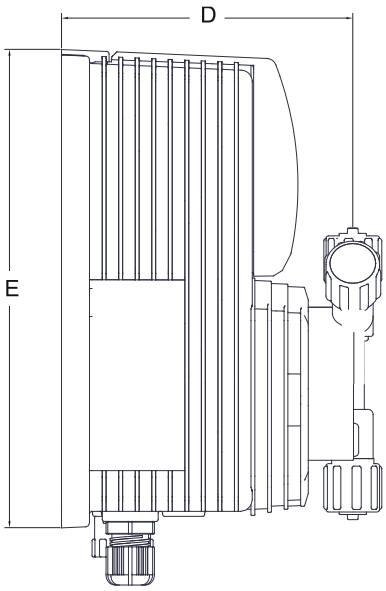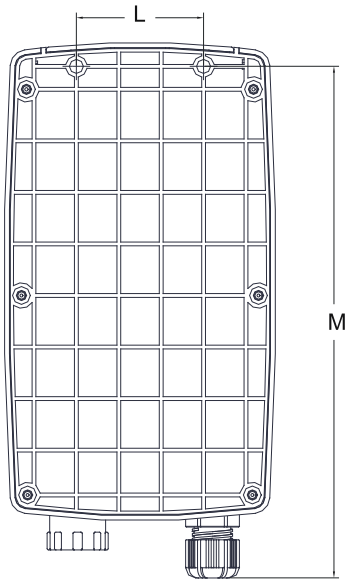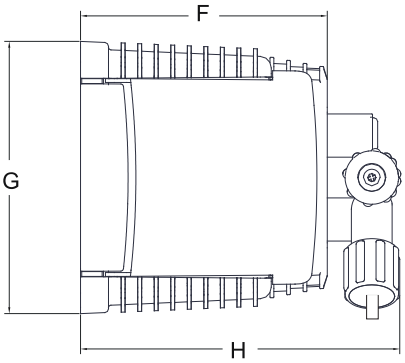
| DIMENSIONI | | |
|---|---|---|
| | *mm* | *inches* |
| *A* | 106.96 | 4.21 |
| *B* | 210.44 | 8.28 |
| *C* | 199.44 | 7.85 |
| *D* | 114.50 | 4.50 |
| *E* | 187.96 | 7.40 |
| *F* | 97.00 | 3.81 |
| *G* | 106.96 | 4.21 |
| *H* | 125.47 | 4.93 |
| *L* | 50.00 | 1.96 |
| *M* | 201.00 | 7.91 |