Pompe Dosatrici Serie "K"

Data Sheet

0.--2/0

- Pompe dosatrici a montaggio orizzontale
- Dosaggio costante o proporzionale, con moltiplicatore e divisore di impulsi, dosaggio in base a segnale mA o a segnale digitale.
- Controllo a microprocessore
- Regolazione meccanica del volume della singola iniezione
- Corpo pompa con spurgo manuale (**K**) o autospurgo (**KA**)
- Box.....PP
- Temperatura ambiente .....10 ÷ 45°C (55 ÷ 113°F)
- Temperatura additivo .....0 ÷ 50°C (32 ÷ 122°F)
- Temperatura trasporto e stoccaggio.....10 ÷ 50°C (55 ÷ 122°F)
- Altitudine .....2000 m slm
- Classe di installazione.....II
- Rumore udibile .....73.4 db(A)
- Protezione .....IP 65 (NEMA4X) - UR % di funzionamento: 85% con t ≤40 °C; 70% a 45 °C (senza condensa

CE

Configurazione codice

MODELLI			
Codice K	Codice KA	MOD.	DESCRIZIONE
MU	**AU**	K PLUS	Pompa costante-proporzionale con controllo di livello. Modalità di lavoro: - costante - costante con divisore (1/10) - divisore di impulsi (1/10; 10/100; 100/1000) - moltiplicatore di impulsi (1/10) - con segnale in corrente mA (0/4 mA = 0 impulsi: 20mA = max impulsi)
PO	**PA**	KCO PLUS	Pompa costante. Con divisore 1/10 del numero degli impulsi.
PL	**UA**	KCL PLUS	Pompa costante con controllo di livello. Con divisore 1/10 del numero degli impulsi.

PORTATA				
K PLUS			**Tubi**	**Corpo pompa**
2001	1 l/h a 20 bar	0.26 GPH a 290 PSI	4 x 6	I
1802	2 l/h a 18 bar	0.53 GPH a 261 PSI	4 x 6	L
1504	4 l/h a 15 bar	1.06 GPH a 217 PSI	4 x 6	L
1005	5 l/h a 10 bar	1.32 GPH a 102 PSI	4 x 6	L
0808	8 l/h a 8 bar	2.11 GPH a 116 PSI	4 x 6	L
0510	10 l/h a 5 bar	2.64 GPH a 58 PSI	4 x 6	L
0501	1 l/h a 5 bar	0.26 GPH a 58 PSI	4 x 6	I
0218	18 l/h a 2 bar	4.76 GPH a 29 PSI	6 x 8	M
KA PLUS			**Tubi**	**Corpo pompa**
1801	1 l/h a 18 bar	0.26 GPH a 261 PSI	4 x 6	LA
1503	3 l/h a 15 bar	0.79 GPH a 217 PSI	4 x 6	LA
103.5	3.5 l/h a 10 bar	0.92 GPH a 102 PSI	4 x 6	LA
100.5	0.5 l/h at 10 bar	0.13 GPH at 102 PSI	4 x 6	JA
085.5	5.5 l/h a 8 bar	1.45 GPH a 116 PSI	4 x 6	LA
057.5	7.5 l/h a 5 bar	1.98 GPH a 58 PSI	4 x 6	LA
0213	13 l/h a 2 bar	3.43 GPH a 29 PSI	6 x 8	MA

Modello K MU 2001 K 00 00

PARTI IDRAULICHE								
	Corpo Pompa	**Orings**	**Valvole**		**Diaframma**	**Tubi [1]**		**Viscosità**
			Corpo	**Biglie**		**Mandata**	**Aspirazione**	**Max CPS**
K	PVDF	FKM B	PVDF	Ceramica	PTFE	PVDF	PVC	100
P	PVDF	EPDM	PVDF	Ceramica	PTFE	PVDF	PVC	100
Y	PVDF	Nitrile	PVDF	Ceramica	PTFE	PVDF	PVC	100
V	PP	FKM B	PP	Ceramica	PTFE	PE	PVC	100
D	PP	EPDM	PP	Ceramica	PTFE	PE	PVC	100
J	PVDF	FKM B+PTFE	PVDF	Ceramica	PTFE	PVDF	PVC	100
A	Acrilico	FKM B	PVDF	Ceramica	PTFE	PVDF	PVC	100
Z	INOX	FKM B	INOX	INOX	PTFE	n/a	n/a	100

[1] La dimensione dei tubi può variare in base al materiale del corpo pompa.

ALIMENTAZIONE	
00	230 VAC Spina Schuko
0S	230 VAC spina australiana
01	230 VAC senza spina
03	115 VAC spina US
04	24 VAC senza spina
05	12 VDC *
07	24 VDC

* Disponibile solo su alcuni modelli.

Via Donatori di Sangue, 1 - 02100 Rieti (Italy)
+39 074622841 | emecpumps.com

emec SIMPLE AS WATER

Specifications subject to change without notice | R2025

IQNET CERTIFIED MANAGEMENT SYSTEM
qualityaustria SYSTEM CERTIFIED
ISO 9001:2015 No.07728/0
ISO 14001:2015 No.00997/0
ISO 45001:2018 No.01121/0

Caratteristiche tecniche

SPECIFICHE K PLUS								
Mod.	Impulsi per minuto		Linearità della regolazione meccanica	Assorbimento medio alla massima portata (230 VAC)	Assorbimento medio alla massima portata (115 VAC)	Assorbimento medio alla massima portata (24 VAC/VDC)	Assorbimento medio alla massima portata (12 VDC)	Peso
	min	max						
2001	18	180	da 30% a 100%	19 Watt	24 Watt	12 Watt	8.8 Watt	4.1 Kg (9.02 Lbs)
1802	18	180						
1504	18	180						
1005	18	180						
0808	18	180						
0510	18	180						
0501	18	180						
0218	18	180						
SPECIFICHE KA PLUS								
1801	18	180	da 30% a 100%	19 Watt	24 Watt	12 Watt	8.8 Watt	4.1 Kg (9.02 Lbs)
1503	18	180						
103.5	18	180						
100.5	18	180						
085.5	18	180						
057.5	18	180						
0213	18	180						

INFORMAZIONI								
K PLUS	PORTATA				cc per impulso		Pressione massima	
	min cc/h	max l/h	Min GPH	Max GPH	min	max	bar	PSI
2001	30	1	0,01	0,26	0,03	0,09	20	290
1802	60	2	0,02	0,53	0,06	0,19	18	261
1504	120	4	0,03	1,1	0,1	0,37	15	217,5
1005	150	5	0,04	1,3	0,1	0,46	10	145
0808	240	8	0,06	2,1	0,2	0,74	8	116
0510	300	10	0,08	2,6	0,3	0,93	5	72,5
0501	30	1	0,01	0,3	0	0,09	5	72,5
0218	540	18	0,14	4,8	0,5	1,67	2	29

INFORMAZIONI								
KA PLUS	PORTATA				cc per impulso		Pressione massima	
	min cc/h	max l/h	Min GPH	Max GPH	min	max	bar	PSI
1801	30	1	0,01	0,26	0,03	0,09	18	261
1503	90	3	0,02	0,79	0,08	0,28	15	217,5
103.5	105	3,5	0,03	0,9	0,1	0,32	10	145
100.5	15	0,5	0,0039	0,13	0,1	0,32	10	145
085.5	165	5,5	0,05	1,5	0,2	0,51	8	116
057.5	225	7,5	0,06	2	0,2	0,69	5	72,5
0213	390	13	0,1	3,4	0,4	1,2	2	29

QUANTITÀ	IMBALLO
n. 1	Kit per assemblaggio
n. 1	Fusibile ritardato per 5 X 20
n. 1	filtro di fondo con sonda di livello (PVDF) - (no sonda nel mod. KCO PLUS)
n. 1	valvola d'inieizone 0,3 Bar (PVDF)
m 2	Tubo di mandata
m 2	Tubo di aspirazione
m 2	Tubo di scarico
m 2,5	Cavo segnale input (solo K PLUS)
n.1	Manuale operativo

ALIMENTAZIONE	FUSIBILE
230 VAC (190÷265 VAC)	1 A
115 VAC (90÷135 VAC)	500 mA
24 VAC (20÷32 VAC)	2A
12 VDC (10÷16 VDC)	3.15A

Via Donatori di Sangue, 1 - 02100 Rieti (Italy)
+39 074622841 | emecpumps.com

Specifications subject to change without notice | R2025

emec SIMPLE AS WATER

IQNET CERTIFIED MANAGEMENT SYSTEM
qualityaustria SYSTEM CERTIFIED
ISO 9001:2015 No.07728/0
ISO 14001:2015 No.00997/0
ISO 45001:2018 No.01121/0

Dimensioni

mm [inch]

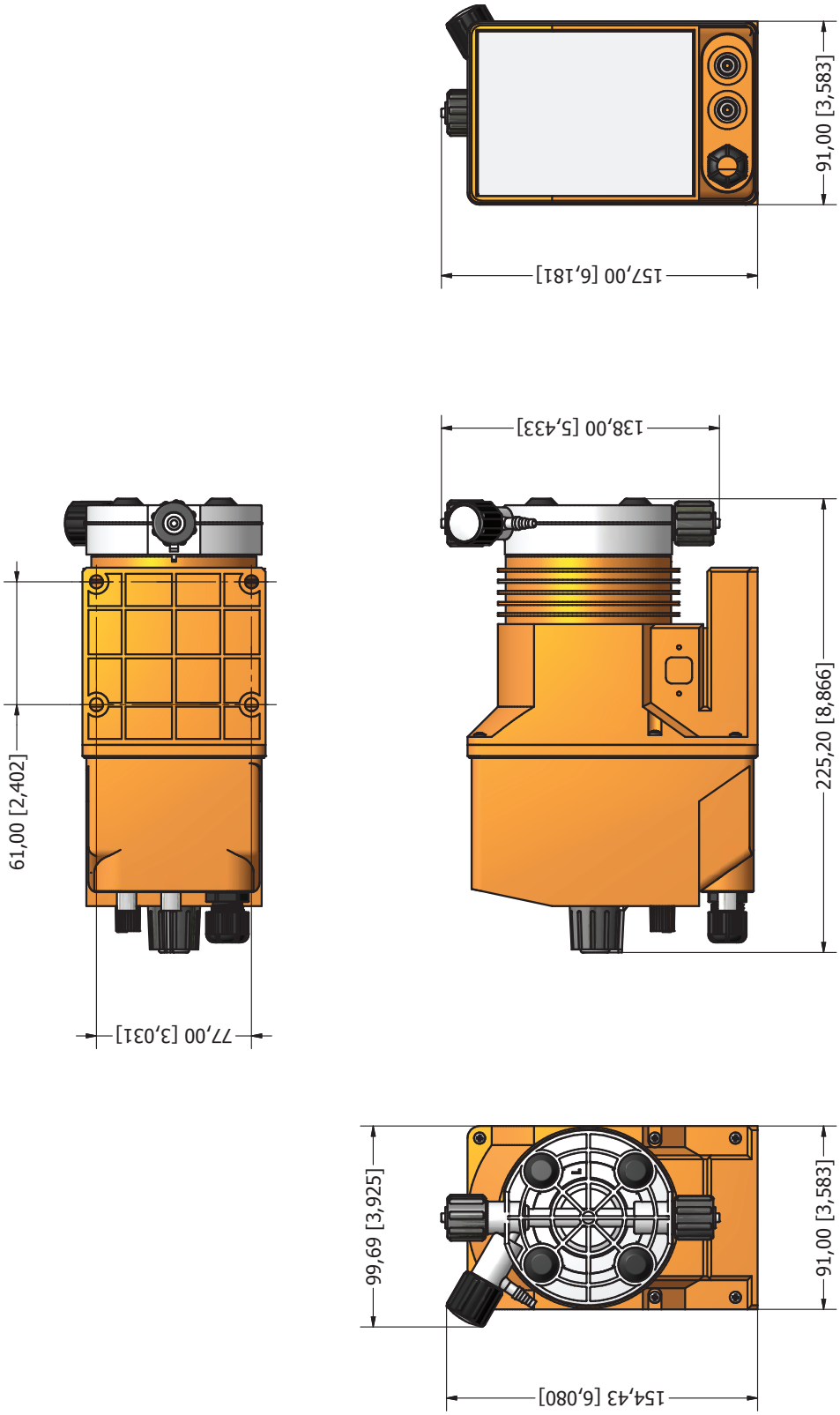

Via Donatori di Sangue, 1 - 02100 Rieti (Italy)
+39 074622841 | emecpumps.com

Specifications subject to change without notice | R2025

emec SIMPLE AS WATER

IQNET CERTIFIED MANAGEMENT SYSTEM

qualityaustria SYSTEM CERTIFIED

ISO 9001:2015 No.07728/0
ISO 14001:2015 No.00997/0
ISO 45001:2018 No.01121/0