Pompe Dosatrici Serie "AMS AC"

Data Sheet

- Pompe dosatrici ad aria compressa
- Doppia alimentazione: aria compressa e 230 VAC
- Controllo elettronico della portata
- Corpo pompa in PVDF con spurgo manuale
- Parti idrauliche (Corpo pompa, Valvola Iniezione, Filtro di fondo, Tubo Iniezione) in PVDF

Alimentazione elettrica:	230 VAC (190÷265 VAC) - 50/60 Hz 115 VAC (90÷135 VAC) - 50/60 Hz 24 VAC (20÷32 VAC) - 50/60 Hz 24 VDC (20÷32 VDC) 12 VDC (10÷16 VDC)
Alimentazione aria compressa:	6 ÷ 10 bar (aria priva di lubrificante e acqua di condensa)
Numero iniezioni minuto	0 ÷ 120
Temperatura ambiente per funzionamento:	0 ÷ 45°C (32 ÷ 113°F)
Temperatura additivo:	0 ÷ 50°C (32 ÷ 122°F)
Temperatura Trasporto e imballaggio:	-10 ÷ 50°C
Installation Class:	II
Livello inquinamento:	2
Rumore udibile:	78,3 db(A)
Grado di protezione:	IP 65 (UR % di funzionamento:85% con T<=40°C; 70% con T=50°C - senza condensa)
Max altitudine:	2000 m

Configurazione codice

Modello A OA 1050 V 00 00

Codice	MODELLO	
OA	"AMS AC CO"	Pompa costante con regolazione della portata.
LA	"AMS AC CL"	Pompa costante con controllo di livello e regolazione della portata.
MC	"AMS AC MF"	• **MULTIFUNZIONE** (Constant, Divide, Multiply, PPM, Batch, Volt, mA, %, ml/q) • Impostazione del **RIADESCAMENTO AUTOMATICO**, con un sensore di flusso installato (menù sefl). • Abilitazione del **SISTEMA DI RECUPERO COLPI PERSI** (menù sefl). • Impostazione del **DOSAGGIO DI MANTENIMENTO** in caso di fermo impianto. • Modalità **PAUSA-LAVORO**: dosaggio ciclico regolabile anche da un contatto esterno.

Codice	PORTATA		Tubo mandata (PVDF)	Tubo aspirazione	Attacco tubo alimentazione aria
1050	50 l/h a 10 bar	13.2 GPH a 145 PSI	8 x 10	8 x 12	6 x 8
05140	140 l/h a 5 bar	37 GPH a 72 PSI	13 x 16	12 x 18	6 x 8
00220	220 l/h a 0 bar	58 GPH a 0 PSI	13 x 16	12 x 18	6 x 8

Codice	ALIMENTAZIONE
00	230 VAC spina Schuko
0S	230 VAC spin australiana
01	230 VAC senza spina
03	115 VAC spina US
04	24 VAC senza spina
05	12 VDC
07	24 VDC

PARTI IDRAULICHE

	Corpo Pompa	Orings	Valvole		Diaframma	Tubi		Viscosità
			Corpo	Biglie		Mandata	Aspirazione	Max CPS
K	PVDF	FKM B	PVDF	Ceramica	PTFE	PVDF	PVC	100
P	PVDF	EPDM	PVDF	Ceramica	PTFE	PVDF	PVC	100
W	PVDF	Nitrile	PVDF	Ceramica	PTFE	PVDF	PVC	100
T	PVDF	FKM B+PTFE	PVDF	Ceramica	PTFE	PVDF	PVC	100
A	Acrilico	FKM B	Polipropilene	Ceramica	PTFE	PVDF	PVC	100
Z	INOX	FKM B	INOX	INOX	PTFE	n/a	n/a	100

Via Donatori di Sangue, 1 - 02100 Rieti (Italy)
+39 074622841 | emecpumps.com

emec SIMPLE AS WATER

IQNET CERTIFIED MANAGEMENT SYSTEM
qualityaustria SYSTEM CERTIFIED
ISO 9001:2015 No.07728/0
ISO 14001:2015 No.00997/0
ISO 45001:2018 No.01121/0

Pompe Dosatrici Serie "AMS AC"

Data Sheet

SPECIFICHE AMS AC CO E AMS AC CL									
Modelli	Impulsi per minuto		Linearità della regolazione meccanica	Assorbimento medio alla massima portata (230 VAC)	Assorbimento medio alla massima portata (115 VAC)	Assorbimento medio alla massima portata (24 VAC)	Peso	Consumo aria l/min	Pressione aria bar
	min	max							
1050	12	120	da 30% a 100%	1 Watt	1 Watt	1 Watt	4,5 Kg (9.92 Lbs)	20	7
05140	12	120						30	7
00220	12	120						30	7

SPECIFICHE AMS AC MF									
Modelli	Impulsi per minuto		Linearità della regolazione meccanica	Assorbimento medio alla massima portata (230 VAC)	Assorbimento medio alla massima portata (115 VAC)	Assorbimento medio alla massima portata (24 VAC)	Peso	Consumo aria l/min	Pressione aria bar
	min	max							
1050	1	120	da 30% a 100%	7 Watt	7 Watt	7 Watt	4,5 Kg (9.92 Lbs)	30	7
05140	1	120						30	7
00220	1	120						30	7

INFORMAZIONI AMS AC CO E AMS AC CL									
Modelli	PORTATA				cc per IMPULSO		Pressione massima		Corpo Pompa
	min cc/h	max l/h	Min GPH	Max GPH	min	max	bar	PSI	
1050	1500	50	0,3963	13,21	2,08	6,94	10	145	N
05140	4200	140	1,11	36,97	5,83	19,44	5	72,5	T
00220	6600	220	1,74	58,1	9,2	30,56	0	0	T

INFORMAZIONI AMS AC MF									
Modelli	PORTATA				cc per IMPULSO		Pressione massima		Corpo Pompa
	min cc/h	max l/h	Min GPH	Max GPH	min	max	bar	PSI	
1050	2,08	50	0,55	13,21	2,08	6,94	10	145	N
05140	5,83	140	1,54	36,97	5,83	19,44	5	72,5	T
00220	9,17	220	2,42	58,1	9,17	30,56	0	0	T

CORPO POMPA "T"

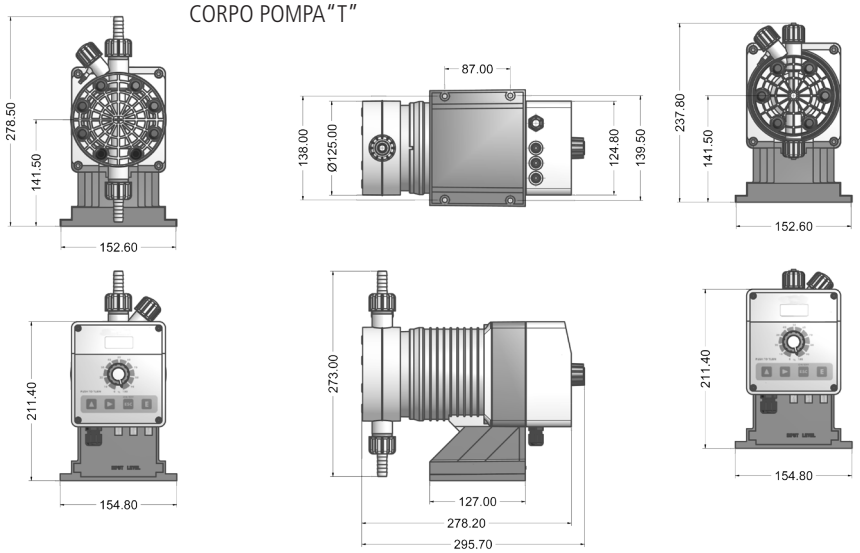

CORPO POMPA "N"

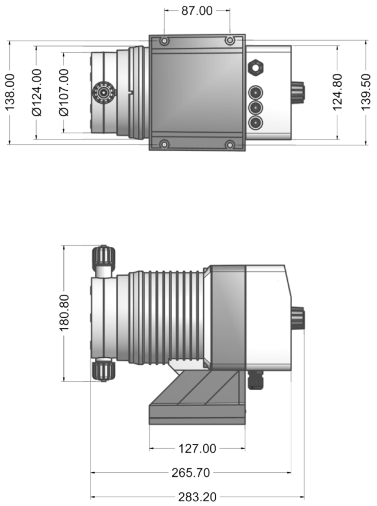

Via Donatori di Sangue, 1 - 02100 Rieti (Italy)
+39 074622841 | emecpumps.com

Specifications subject to change without notice | R2025

emec SIMPLE AS WATER

IQNET CERTIFIED MANAGEMENT SYSTEM

qualityaustria SYSTEM CERTIFIED

ISO 9001:2015 No.07728/0
ISO 14001:2015 No.00997/0
ISO 45001:2018 No.01121/0