CONTATORI LANCIA IMPULSI WOLTMANN

Data Sheet

CARATTERISTICHE

- Contatori a quadrante asciutto
- Contatore filettato tipo Woltmann per acqua fredda da 2”
- Contatori flangiati da 2”a 12”
- Contatore a mulinello per montaggio orizzontale e verticale
- Temperatura lavoro: acqua fredda fino a 60° C
  CWCA Mod. fino a 130 °C e 16 bar
- Cassa in ghisa verniciata esternamente (ad eccezione CWFI con cassa in ottone)
- Max tensione 250 VAC, 200 VDC
- Max corrente 1.0 A
- Max potenza 10 VA
- Disponibili contatori senza emettitori d’impulsi

R021025

Configurazione

MODELLI	
CWFA	“CWFA” - Contatore lancia impulsi Woltmann per acqua fredda con quadrante asciutto
CWCA	“CWCA” - Contatore lancia impulsi Woltmann per acqua calda con quadrante asciutto
CWFI	“CWFI” - Contatore lancia impulsi Woltmann per acqua fredda con quadrante asciutto (filettato 2”)
CWFAT	“CWFAT” - Contatore lancia impulsi Woltmann per acqua fredda con quadrante asciutto. Con interno ed esterno teflonato.

Modello CWCA. 050 0 01 L 0 2.5

CALIBRI		
	inc	mm
050	2	50
065	2 1/2	65
080	3	80
100	4	100
150	6	150
200	8	200
250	10	250
300	12	300

CONNETTORE	
0	BNC
1	2 fili
3	2 fili (cavo coassiale)

QUANTITA' PER IMPULSO	
L	1 litro
D	10 litri
C	100 litri
M	1000 litri

IMPULSI PER LITRO
Fare riferimento alla "tabella impulsi litro"

Via Donatori di Sangue, 1 - 02100 Rieti (Italy)
+39 074622841 | emecpumps.com

Specifications subject to change without notice | R2025

emec SIMPLE AS WATER

IQNET CERTIFIED MANAGEMENT SYSTEM
qualityaustria SYSTEM CERTIFIED
ISO 9001:2015 No.07728/0
ISO 14001:2015 No.00997/0
ISO 45001:2018 No.01121/0

CONTATORI LANCIA IMPULSI WOLTMANN

Data Sheet

IMPULSI PER LITRO

Impulsi litro contatori serie CWFA / CWFI / CWFAT								
	Calibro contatore							
	50 - 2"	65 - 2,5"	80 - 3"	100 - 4"	150 - 6"	200 - 8"	250 - 10"	300 - 12"
Impulsi per 10 lt	1-2-4	1-2-4	1-2-4	n/a	n/a	n/a	n/a	n/a
Impulsi per 100 lt	1-2-4	1-2-4	1-2-4	1-2-4	1-2-4	n/a	n/a	n/a
Impulsi per 1000 lt	1-2-4	1-2-4	1-2-4	1-2-4	1-2-4	1-2-4	1-2-4	1-2-4
Impulsi per 10000 lt	n/a	n/a	n/a	1-2-4	1-2-4	1-2-4	1-2-4	1-2-4

Impulsi litro contatori serie CWCA						
	Calibro contatore					
	50 - 2"	65 - 2,5"	80 - 3"	100 - 4"	150 - 6"	200 - 8"
Impulsi per 100 lt	1				n/a	
Impulsi per 1000 lt	n/a				1	

DIMENSIONI

CALIBRO	(mm)	50	65	80	100	150	200	250	300	CWFI 50
	(inch)	2	21/2	3	4	6	8	10	12	CWFI 2
L - lunghezza (mm)		200	200	230	250	300	350	450	500	200
B - larghezza (mm)		165	185	200	200	283	340	406	460	-
H - altezza (mm)		214	228	234	250	310	338	438	465	175
h - altezza (mm)		70	84	90	106	130	158	258	330	-
Peso (kg)		12	13	15.5	19	35	47	75	95	5

CWFAT

QUADRANTE ASCIUTTO

MAX 60°C - 16 BAR
Contatore Woltman a tamburo estraibile
Interno ed esterno teflonato
Cavo da 2,5 m.

CWFAT 50	Flangia 2"
CWFAT 65	Flangia 2.1/2"
CWFAT 80	Flangia 3"
CWFAT 100	Flangia 4"

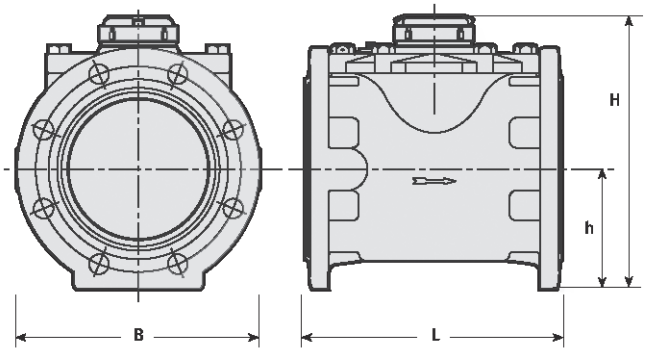

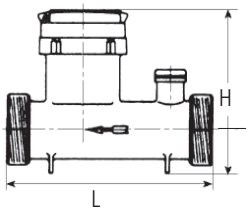

DATI TECNICI

DN calibro mm			50	65	80	100	125	150	200	250	300
Q_3	**Portata permanente**	**m³/h**	**40**	**63**	**100**	**160**	**160**	**250**	**400**	**1000**	**1000**
Q_4	Portata di sovraccarico	m³/h	50	78,80	125	200	200	312,5	500	1250	1250
Q_2	Portata di transizione [MPE ±2%]	m³/h	0,8	1.2	2	3.2	3.2	5	8	20	20
Q_1	Portata minima [MPE ±5%]	m³/h	0,5	0.78	1.25	2	2	3.125	5	12.5	12.5
S	Sensibilità	m³/h	0,15	0,15	0,25	0,3	0,5	0,8	2	3	4
MAP	Max pressione di funzion. ammissibile	bar	16	16	16	16	16	16	16	16	16
	Massima indicazione di lettura	m³	10^6	10^6	10^6	10^6	10^6	10^6 / 10^7	10^8	10^8	10^8
	Minima unità di lettura	l	0,5	0,5	0,5	5	0,5	5	50	50	50
	Lunghezza totale L	mm	200	200	225	250	250	300	350	450	500
	Altezza H	mm	209	218	249	258	271	316	345	463	505
	Diametro B	mm	165	185	200	220	250	285	340	405	489
	Altezza h	mm	77	86	95	104	117	133	162	203	245
	Peso (kg)	kg	10	11,2	15,2	17,2	22,4	29	42,6	80	95

CURVA DI ERRORE

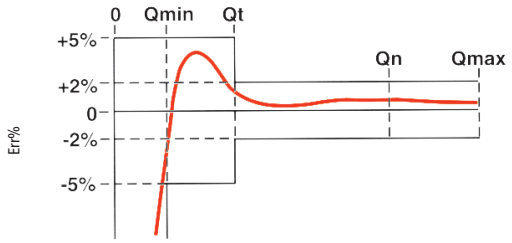

DIAGRAMMA PERDITA DI CARICO

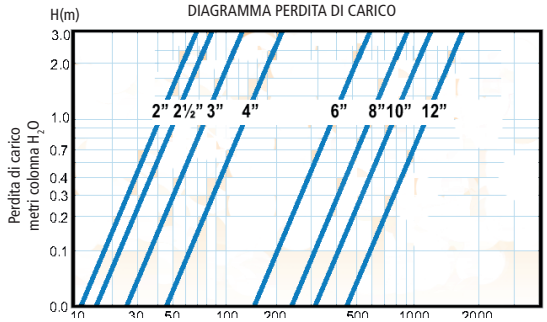

Via Donatori di Sangue, 1 - 02100 Rieti (Italy)
+39 074622841 | emecpumps.com

emec SIMPLE AS WATER

Specifications subject to change without notice | R2025

IQNET CERTIFIED MANAGEMENT SYSTEM
qualityaustria SYSTEM CERTIFIED
ISO 9001:2015 No.07728/0
ISO 14001:2015 No.00997/0
ISO 45001:2018 No.01121/0

CONTATORI LANCIA IMPULSI WOLTMANN

Data Sheet

UNI EN 1092-1 (ex UNI 2278-67)

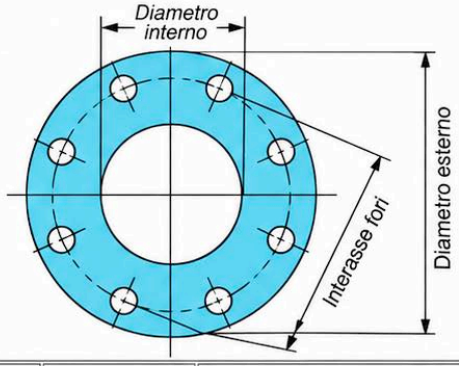

DN mm	Ø esterno mm	Ø interno mm	Spessore mm	Fori			Peso kg
				Interasse mm	Diametro mm	Numero	
15	95	22	14	65	14	4	0,67
20	105	27,5	16	75	14	4	0,94
25	115	34,5	16	85	14	4	1,11
32	140	43,5	18	100	18	4	1,82
40	150	49,5	18	110	18	4	2,08
50	165	61,5	20	125	18	4	2,73
65	185	77,5	20	145	18	4	3,16
80	200	90,5	20	160	18	8	3,60
100	220	116	22	180	18	8	4,39
125	250	141,5	22	210	18	8	5,41
150	285	170,5	24	240	22	8	7,14
200	340	221,5	26	295	22	12	9,73
250	405	276,5	29	355	26	12	14,20
300	460	327,5	32	410	26	12	19,00
350	520	359,0	35	470	26	16	28,20
400	580	411	38	525	30	16	35,90
450	640	462	42	585	30	20	46,10
500	715	513,5	46	650	33	20	64,00
600	840	616,5	52	770	36	20	96,00
700	910	-	-	840	36	24	-
800	1.025	-	-	950	39	24	-
900	1.125	-	-	1.050	39	28	-
1.000	1.255	-	-	1.170	42	28	-