COMPTEURS LANCE IMPULSIONS WOLTMANN

Fiche technique

CARACTÉRISTIQUES

- Compteurs à cadran sec
- Compteur fileté de type Woltmann pour eau froide de 2”
- Compteurs à bride de 2” à 8”
- Compteur à moulinet pour montage horizontal et vertical
- Températ. de travail : eau froide jusqu’à 50 °C CWCA Mod. jusqu’à 90 °C et 16 bar
- Caisse en fonte vernie extérieurement (sauf CWFI avec caisse en laiton)
- Tension max 250 VAC, 200 VDC
- Courant max 1,0 A
- Puissance max 10 VA
- Compteurs sans émetteurs d’impulsions disponibles

Configuration

MODELES		
CWFA.	***"CWFA"***	Compteur lance impulsions Woltmann pour eau froide avec cadran sec
CWCA.	***"CWCA"***	Compteur lance impulsions Woltmann pour eau chaude avec cadran sec
CWFI.	***"CWFI"***	Compteur lance impulsions Woltmann pour eau froide avec cadran sec (fileté "2")

Modèle CWCA 015 0 01 L 0 2.5

CALIBRES		
	inc	mm
015	1/2	15
020	3/4	20
025	1	25
030	1.1/4	30
040	1.1/2	40
050	2	50

CONNETTORE	
0	BNC
1	2 fils
3	2 fils (câble coaxial)

QUANTITE PAR IMPULSION	
L	1 litre
D	10 litres
C	100 litres
M	1000 litres

IMPULSIONS PAR LITRE
Se référer au "tableau impulsions litre"

Via Donatori di Sangue, 1 - 02100 Rieti (Italy)
+39 074622841 | emecpumps.com

Specifications subject to change without notice | R2025

emec SIMPLE AS WATER

IQNET CERTIFIED MANAGEMENT SYSTEM
qualityaustria SYSTEM CERTIFIED
ISO 9001:2015 No.07728/0
ISO 14001:2015 No.00997/0
ISO 45001:2018 No.01121/0

COMPTEURS LANCE IMPULSIONS WOLTMANN

Fiche technique

IMPULSIONS PAR LITRE

Impulsions litre compteurs SÉRIE CWFA / CWFI								
	Calibre du compteur							
	50 - 2"	65 - 2,5"	80 - 3"	100 - 4"	150 - 6"	200 - 8"	250 - 10"	300 - 12"
Impulsions pour 10 lt	1-2-4	1-2-4	1-2-4	n/a	n/a	n/a	n/a	n/a
Impulsions pour 100 lt	1-2-4	1-2-4	1-2-4	1-2-4	1-2-4	n/a	n/a	n/a
Impulsions pour 1000 lt	1-2-4	1-2-4	1-2-4	1-2-4	1-2-4	1-2-4	1-2-4	1-2-4
Impulsions pour 10000 lt	n/a	n/a	n/a	1-2-4	1-2-4	1-2-4	1-2-4	1-2-4

Impulsions litre compteurs CWCA						
	Calibre du compteur					
	50 - 2"	65 - 2,5"	80 - 3"	100 - 4"	150 - 6"	200 - 8"
Impulsions pour 100 lt	1				n/a	
Impulsions pour 1000 lt	n/a				1	

DIMENSIONS

CALIBRE	(mm)	50	65	80	100	150	200	250	300	CWFI 50
	(inch)	2	21/2	3	4	6	8	10	12	CWFI 2
L - Longueur total (mm)		200	200	230	250	300	350	450	500	200
B - largeur (mm)		165	185	200	200	283	340	406	460	-
H - Hauter (mm)		214	228	234	250	310	338	438	465	175
h - hauter (mm)		70	84	90	106	130	158	258	330	-
Poids (kg)		12.5	15	15.5	19	35.5	41	80	95	5

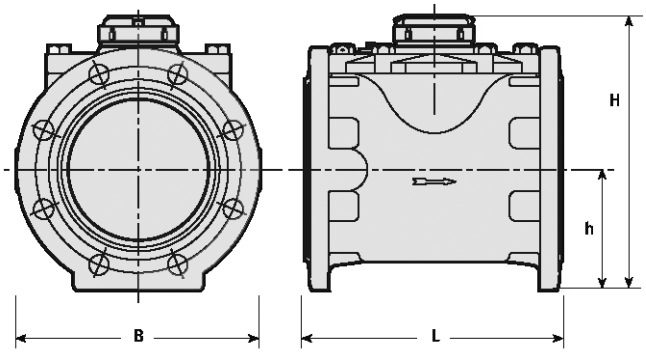

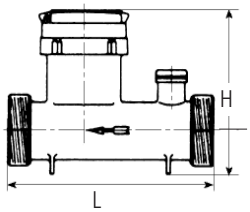

DONNEES TECHNIQUES

Taille Nominale		Débit maximum	Débit nominale	Débit de transition	Débit minimum	Flux	Capacité d'enregistr.	Valeur	Unité lisible
(mm)	(inch)	m3/h	m3/h	m3/h	m3/h	m3/h	m3/h		litre
50	2	78.75	63	1.01	0.63	0.15	10^6	100	0.5
65	2 1/2	78.75	63	1.01	0.63	0.15	10^6	100	0.5
80	3	125	100	1.6	1	0.25	10^6	100	0.5
100	4	200	160	2.56	1.6	0.3	$10^7/10^6$	100	5
150	6	312.5	250	4	2.5	0.8	$10^7/10^6$	100	5
200	8	787.5	630	20.16	12.6	2	10^8	50	50
250	10	1250	1000	32	20	3	10^8	50	50
300	12	1250	1000	32	20	4	10^8	50	50

COURBE D'ERREUR

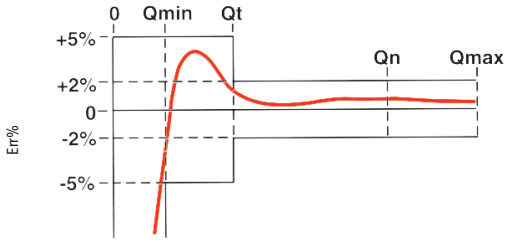

DIAGRAMME PERTE DE CHARGE

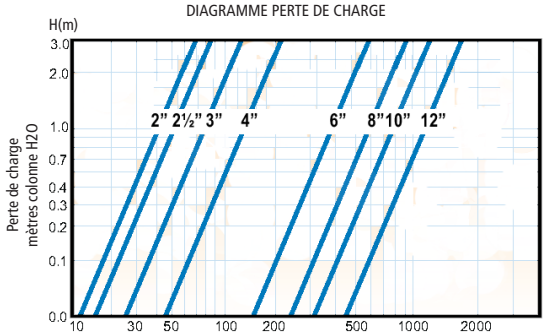

Via Donatori di Sangue, 1 - 02100 Rieti (Italy)
+39 074622841 | emecpumps.com

Specifications subject to change without notice | R2025

emec SIMPLE AS WATER

IQNET CERTIFIED MANAGEMENT SYSTEM

qualityaustria SYSTEM CERTIFIED

ISO 9001:2015 No.07728/0
ISO 14001:2015 No.00997/0
ISO 45001:2018 No.01121/0

UNI EN 1092-1 (ex UNI 2278-67)

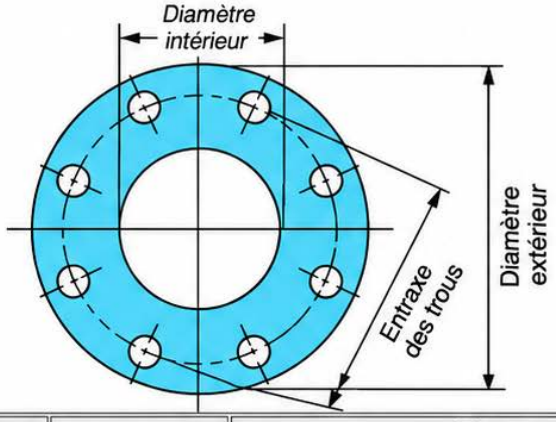

DN mm	Diamètre extérieur mm	Diamètre intérieur mm	Épaisseur mm	Trous			Poids kg
				Entraxe mm	Diamètre du trou mm	Nombre	
15	95	22	14	65	14	4	0,67
20	105	27,5	16	75	14	4	0,94
25	115	34,5	16	85	14	4	1,11
32	140	43,5	18	100	18	4	1,82
40	150	49,5	18	110	18	4	2,08
50	165	61,5	20	125	18	4	2,73
65	185	77,5	20	145	18	4	3,16
80	200	90,5	20	160	18	8	3,60
100	220	116	22	180	18	8	4,39
125	250	141,5	22	210	18	8	5,41
150	285	170,5	24	240	22	8	7,14
200	340	221,5	26	295	22	12	9,73
250	405	276,5	29	355	26	12	14,20
300	460	327,5	32	410	26	12	19,00
350	520	359,0	35	470	26	16	28,20
400	580	411	38	525	30	16	35,90
450	640	462	42	585	30	20	46,10
500	715	513,5	46	650	33	20	64,00
600	840	616,5	52	770	36	20	96,00
700	910	-	-	840	36	24	-
800	1.025	-	-	950	39	24	-
900	1.125	-	-	1.050	39	28	-
1.000	1.255	-	-	1.170	42	28	-