STRUMENTO "MTOWER CL"

Data Sheet

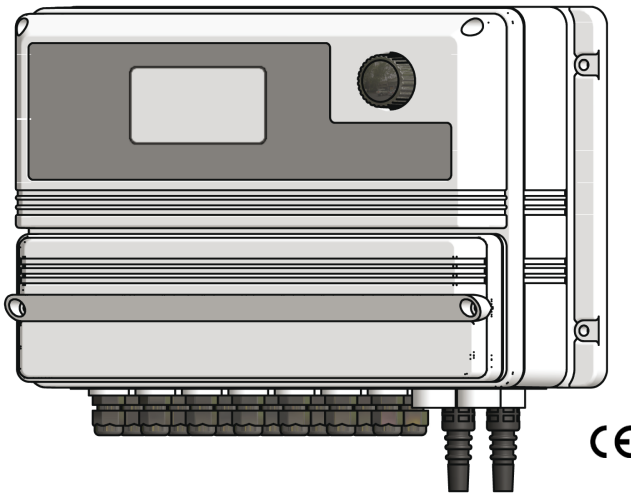

MTOWER CL è uno strumento per il controllo completo del dosaggio nelle torri evaporative.
Controllo della conducibilità e del cloro, due uscite per biocida, due uscite per attivatore biocida, dosaggio dell'inibitore e controllo dello spurgo in base alla conducibilità.

Predisposto per il telecontrollo.

CARATTERISTICHE

- Sistema di controllo a 2 canali
- Display grafico LCD retroilluminato
- Manopola di controllo con interfaccia di programmazione semplice
- Visualizzazione istantanea del Bleed and Feeders corrente
- Alimentazione universale
- Memorizzazione permanente dei dati
- Controllo multiplo degli allarmi:

  Conducibilità
  Cloro
  Bleed timeout
  Livello del prodotto
  Flusso

INGRESSI

- Sonda Conducibilità
- Sonda Temperatura (compensata)
- Contatore acqua in ingresso
- Contatore acqua scaricata
- 2 livelli del biocida
- 2 livelli attivatore biocida
- Livello dell'inibitore
- Sensore di flusso
- Sonda Cloro
- Livello Cloro

USCITE

- Scarico
- Inibitore
- 2 per Biocida
- 2 per attivatore Biocida
- Allarme
- Conducibilità 0/20 o 4/20 mA
- Cloro 0/20 o 4/20 mA
- Temperatura 0/20 o 4/20 mA
- Proporzionale Cloro
- Digitale Cloro
- Porta seriale
- Proporzionale inibitore

Via Donatori di Sangue, 1 - 02100 Rieti (Italy)
+39 074622841 | emecpumps.com

Specifications subject to change without notice | R2025

emec SIMPLE AS WATER

IQNET CERTIFIED MANAGEMENT SYSTEM
qualityaustria SYSTEM CERTIFIED
ISO 9001:2015 No.07728/0
ISO 14001:2015 No.00997/0
ISO 45001:2018 No.01121/0

STRUMENTO "MTOWER CL"

Data Sheet

DATI ELETTRICI

SEGNALE IN INGRESSO
Da morsettiera

ALIMENTAZIONE
90÷265 VAC; 50/60 Hz

ASSORBIMENTO MEDIO
20 W (circa)

CONTROLLO "ONE TOUCH" CON MANOPOLA

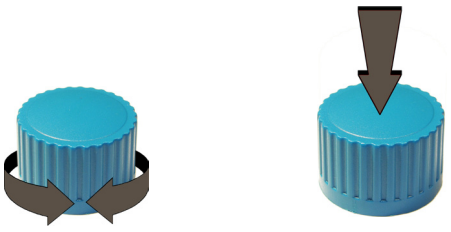

PARAMETRI DI CONTROLLO

Conducibilità	Inibitore		
Timer 1 (1 - 2 - 4 settimane)		Dosaggio e Scarico (Feed and Bleed)	Cloro
Timer 2 (1 -2 - 4 settimane)		Dosaggio in % allo scarico (Feed as a % of bleed)	PWM / On-Off
		Dosaggio in % ad un tempo impostato (Feed as a % of time)	Proporzionale
		Dosaggio con un contatore lancia impulsi per il tempo impostato	
		Dosaggio con un contatore lancia impulsi che mantiene costante i ppm	

SCATOLA

IP65 (NEMA4x)
Lo strumento MTOWER CL è costruito in ABS per assicurare protezione contro agenti chimici aggressivi e per poter lavorare anche in ambienti difficili.

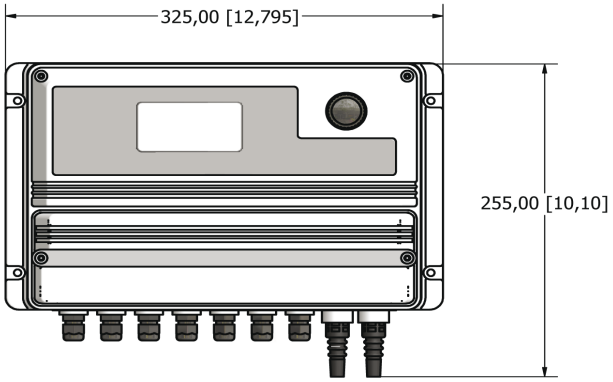

AMBIENTE DI LAVORO

-10°C ÷ 50°C (14°F ÷ 122°F)
0÷95% (senza condensa) umidità relativa

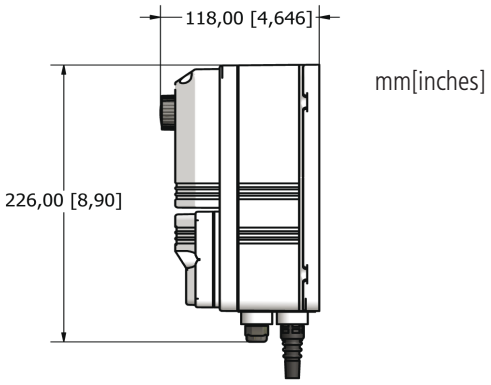

Via Donatori di Sangue, 1 - 02100 Rieti (Italy)
+39 074622841 | emecpumps.com

Specifications subject to change without notice | R2025

emec SIMPLE AS WATER

IQNET CERTIFIED MANAGEMENT SYSTEM
qualityaustria SYSTEM CERTIFIED
ISO 9001:2015 No.07728/0
ISO 14001:2015 No.00997/0
ISO 45001:2018 No.01121/0