"MANIFOLD"

Data Sheet

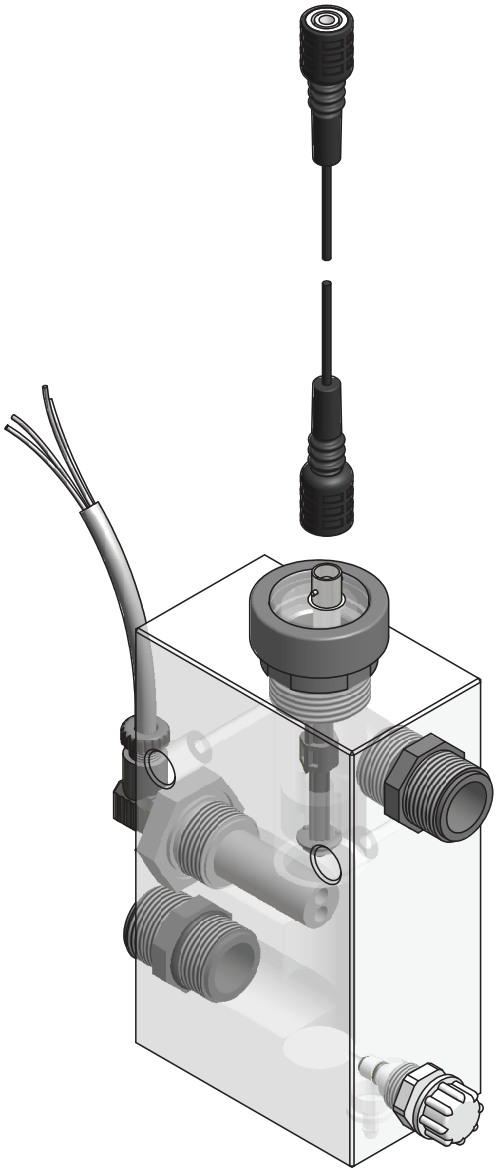

"MANIFOLD/E"

"MANIFOLD/E" con porta elettrodo per l'uso con sonda di conducibilità ECDCC o sonda di conducibilità induttiva ECDSINDPT. Dotata di sensore di flusso (SEFL).

Due modelli disponibili:

MANIFOLD/E/3, con ingresso acqua 3/4",

MANIFOLD/E/1, con ingresso acqua 1".

PARAMETRI DI OPERATIVITA'

Max Pressione Lavoro: 5 bar
Max Temperatura Lavoro: 50°C
Flusso di lavoro min: modello 3/4" - 140 l/h
modello 1" - 160 l/h

CE

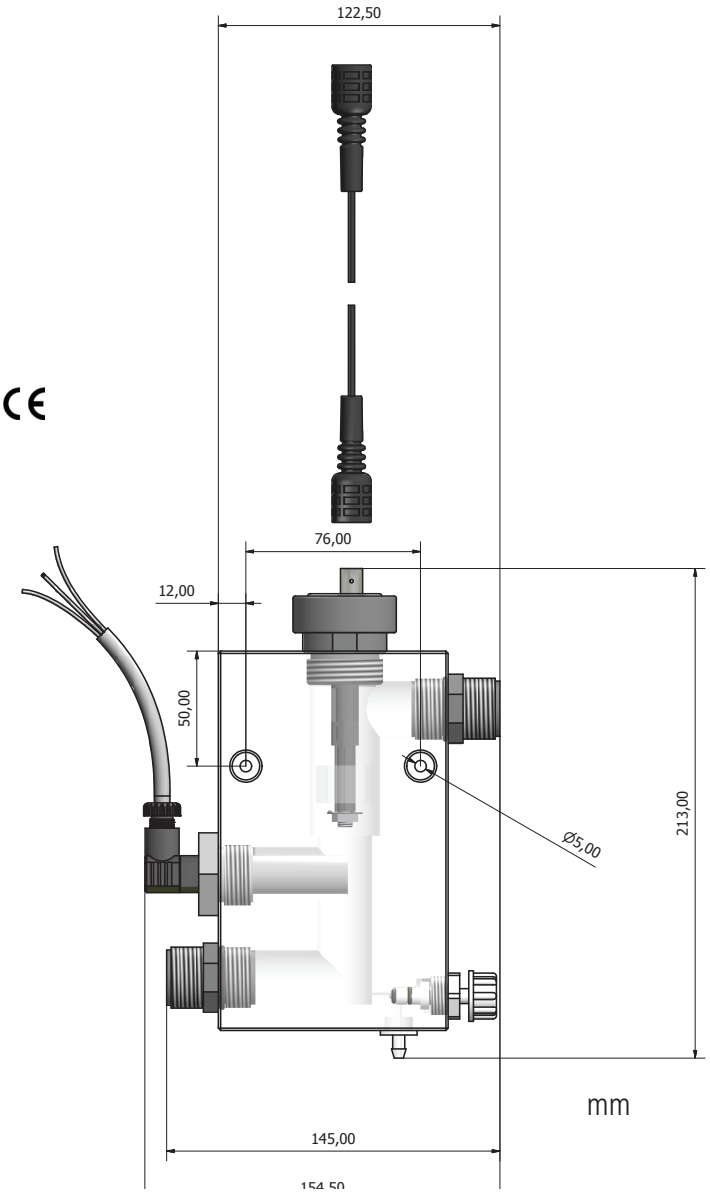

- Ideale per l'uso nelle torri evaporative
- Realizzato in PMMA
- Connessioni con filettatura da 3/4" o 1"
- Con rubinetto per campionatura

Via Donatori di Sangue, 1 - 02100 Rieti (Italy)
+39 074622841 | emecpumps.com

Specifications subject to change without notice | R2025

emec SIMPLE AS WATER

IQNET CERTIFIED MANAGEMENT SYSTEM

qualityaustria SYSTEM CERTIFIED
ISO 9001:2015 No.07728/0
ISO 14001:2015 No.00997/0
ISO 45001:2018 No.01121/0

"MANIFOLD"

Data Sheet

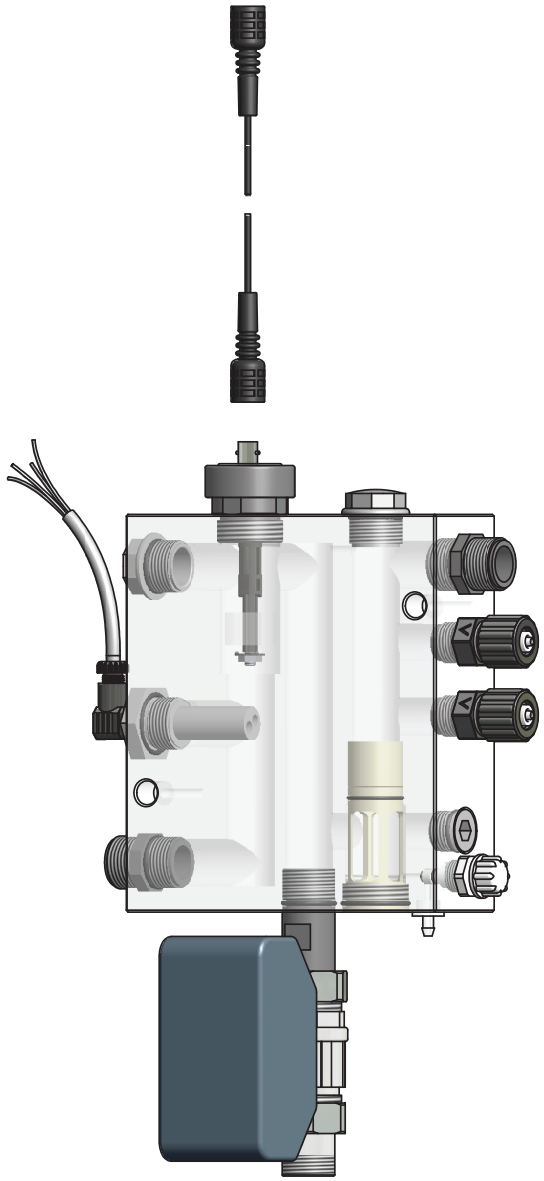

"MANIFOLD" / "MANIFOLD/EV"

"MANIFOLD" con porta elettrodo per l'uso ccon sonda di conducibilità ECDCC o sonda di conducibilità induttiva ECDSINDPT. Dotata di sensore di flusso (SEFL).

2 ingressi per iniezioni di prodotti chimici tramite pompe dosatrici e connessione con valvola motorizzata a 2 e 3 punti. Attacco 3/4" per valvola motorizzata.

Modelli disponibili:

MANIFOLD/3, con ingresso acqua 3/4";

MANIFOLD/1, con ingresso acqua 1";

MANIFOLD/EV/3, con ingresso acqua 3/4" e valvola motorizzata;

MANIFOLD/EV/1, con ingresso acqua 1" e valvola motorizzata.

PARAMETRI DI OPERATIVITA'

Max Pressione Lavoro: 5 bar

Max Temperatura Lavoro: 50°C

Flusso di lavoro min: modello 3/4" - 140 l/h

modello 1" - 160 l/h

CE

- Ideale per l'uso nelle torri evaporative
- Realizzato in PMMA
- Connessioni con filettatura da 3/4"o 1"
- Filettature per pompe dosatrici a richiesta
- Rubinetto per campionatura
- Valvola di non-ritorno per sicurezza EV

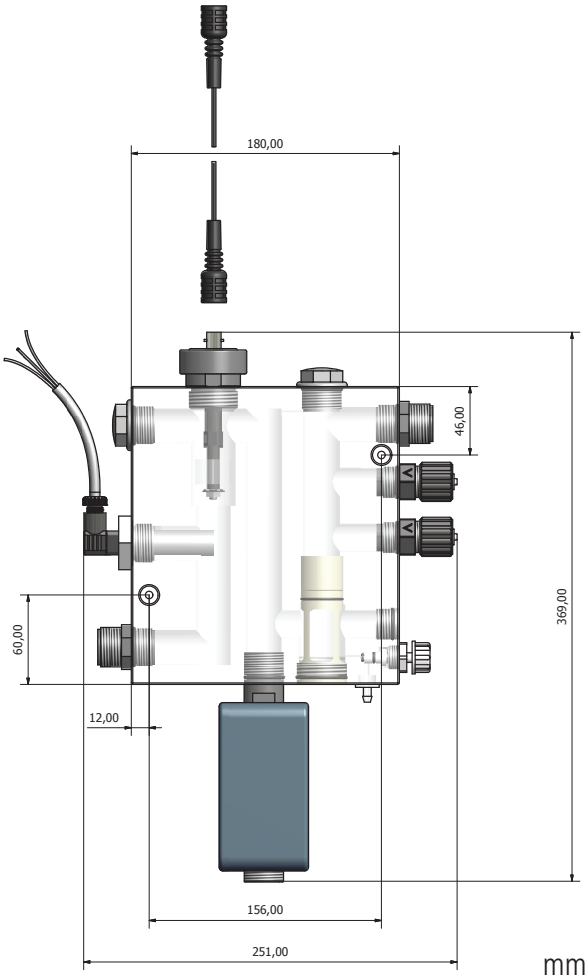

mm

Via Donatori di Sangue, 1 - 02100 Rieti (Italy)
+39 074622841 | emecpumps.com

Specifications subject to change without notice | R2025

emec SIMPLE AS WATER

IQNET CERTIFIED MANAGEMENT SYSTEM

qualityaustria SYSTEM CERTIFIED

ISO 9001:2015 No.07728/0
ISO 14001:2015 No.00997/0
ISO 45001:2018 No.01121/0

"MANIFOLD"

Data Sheet

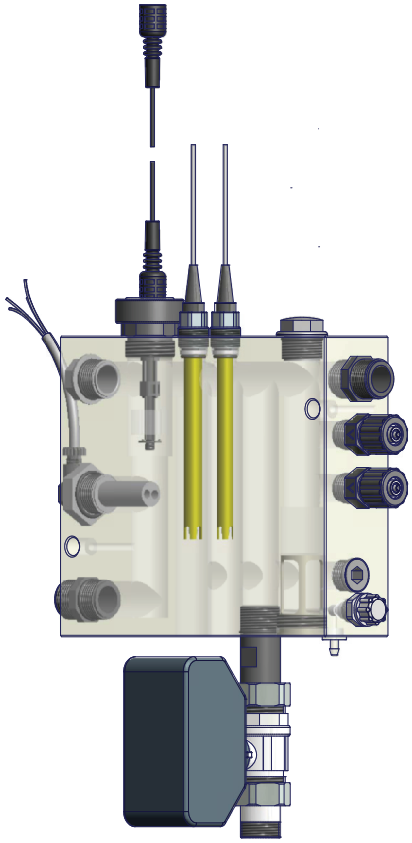

"MANIFOLD PLUS"

"MANIFOLD PLUS" con porta elettrodo per l'uso con sonda di conducibilità ECDCC o sonda di conducibilità induttiva ECDSINDPT. Dotata di sensore di flusso (SEFL). 2 elettrodi ∅12.

2 ingressi per iniezioni di prodotti chimici tramite pompe dosatrici e connessione con valvola motorizzata a 2 e 3 punti. Attacco 3/4" per valvola motorizzata.

Modelli disponibili:

MANIFOLD PLUS/3, con ingresso acqua 3/4";

MANIFOLD PLUS/1, con ingresso acqua 1";

PARAMETRI DI OPERATIVITA'

Max Pressione Lavoro: 5 bar

Max Temperatura Lavoro: 50°C

Flusso di lavoro min: modello 3/4" - 140 l/h

modello 1" - 160 l/h

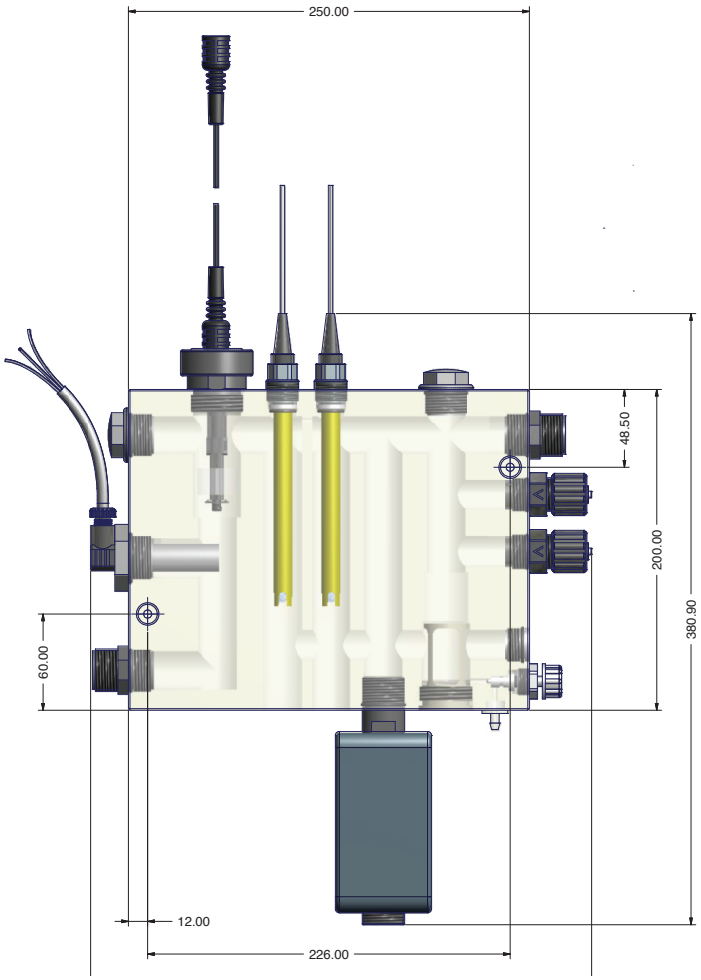

- Ideale per l'uso nelle torri evaporative
- Realizzato in PMMA
- Connessioni con filettatura da 3/4"o 1"
- Filettature per pompe dosatrici a richiesta
- Rubinetto per campionatura
- Valvola di non-ritorno per sicurezza valvola motorizzata

Via Donatori di Sangue, 1 - 02100 Rieti (Italy)
+39 074622841 | emecpumps.com

Specifications subject to change without notice | R2025

emec SIMPLE AS WATER

IQNET CERTIFIED MANAGEMENT SYSTEM

qualityaustria SYSTEM CERTIFIED

ISO 9001:2015 No.07728/0
ISO 14001:2015 No.00997/0
ISO 45001:2018 No.01121/0