SENSORE DI FLUSSO - "SEFL"

Data Sheet

Il sensore di flusso SEFL è un dispositivo per il controllo del corretto funzionamento della pompa, che rileva l'effettivo passaggio di liquido nel corpo pompa.
E' dotato di manopola di regolazione della sensibilità in funzione della portata della pompa.

CARATTERISTICHE

- Corpo in PVDF o PP o PMMA
- Contatto N.C.
- Regolazione della sensibilità
- O-ring in FKM B o EPDM
- Max 45°C
- LED di attività
- Su richiesta: staffa in PMMA per montaggio su pompe KMS MF e AMS MF.
- Max Portata d'utilizzo 150 l/h - Minima 1 l/h

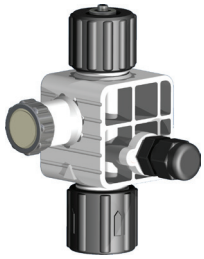

SEFL

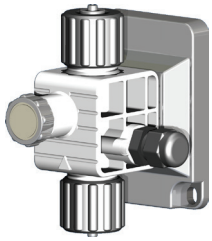

SEFLS (con staffa)

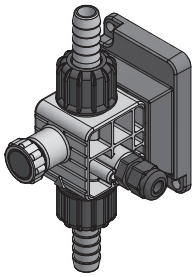

SEFLS 12x18/13x16

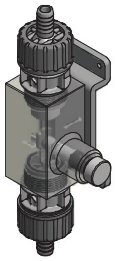

SEFLS PMMA
(PRIUS >240l/h)

INSTALLAZIONE

1. Installare il sensore di flusso SEFL collegandolo al raccordo di mandata del corpo pompa o utilizzando l'apposita staffa di montaggio, sulla linea di mandata.

2. Installare il tubo di mandata sul punto di uscita del SEFL (in alto) fissandolo con sicurezza.

3. Eseguire la connessione elettrica direttamente sulle pompe predisposte di tipo "MF", o ad una pompa dotata di ingresso per sensore di flusso. Durante il funzionamento il SEFL apre e chiude il contatto.

SEFL
(raccordo per il fissaggio diretto sulla pompa)

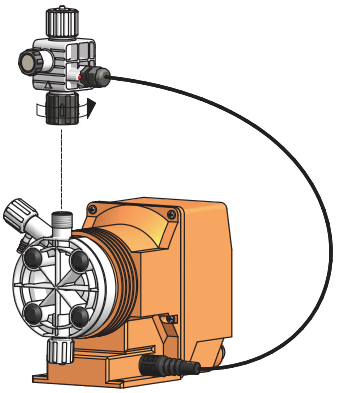

SEFLS
(versione con staffa; con ghiera per fissaggio tubi)

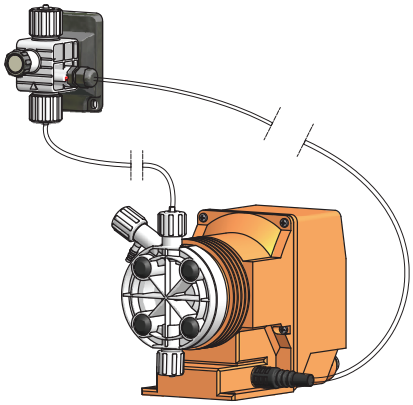

Via Donatori di Sangue, 1 - 02100 Rieti (Italy)
+39 074622841 | emecpumps.com

Specifications subject to change without notice | R2025

emec
SIMPLE AS WATER

IQNET CERTIFIED MANAGEMENT SYSTEM
qualityaustria SYSTEM CERTIFIED
ISO 9001:2015 No.07728/0
ISO 14001:2015 No.00997/0
ISO 45001:2018 No.01121/0

SENSORE DI FLUSSO - "SEFL"

Data Sheet

DIMENSIONI

mm - [inches]

SEFL

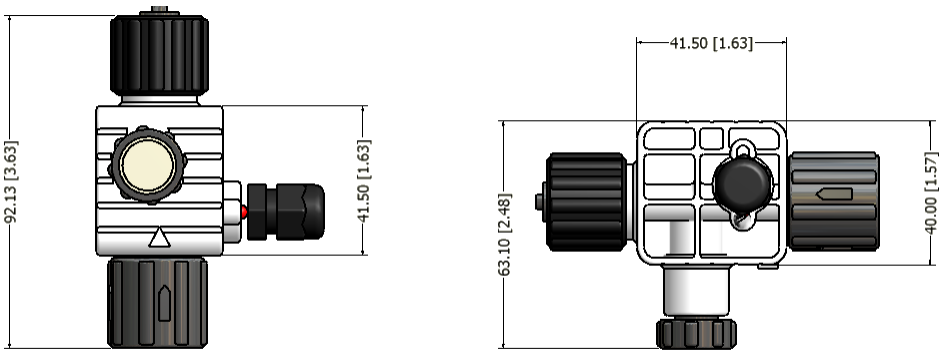

SEFLS

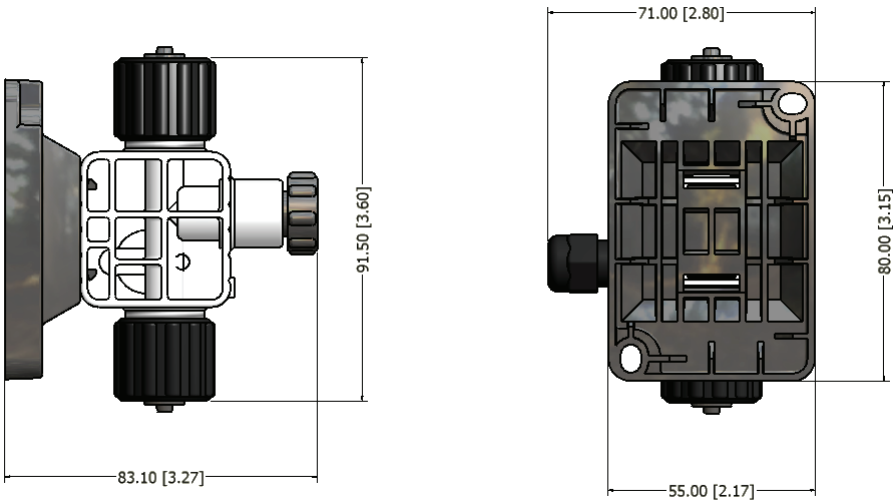

SEFLS PMMA

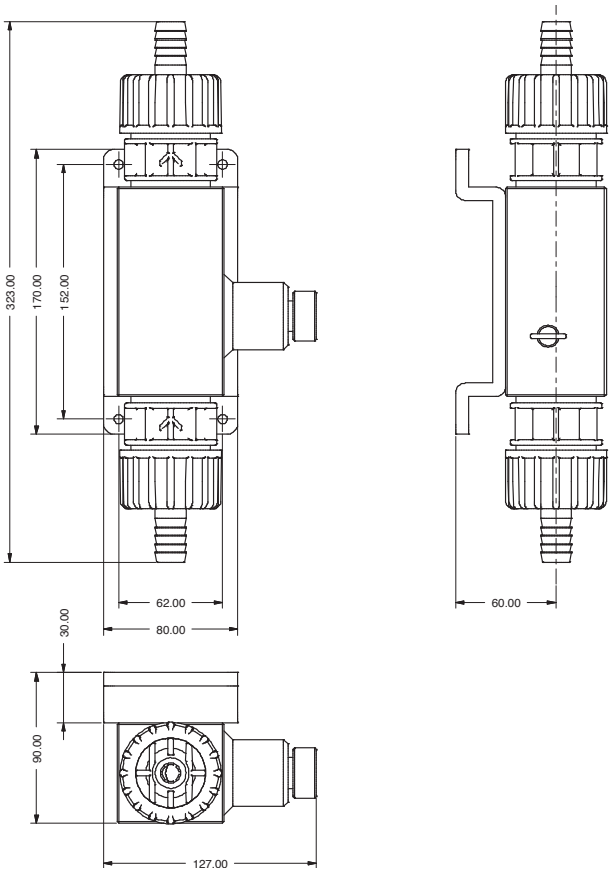

Via Donatori di Sangue, 1 - 02100 Rieti (Italy)
+39 074622841 | emecpumps.com

Specifications subject to change without notice | R2025

emec SIMPLE AS WATER

IQNET CERTIFIED MANAGEMENT SYSTEM

qualityaustria SYSTEM CERTIFIED

ISO 9001:2015 No.07728/0
ISO 14001:2015 No.00997/0
ISO 45001:2018 No.01121/0

SEFL
Sensori di flusso

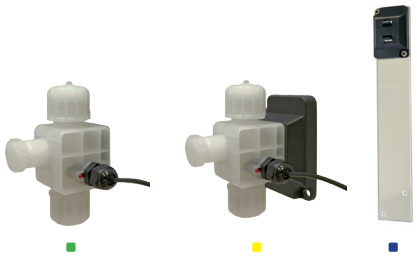

› Con LED attività.

modello	materiali	o-ring	raccordi	temperatura °C	pressione bar	staffa e ghiere
■ **SEFL/D**	PP	EPDM	1/2"- 3/8"	45	25	-
■ **SEFL/V**	PVDF	Fkm b	1/2"- 3/8"	45	25	-
■ **SEFL/V/LPV**	PVDF	Fkm b	1/2"- 3/8"	45	25	-
■ **SEFLS/D**	PP	EPDM	1/2"- 3/8"	45	25	■
■ **SEFLS/V**	PVDF	Fkm b	1/2"- 3/8"	45	25	■

STAFFE DI FISSAGGIO IN PMMA

descrizione
■ Staffa di fissaggio su pompe KMS mf
■ Staffa di fissaggio su pompe AMS mf

SENSORE DI FLUSSO

codice	modello	descrizione
SEFL V530020NX000	**SEFL/V**	Sensore di flusso per lotus.

SENSORE DI FLUSSO

modello	materiali
SEFLMS/PRIUS 160/1000L	Sensore di flusso per prius mf
SEFLMS/PRIUS 160/1000L	Sensore di flusso per prius mf

Via Donatori di Sangue, 1 - 02100 Rieti (Italy)
+39 074622841 | emecpumps.com

Specifications subject to change without notice | R2025

emec SIMPLE AS WATER

IQNET CERTIFIED MANAGEMENT SYSTEM
qualityaustria SYSTEM CERTIFIED
ISO 9001:2015 No.07728/0
ISO 14001:2015 No.00997/0
ISO 45001:2018 No.01121/0

SENSORE DI FLUSSO - "SEFL"

Data Sheet

MODELLI

	CORPO	RACCORDI	VALVOLE	O-RING	GALLEGGIANTE	MANOPOLA DI REGOLAZIONE	CAVO
SEFL/D	PVDF	1/2" - 3/8"	PVDF	EPDM	PTFE	PVDF	PE
SEFL/V	PVDF	1/2" - 3/8"	PVDF	FKM B	PTFE	PVDF	PE
SEFLS/D	PVDF	1/2"	PVDF	EPDM	PTFE	PVDF	PE
SEFLS/V	PVDF	1/2"	PVDF	FKM B	PTFE	PVDF	PE
SEFLP/D	PP	1/2" - 3/8"	PP	EPDM	PTFE	PP	PE
SEFLP/V	PP	1/2" - 3/8"	PP	FKM B	PTFE	PP	PE
SEFLPS/D	PP	1/2"	PP	EPDM	PTFE	PP	PE
SEFLPS/V	PP	1/2"	PP	FKM B	PTFE	PP	PE
SEFLS/D/PRIUS [2]	PMMA	1 1/2" - 18	PVDF	EPDM	PTFE	PVDF	PE
SEFLS/V/PRIUS [2]	PMMA	1 1/2" - 18	PVDF	FKM B	PTFE	PVDF	PE

[2] Modelli per pompe PRIUS con corpo pompa TM (modelli con portata maggiore di 240 l/h) e UM.

CODICE

CONNESSIONE	
0	Senza
1	3/8" x PP
2	3/8" x PVDF
3	1/2" x PP
4	1/2" x PVDF

O-RING	
V	FKM B
D	Etilene Propilene
W	WAX

MODELLO	
SEFL	Sensore di flusso
SEFLS	Sensore di flusso + staffa
SEFLP	Sensore di flusso PP

ATTACCHI	
1	1/2" 4X8
2	1/2 3/8"
3	1/2" 4X6
4	1/2" 6X8
5	1/2" 8X12
6	1/2" 1/4"
7	1/2" 1/2"
9	1/2" 12X18
E	1/2" 13X16

LUNGHEZZA CAVO

CONNETTORE	
0	Senza
1	BNC
2	Connettore 4 poli

LED	
S	SI
N	NO

PORTATA POMPA	
X	tutte le portate
C	Per pompe per liquidi poco viscosi

Modello SEFLS V 0 3 001 0 S X

Via Donatori di Sangue, 1 - 02100 Rieti (Italy)
+39 074622841 | emecpumps.com

Specifications subject to change without notice | R2025

emec SIMPLE AS WATER

IQNET CERTIFIED MANAGEMENT SYSTEM

qualityaustria SYSTEM CERTIFIED
ISO 9001:2015 No.07728/0
ISO 14001:2015 No.00997/0
ISO 45001:2018 No.01121/0