# LASP - LANCE DI ASPIRAZIONE

Data Sheet

## CARATTERISTICHE

- Sonda di livello (LASP4 disponibile con doppia sonda di livello)
- Valvola e filtro di fondo
- Altezza regolabile
- Raccordo di fissaggio 1 1/2″
- Uscita laterale con valvola passante da 1/2″
- Corpo in PVC o PVDF (LASP6)
- Disponibili fino a 2 uscite aspirazione
- Disponibile versione LASP4 per tanica

## SPECIFICHE

| MODELLI | |
|---|---|
| *LASP4* | LASP4 - Per pompe fino a 10l/h. Raccordi 1/2″ |
| *LASP5* | LASP5 - Per pompe da 10 a 140 l/h. Raccordi 1/2″ |
| *LASP6* | LASP6 - Lancia in PVDF. Per pompe fino a 10l/h. Raccordi 1/2″ |

| O-RING | |
|---|---|
| *V* | FKM B |
| *D* | Etilene Propilene |

| LUNGHEZZA cm | |
|---|---|
| *040* | 40 |
| *063* | 63 |
| *075* | 75 |
| *095* | 95 |
| *108* | 108 |
| *122* | 122 |

| RACCORDI TUBO | |
|---|---|
| *3* | 1/2″ e 4x6 |
| *4* | 1/2″ e 6x8 / 8x12 |
| *A* | 1/2″ e 8x10 |

| Num. USCITE (aspirazione) | |
|---|---|
| *1* | 1 |
| *2* | 2 |

| LIVELLO - CONTATTO - CONNETTORE | |
|---|---|
| *0* | Livello - contatto N.O. - con BNC |
| *1* | Livello - contatto N.O. - senza BNC |
| *4* | senza livello |
| *5* | 2 livelli a 20cm* - con BNC |
| *7* | 2 livelli a 20cm* - senza BNC |
| *8* | 2 livelli a 10cm* - senza BNC |
| * La distanza tra i 2 livelli deve essere specificata sull'ordine. | |

| Modello | LASP4 | V | 040 | 3 | 1 | Z | 0 | 3,5 | 0 |
|---|---|---|---|---|---|---|---|---|---|

| FILTRO | |
|---|---|
| *0* | Filtro EMEC (LASP4) |
| *1* | Filtro ILMAP (LASP5) |

Via Donatori di Sangue, 1 - 02100 Rieti (Italy)
+39 074622841 | emecpumps.com

Specifications subject to change without notice | R2025

emec SIMPLE AS WATER

IQNET CERTIFIED MANAGEMENT SYSTEM
qualityaustria SYSTEM CERTIFIED
ISO 9001:2015 No.07728/0
ISO 14001:2015 No.00997/0
ISO 45001:2018 No.01121/0

# LASP - LANCE DI ASPIRAZIONE

Data Sheet

## DIMENSIONI (espresse in mm)

### LASP5

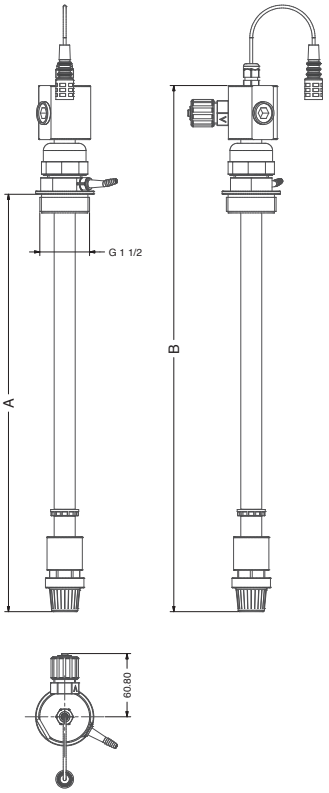


### LASP4

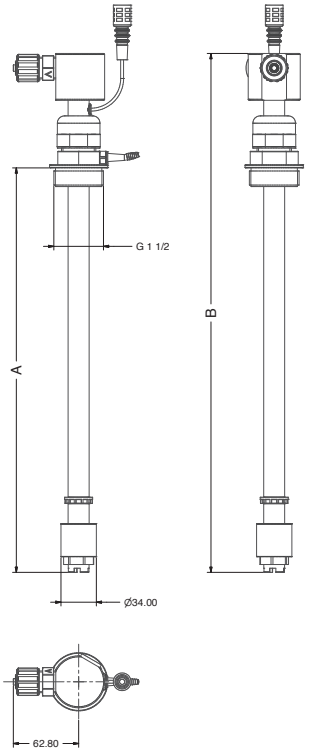


### LASP6

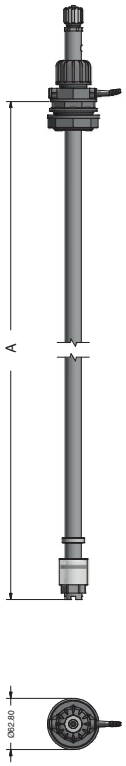


| LASP5 | |
|---|---|
| A | B |
| 400 | 505 |
| 630 | 735 |
| 750 | 855 |
| 1080 | 1185 |
| 1220 | 1345 |

| LASP4 | |
|---|---|
| A | B |
| 400 | 510 |
| 630 | 740 |
| 750 | 860 |
| 1080 | 1190 |
| 1220 | 1330 |

| LASP6 |
|---|
| A |
| 400 |
| 630 |
| 750 |
| 1080 |
| 1220 |

| LUNGHEZZA UTILE | VOLUME CONTENITORE |
|---|---|
| 400 mm | 50 lt (mod. CNT PD 50) |
| 630 mm | 120 lt (mod. CNT PD 120) |
| 750 mm | 250 lt (mod. CNT PD 250) |
| 1080 mm | 500 lt (mod. CNT PD 500) |
| 1220 mm | 1000 lt (mod. CNT PD 1000) |

Via Donatori di Sangue, 1 - 02100 Rieti (Italy)
+39 074622841 | emecpumps.com

Specifications subject to change without notice | R2025

emec SIMPLE AS WATER

IQNET CERTIFIED MANAGEMENT SYSTEM
qualityaustria SYSTEM CERTIFIED
ISO 9001:2015 No.07728/0
ISO 14001:2015 No.00997/0
ISO 45001:2018 No.01121/0

# LASP - LANCE DI ASPIRAZIONE

Data Sheet

## LASP4 per tanica

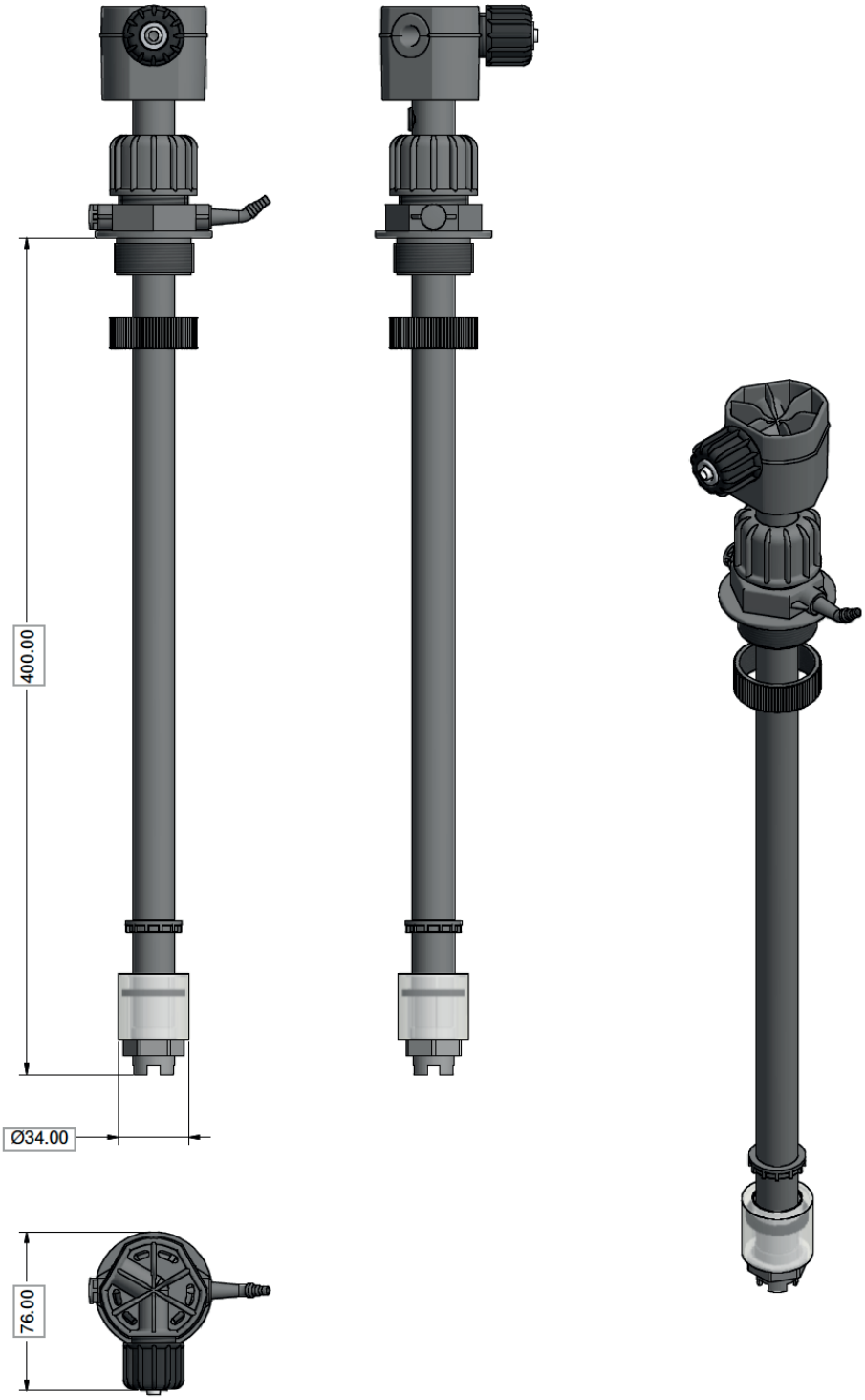


| MODELLI | Materiali | O-Ring | Raccordo aspirazione | Raccordo fissaggio | Altezza utile (cm) |
|---|---|---|---|---|---|
| **LASP4/V** [3] **tank** | PVC | FKM B | 1/2" per tubi 4x6 | **M38x2** | 40 (**LASP4/V40 tank**)<br>63 (**LASP4/V63 tank**) |
| **LASP4/D** [3] **tank** | PVC | EP | 1/2" per tubi 4x6 | **M38x2** | 40 (**LASP4/D40 tank**)<br>63 (**LASP4/D63 tank**) |

Via Donatori di Sangue, 1 - 02100 Rieti (Italy)
+39 074622841 | emecpumps.com

Specifications subject to change without notice | R2025

emec SIMPLE AS WATER

IQNET CERTIFIED MANAGEMENT SYSTEM
qualityaustria SYSTEM CERTIFIED
ISO 9001:2015 No.07728/0
ISO 14001:2015 No.00997/0
ISO 45001:2018 No.01121/0