LINI - LANCE DI INIEZIONE

Data Sheet

R311125

CARATTERISTICHE

- Riduce i depositi chimici e le formazioni cristalline nel punto di iniezione
- Corpo in PVDF, PP o acciaio inox
- Su richiesta, prolunga applicabile su tutti i modelli e disponibile in 3 lunghezze: 5 cm, 10 cm e 15 cm.

MODELLI

LINI-V / LINI-D

LINI 1/2 PP LINI 3/4

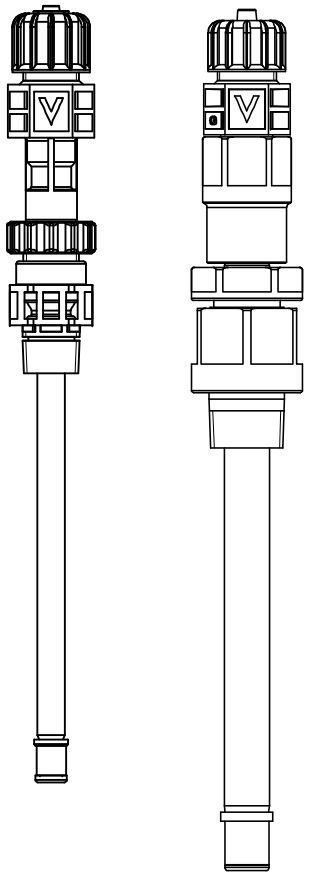

Lancia di iniezione 1/2″

	LINI-D
Connessioni	1/2″
Max pressione	16 bar (2 bar)
Max temperatura	25°C (130°C)
Max portata	10 l/h
Corpo	PP
O-Rings	EPDM

Lancia di iniezione 3/4″

	LINI-V	LINI-D
Connessioni	1″	1″
Max pressione	10 bar (2 bar)	10 bar (2 bar)
Max temperatura	25°C (110°C)	25°C (110°C)
Max portata	120 l/h	120 l/h
Corpo	PVDF	PP
O-Rings	FKM B	EPDM

LINIR - LANCE DI INIEZIONE

Data Sheet

LINIR-V / LINIR-D

Lancia di iniezione da1/2"con rubinetto a sfera(biglie in ceramica) per effettuare la rimozione delle valvole d'iniezione con la tubazione in pressione.

	LINIR-V	LINIR-D
Connessioni	1/2"	1/2"
Max pressione	16 bar (3 bar)	16 bar (3 bar)
Max temperatura	25°C (50°C)	25°C (50°C)
Max portata	10 l/h	10 l/h
Corpo	PVDF	PP
Rubinetto	PVC	PVC
O-Rings	FKM B	EPDM

LINIR 1/2 PP

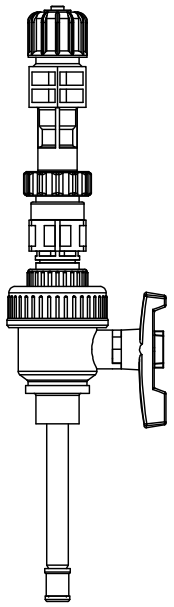

LINIR 3/4

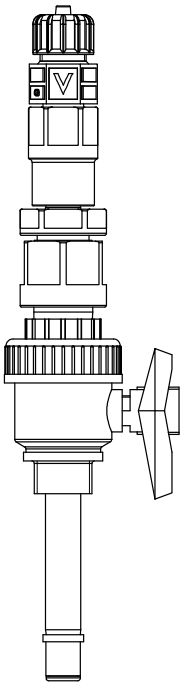

LINIR-V / LINIR-D

Lancia di iniezione da 3/4" con rubinetto a sfera (biglie in ceramica) per effettuare la rimozione delle valvole d'iniezione con la tubazione in pressione.

	LINIR-V	LINIR-D
Connessioni	1"	1"
Max pressione	10 bar (3 bar)	10 bar (3 bar)
Max temperatura	25°C (50°C)	25°C (50°C)
Max portata	120 l/h	120 l/h
Corpo	PVDF	PP
Rubinetto	PVC	PVC
O-Rings	FKM B	EPDM

LINIR-K

Lancia di iniezione da 1/2" con rubinetto a sfera in PVDF (biglie in ceramica) per effettuare la rimozione delle valvole d'iniezione con la tubazione in pressione.

	LINIR-K
Connessioni	1/2"
Max pressione	16 bar (2 bar)
Max temperatura	25°C (110°C)
Max portata	10 l/h
Corpo	PVDF
Rubinetto	PVDF
O-Rings	FKM B

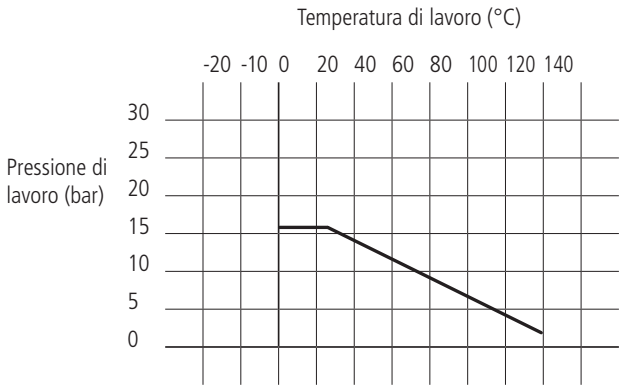

LINIR-K

LINIR-K

Lancia di iniezione da 3/4" con rubinetto a sfera in PVDF (biglie in ceramica) per effettuare la rimozione delle valvole d'iniezione con la tubazione in pressione.

	LINIR-K
Connessioni	1"
Max pressione	10 bar (2 bar)
Max temperatura	25°C (110°C)
Max portata	120 l/h
Corpo	PVDF
Rubinetto	PVDF
O-Rings	FKM B / EPDM

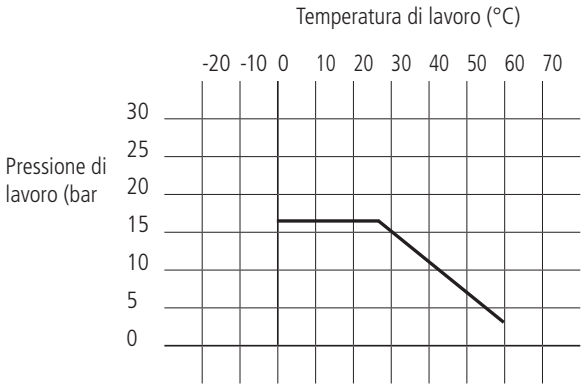

LINIR-V / LINIR-D

Via Donatori di Sangue, 1 - 02100 Rieti (Italy)
+39 074622841 | emecpumps.com

Specifications subject to change without notice | R2025

emec SIMPLE AS WATER

IQNET CERTIFIED MANAGEMENT SYSTEM
qualityaustria SYSTEM CERTIFIED
ISO 9001:2015 No.07728/0
ISO 14001:2015 No.00997/0
ISO 45001:2018 No.01121/0

LINI-SS

Lancia di iniezione in acciaio Inox (biglie in Inox) per effettuare la rimozione delle valvole d'iniezione con la tubazione in pressione.

	LINI-SS-V	LINI-SS-D
Connessioni	1/2"	1/2"
Max pressione	25 bar	25 bar
Max temperatura	200°C	150°C
Max portata	10 l/h	10 l/h
Corpo	Acciaio Inox	Acciaio Inox
O-Rings	FKM B	EPDM

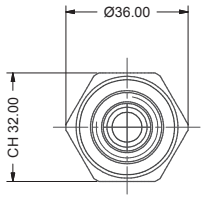

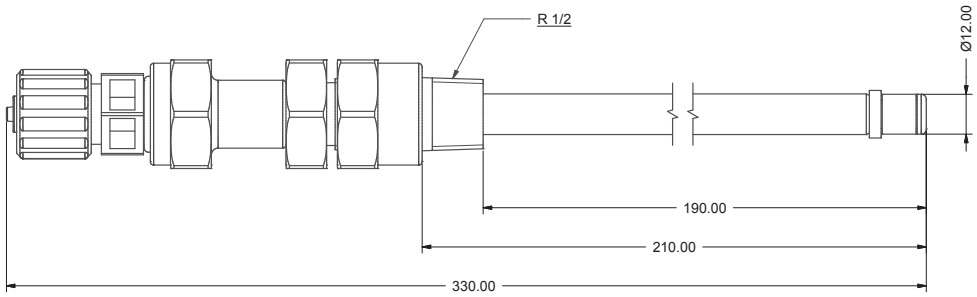

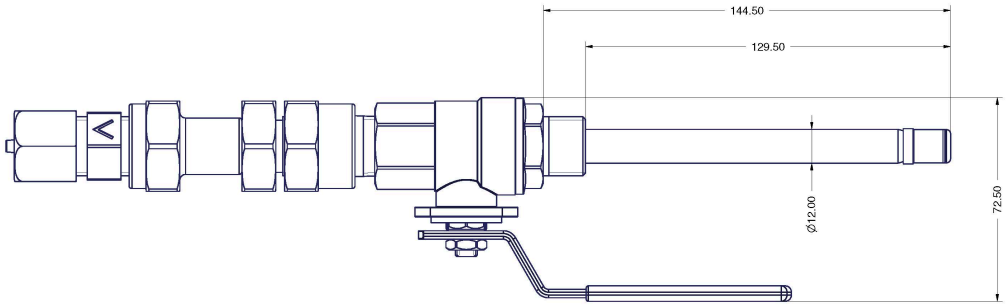

LININ / LININR - LANCE DI INIEZIONE

Data Sheet

Lancia di iniezione 1/2"

	LININ	LININR
Connessioni	1/2"	1/2"
Max pressione	25 bar (2 bar)	16 bar (3 bar)
Max temperatura	25°C (130°C)	25°C (50°C)
Max portata	10 l/h	10 l/h
Corpo	PVDF	PVDF
O-Rings	FKM B	FKMB

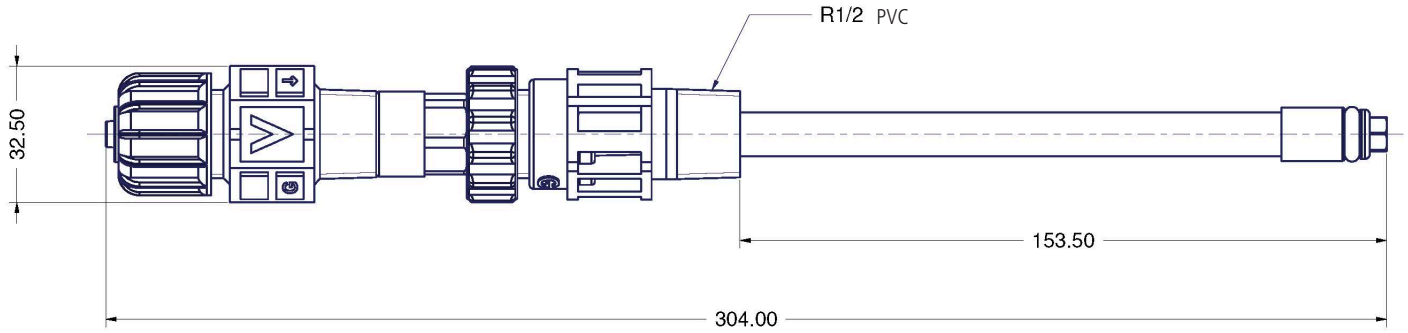

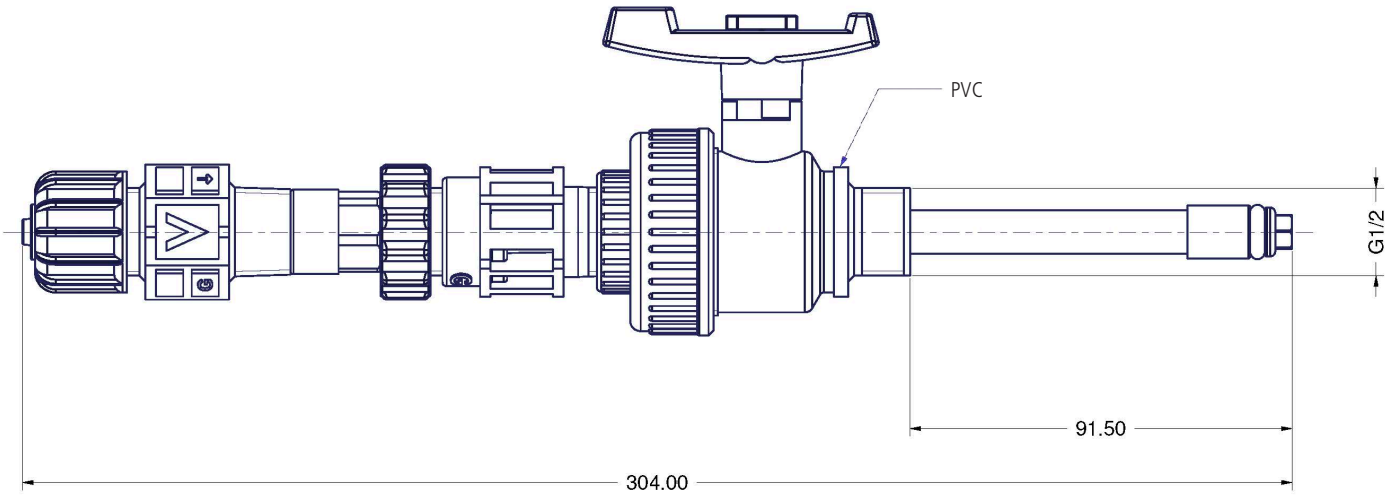

Via Donatori di Sangue, 1 - 02100 Rieti (Italy)
+39 074622841 | emecpumps.com

Specifications subject to change without notice | R2025

emec SIMPLE AS WATER

IQNET CERTIFIED MANAGEMENT SYSTEM

qualityaustria SYSTEM CERTIFIED
ISO 9001:2015 No.07728/0
ISO 14001:2015 No.00997/0
ISO 45001:2018 No.01121/0

MONTAGGIO

FIG. 1.

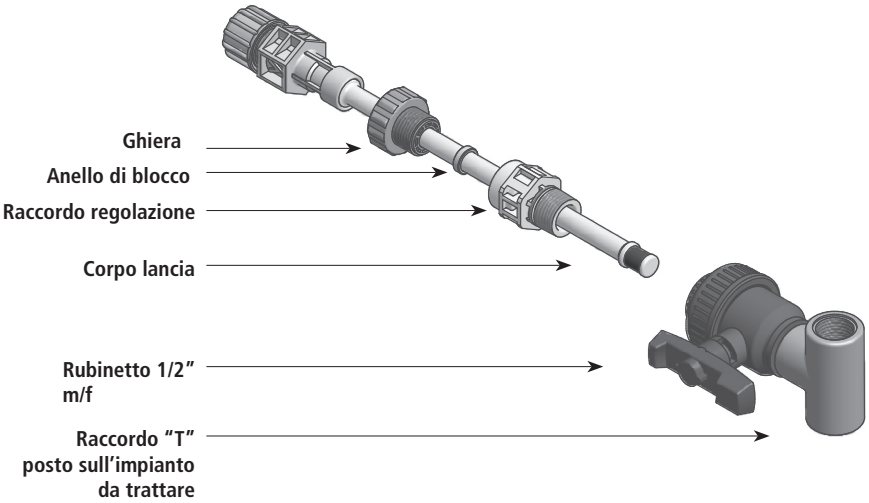

- Predisporre la lancia di iniezione come in figu a 1.

- Inserire il corpo della lancia all'interno del rubinetto chiuso. Serrare il dado. Prestare attenzione alla tenuta idraulica della connessione ed, eventualmente, utilizzare materiale per l'isolamento idraulico.

- Aprire il rubinetto e spingere il corpo della lancia a fondo fino a aggiungere il raccordo "T" a metà altezza (fig 2).

- Serrare saldamente l'anello sul dado come in fig 2 per evitare che la lancia venga espulsa dalla pressione dell'acqua.

FIG. 2.

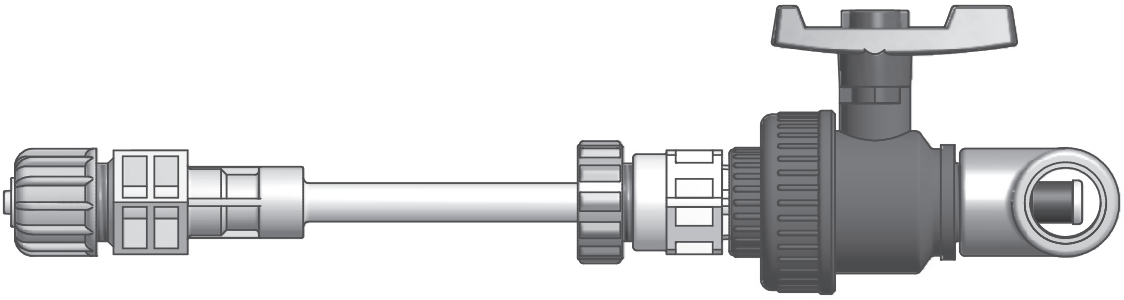

MONTAGGIO

FIG. 1.

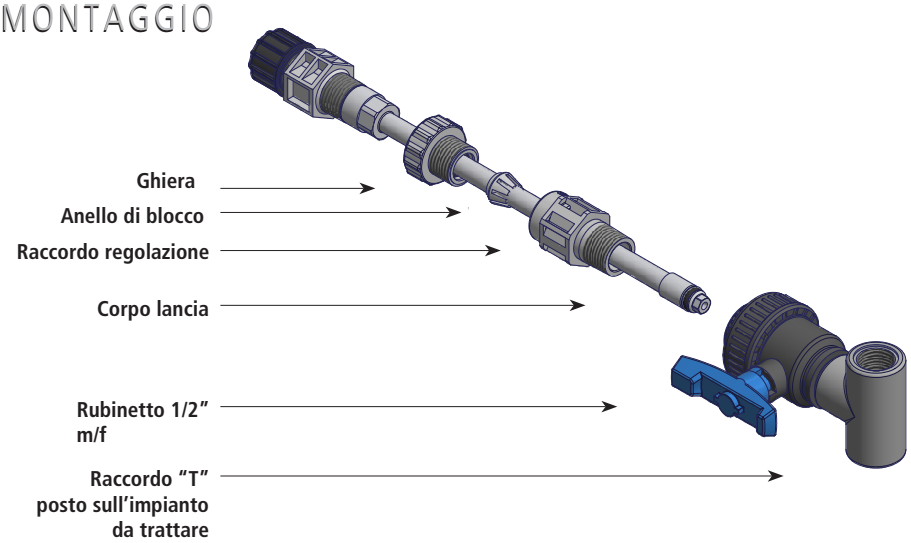

- Predisporre la lancia di iniezione come in figu a 1.

- Inserire il corpo della lancia all'interno del rubinetto chiuso. Serrare il dado. Prestare attenzione alla tenuta idraulica della connessione ed, eventualmente, utilizzare materiale per l'isolamento idraulico.

- Aprire il rubinetto e spingere il corpo della lancia a fondo fino a aggiungere il raccordo "T" a metà altezza (fig 2).

- Serrare saldamente l'anello sul dado come in fig 2 per evitare che la lancia venga espulsa dalla pressione dell'acqua.
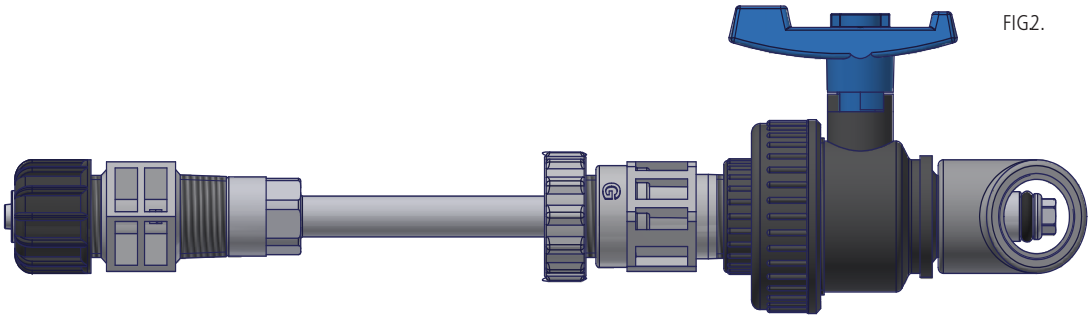
FIG2.