SONDES DE CONDUCTIBILITE
ELECTRODES GRAPHITE (Gc 3/4” - Gc 1/2”)

Fiche technique

SONDES DE CONDUCTIBILITE

Les électrodes de conductibilité en GRAPHITE et corps en PVDF sont le complément idéal des instruments Emec pour garantir un contrôle précis et fiable des processus.
Facile à entretenir, elles fournissent une lecture rapide et précise.

Max	7 bar 60°C
K	1-10

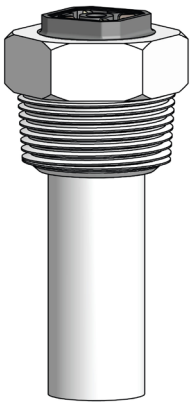

ECDC/K1
ECDCC/K1
ECDCCPT/K1

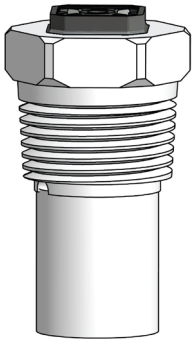

ECDC/K10
ECDCC/K10
ECDCCPT/K10

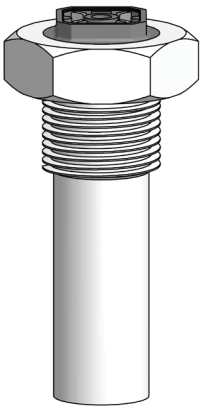

ECDCM/K1
ECDCCM/K1
ECDCCMPT/K1

MODELES

	ECDC/1	ECDC/10	ECDCC/1	ECDCC/10	ECDCCPT/1	ECDCCPT/10
Échelle de mesure	0÷20 mS	0÷200 mS	0÷20 mS	0÷200 mS	0÷20 mS	0÷200 mS
Facteur K	1	10	1	10	1	10
Pression max température	7 bar/60°C (2 bar/100°C)	7 bar/60°C (2 bar/100°C)	7 bar/60°C (2 bar/100°C)	7 bar/60°C (2 bar/100°C)	7 bar/60°C (2 bar/100°C)	7 bar/60°C (2 bar/100°C)
Corps	PVDF	PVDF	PVDF	PVDF	PVDF	PVDF
Electrodes	Graphite	Graphite	Graphite	Graphite	Graphite	Graphite
Diamètre	Gc 3/4”	Gc 3/4”	Gc 3/4”	Gc 3/4”	Gc 3/4”	Gc 3/4”
Longueur sonde	90 mm	90 mm	90 mm	90 mm	90 mm	90 mm
Longueur câble	4 m	4 m	4 m	4 m	4 m	4 m
Compensation température	N/A	N/A	NTC 10K	NTC 10K	PT100	PT100

	ECDCM/1	ECDCCM/10	ECDCCMPT/1
Échelle de mesure	0÷20 mS	0÷200 mS	0÷20 mS
Facteur K	1	10	1
Pression max température	7 bar/60°C (2 bar/100°C)	7 bar/60°C (2 bar/100°C)	7 bar/60°C (2 bar/100°C)
Corps	PVDF	PVDF	PVDF
Electrodes	Graphite	Graphite	Graphite
Diamètre	G 1/2”	G 1/2”	G 1/2”
Longueur sonde	90 mm	90 mm	90 mm
Longueur câble	4 m	4 m	4 m
Compensation			

Via Donatori di Sangue, 1 - 02100 Rieti (Italy)
+39 074622841 | emecpumps.com

Specifications subject to change without notice | R2025

emec
SIMPLE AS WATER

IQNET CERTIFIED MANAGEMENT SYSTEM
qualityaustria SYSTEM CERTIFIED
ISO 9001:2015 No.07728/0
ISO 14001:2015 No.00997/0
ISO 45001:2018 No.01121/0

SONDES DE CONDUCTIBILITE

ELECTRODES GRAPHITE (Gc 3/4” - Gc 1/2”)

Fiche technique

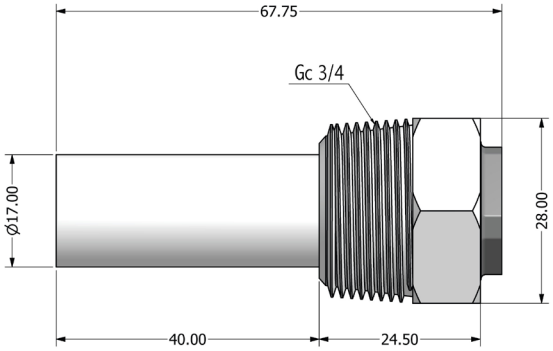

ECDC/K1
ECDCC/K1
ECDCCPT/K1

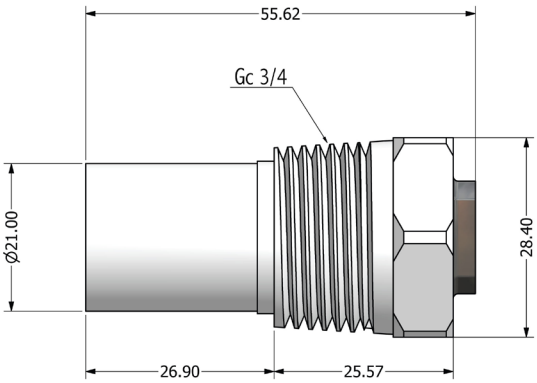

ECDC/K10
ECDCC/K10
ECDCCPT/K10

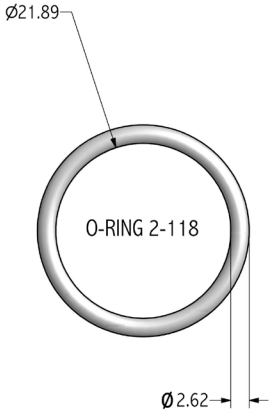

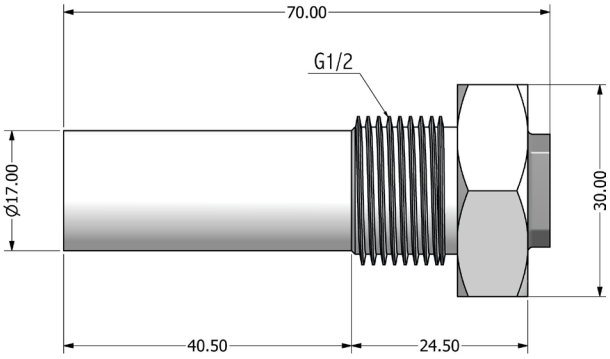

ECDCM/K1
ECDCCM/K1
ECDCCMPT/K1

Connexion du câble

COMPENSATION	CÂBLES		SECTION
N/A	ROUGE	ÉLECTRODES	4 x 0,14
	NOIR		
	MASSE	MASSE	

NTC 10K	ROUGE	ÉLECTRODES	4 x 0,14
	NOIR		
	BLANC	NTC 10K	
	VERT		

PT 100	ROUGE	ÉLECTRODES	2 x 0,50
	NOIR		
	BLEU	MASSE	4 x 0,22
	VERT	PT 100	
	MARRON		
	JAUNE-BLANC		

Via Donatori di Sangue, 1 - 02100 Rieti (Italy)
+39 074622841 | emecpumps.com

Specifications subject to change without notice | R2025

emec
SIMPLE AS WATER

IQNET CERTIFIED MANAGEMENT SYSTEM
qualityaustria SYSTEM CERTIFIED
ISO 9001:2015 No.07728/0
ISO 14001:2015 No.00997/0
ISO 45001:2018 No.01121/0