SONDES DE CONDUCTIBILITE
ELECTRODES INOX

Fiche technique

SONDES DE CONDUCTIBILITE AVEC ELECTRODES EN ACIER INOX

Les électrodes de conductibilité en ACIER INOX et corps en PVDF sont le complément idéal des instruments Emec pour garantir un contrôle précis et fiable des processus.
Facile à entretenir, elles fournissent une lecture rapide et précise.

Max	7 bar 60°C
	2 bar 100°C
K	0.1 - 1

ECDI/K01-K1 - ECDCI/K01-K1 - ECDICPT/K01-K1

ECDIM/K01-K1 - ECDICM/K01-K1 - ECDICMPT/K01-K1

MODELES

	ECDI/1	ECDI/01	ECDIC/1	ECDIC/01	ECDICPT/1	ECDICPT/01	ECDICPT/02
Échelle de mesure	0÷5 ms	0÷200 µS	0÷5 ms	0÷200 µS	0÷5 ms	0÷200 µS	0-500 µS
Facteur K	1	0.1	1	0.1	1	0.1	0.2
Pression max Température max	7 bar/60°C (2bar/100°C)	7 bar/60°C (2bar/100°C)	7 bar/60°C (2bar/100°C)	7 bar/60°C (2bar/100°C)	7 bar/60°C (2bar/100°C)	7 bar/60°C (2bar/100°C)	7 bar/60°C (2bar/100°C)
Corps	PVDF	PVDF	PVDF	PVDF	PVDF	PVDF	PVDF
Electrodes	Acier inox	Acier inox	Acier inox	Acier inox	Acier inox	Acier inox	Acciaio Inox
Diamètre	Gc 3/4"	Gc 3/4"	Gc 3/4"	Gc 3/4"	Gc 3/4"	Gc 3/4"	R 3/4"
Longueur câble	5 m	5 m	5 m	5 m	5 m	5 m	5 m
Compensation température	N/A	N/A	NTC	NTC	PT100	PT100	PT100

	ECDIM/1	ECDIM/01	ECDICM/1	ECDICM/01	ECDICMPT/1	ECDICMPT/01
Échelle de mesure	0÷5 ms	0÷200 µS	0÷5 ms	0÷200 µS	0÷5 ms	0÷200 µS
Facteur K	1	0.1	1	0.1	1	0.1
Pression max Température max	7 bar/60°C (2bar/100°C)	7 bar/60°C (2bar/100°C)	7 bar/60°C (2bar/100°C)	7 bar/60°C (2bar/100°C)	7 bar/60°C (2bar/100°C)	7 bar/60°C (2bar/100°C)
Corps	PVDF	PVDF	PVDF	PVDF	PVDF	PVDF
Electrodes	Acier inox	Acier inox	Acier inox	Acier inox	Acier inox	Acier inox
Diamètre	Gc 1/2"	Gc 1/2"	Gc 1/2"	Gc 1/2"	Gc 1/2"	Gc 1/2"
Longueur câble	5 m	5 m	5 m	5 m	5 m	5 m
Compensation température	N/A	N/A	NTC	NTC	PT100	PT100

COMPENSATION	CABLES		SECTION
N/A	ROUGE	ELEC-TRODES	4 x 0.14
	NOIR		
	MASSE	MASSE	

NTC 10K	ROUGE	ELEC-TRODES	4 x 0.14
	NOIR		
	BLANC	NTC 10K	
	VERT		

PT 100	ROUGE	ELEC-TRODES	2 x 0.50
	NOIR		
	BLEU	MASSE	4 x 0.22
	VERT	PT 100	
	MARRON		
	JAUNE-BLANC		

Via Donatori di Sangue, 1 - 02100 Rieti (Italy)
+39 074622841 | emecpumps.com

Specifications subject to change without notice | R2025

emec SIMPLE AS WATER

IQNET CERTIFIED MANAGEMENT SYSTEM
qualityaustria SYSTEM CERTIFIED
ISO 9001:2015 No.07728/0
ISO 14001:2015 No.00997/0
ISO 45001:2018 No.01121/0

SONDES DE CONDUCTIBILITE
ELECTRODES INOX

Fiche technique

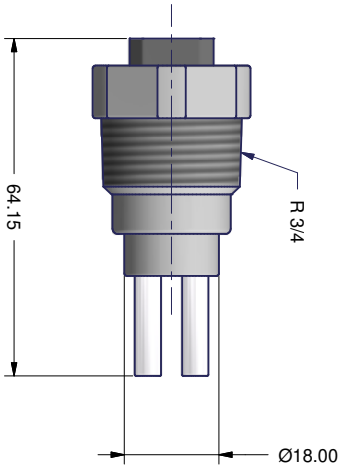

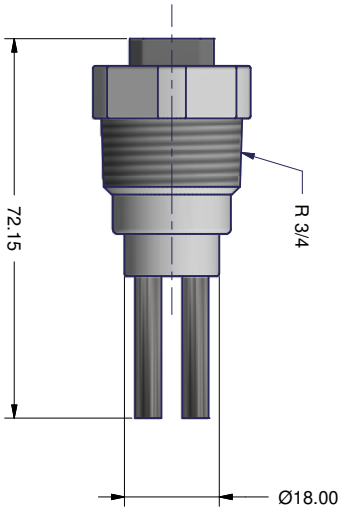

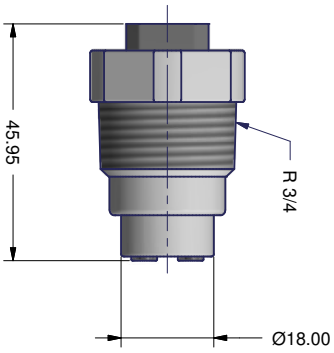

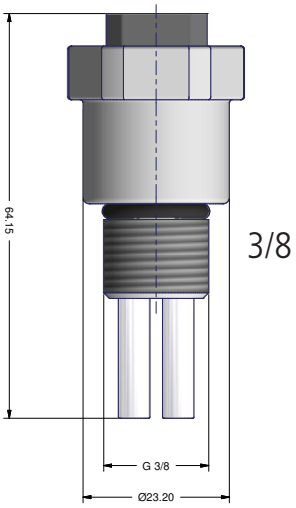

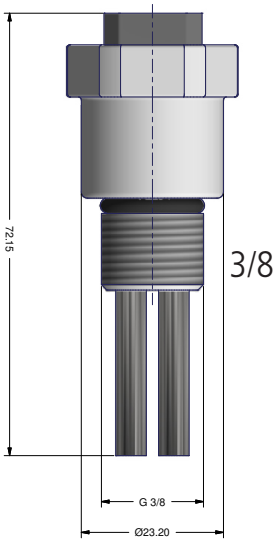

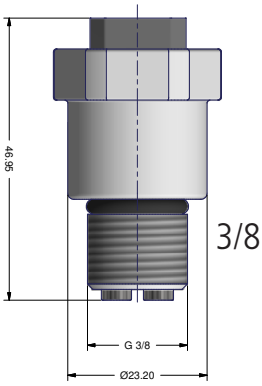

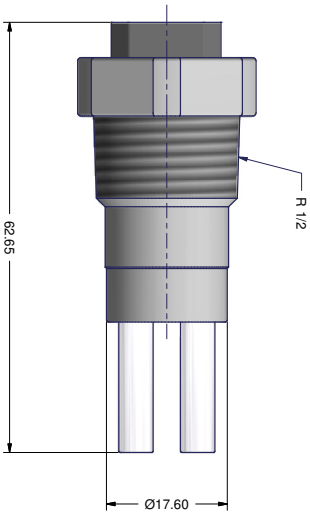

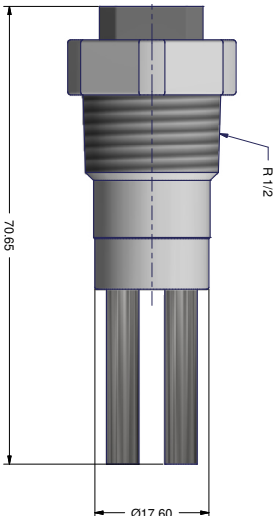

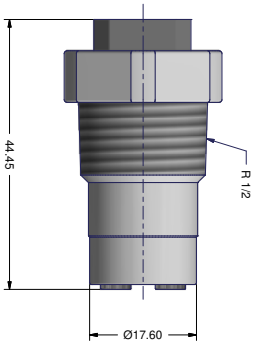

Via Donatori di Sangue, 1 - 02100 Rieti (Italy)
+39 074622841 | emecpumps.com

Specifications subject to change without notice | R2025

emec
SIMPLE AS WATER

IQNET CERTIFIED MANAGEMENT SYSTEM
qualityaustria SYSTEM CERTIFIED
ISO 9001:2015 No.07728/0
ISO 14001:2015 No.00997/0
ISO 45001:2018 No.01121/0