ETRC2

Sonde fluorimétrique en ligne

La sonde fluorimétrique en ligne ETRC2 mesure la concentration d'un traceur fluorescent, PTSA (acide pyrénetétrasulfonique), dans l'eau. L'agencement fluidique et optique de la sonde ETRC2 est conçu pour surmonter de nombreuses lacunes associées à d'autres fluorimètres. Il peut être facilement inséré dans le té sur mesure avec un port de raccord à compression conçu pour assurer un positionnement correct de la sonde ETRC2 dans le flux de fluide. le té de montage personnalisé de la sonde ETRC2 a deux ports NPT femelles de ¾ pouce pour la plomberie dans une conduite d'eau d'échantillon existante de ¾ pouce. La sonde ETRC2 peut être connectée à tout appareil acceptant une entrée 4-20mA isolée ou non isolée. En plus de mesurer la fluorescence, la sonde ETRC2 possède des composants photoélectriques supplémentaires qui surveillent la couleur et la turbidité de l'échantillon d'eau. Cette fonction supplémentaire permet à la sonde ETRC2 de compenser automatiquement la couleur et la turbidité pour éliminer les interférences courantes dans les échantillons du monde réel. La sonde ETRC2 possède un court canal fluidique qui peut être facilement nettoyé. La sonde ETRC2 utilise une photodiode au phosphure de gallium à bande de longueur d'onde étroite, intégrée à un filtre optique résistant aux températures élevées et résistant à l'humidité. Cette combinaison améliore considérablement la robustesse de la sonde ETRC2. Il peut être utilisé dans une large gamme de conditions ambiantes sans nécessiter de régulation de l'humidité et de la température. Les performances de la sonde ETRC2 sont conçues pour être stables et cohérentes pendant une longue période.

v1-07-20

Modbus RS-485

- Tout étalon contenant du PTSA dans la plage de 20 à 200 ppb peut être utilisé pour l'étalonnage. La norme peut être l'échantillon d'eau lui-même lorsque la concentration en PTSA de l'échantillon a été mesurée par un autre fluorimètre qui a été étalonné. Cela permet à la sonde ETRC2 d'être calibrée sans être retirée du système.
- Compensation automatique
- Les informations de diagnostic (encrassement de la sonde, couleur ou turbidité sur la plage, modes de défaillance) peuvent être communiquées aux affichages numériques via Modbus RTU.
- La sonde ETRC2 peut être facilement retirée du té personnalisé pour le nettoyage sans avoir besoin d'outils.

Alimentation requise	24 (±2) VDC @ 65 mA
Sortie de signal	4-20 mA and RS-485 Modbus RTU
Température, échantillon d'eau	40 – 104 °F (4 – 40 °C)
Température, ambiante pendant le fonctionnement	40 – 120 °F (4 – 49 °C)
Température, ambiante pendant le stockage	20 – 140 °F(-7 – 60 °C)
Pression d'échantillon	100 PSI
Longueur de câble	Connecteur IP67 1,5 mètres
Dimension	6,8 pouces (172,7 mm), diamètre du corps 1,44 pouces (36,6 mm)
Poids	0,37 livre (170 grammes)
Plage de mesure PTSA	de 0 à 300 ppb (erreur 3σ: ± 1 ppb ou 5% de la lecture)

Via Donatori di Sangue, 1 - 02100 Rieti (Italy)
+39 074622841 | emecpumps.com

Specifications subject to change without notice | R2025

emec SIMPLE AS WATER

IQNET CERTIFIED MANAGEMENT SYSTEM
qualityaustria SYSTEM CERTIFIED
ISO 9001:2015 No.07728/0
ISO 14001:2015 No.00997/0
ISO 45001:2018 No.01121/0

3D ET DIMENSION (MM)

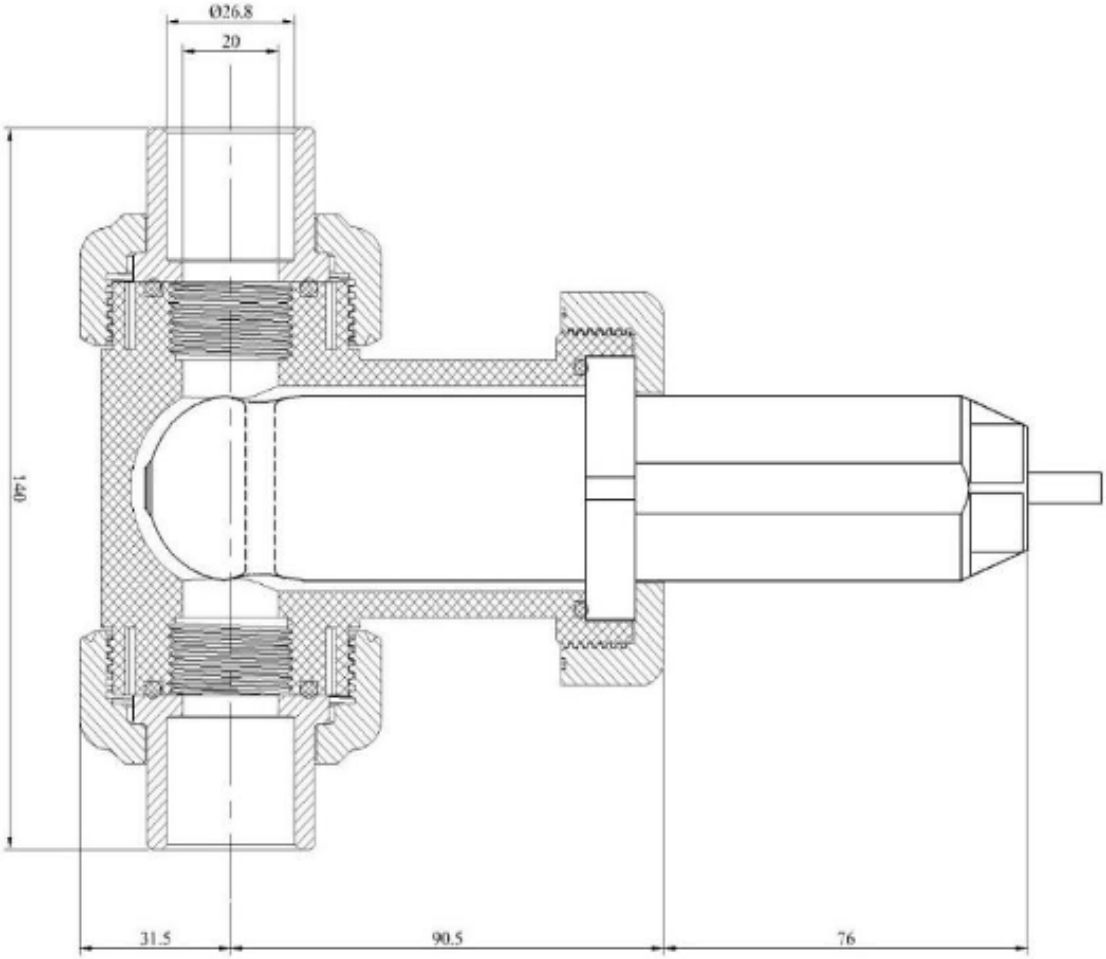

Via Donatori di Sangue, 1 - 02100 Rieti (Italy)
+39 074622841 | emecpumps.com

Specifications subject to change without notice | R2025

emec
SIMPLE AS WATER

IQNET CERTIFIED MANAGEMENT SYSTEM
qualityaustria SYSTEM CERTIFIED
ISO 9001:2015 No.07728/0
ISO 14001:2015 No.00997/0
ISO 45001:2018 No.01121/0