Pompes doseuses série “V”

Fiche technique

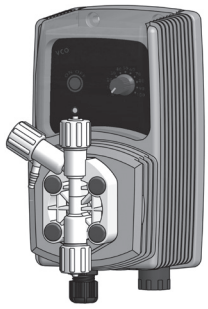

CE

c UL us LISTED
(sur demande)

- Montage mural
- Microprocesseur
- Réglage électronique du débit
- Tête doseuse en PVDF avec purge manuelle
- Pièces hydrauliques (Tête doseuse, crépine, clapet d’injection) .PVDF
- Boîtier .....PPO
- Température ambiante de fonctionnement.....0÷45°C (32 ÷ 113°F)
- Température additif.....0 ÷ 50°C (32 ÷ 122°F)
- Température de transport et d’emballage .....-10 ÷ 50°C (14 ÷ 122°F)
- Classe d’installation.....II
- Degré de pollution 2
- Bruit audible.....70.4db(A)
- Standard de protection.....IP 65 (NEMA4X) - UR % fonctionnement: 85% con t ≤40 °C; 70% a 45 °C (sans condensation)

Formation code

MODELES		
COD.	**MOD.**	**DESCRIPTION**
CO	"VCO"	Pompe constante avec régulation du débit. Avec diviseur 0-10%.
CL	"VCL"	Pompe constante avec contrôle de niveau et régulation du débit. Avec diviseur 0-10%.
OG	“VCOG”	Pompe constante avec régulation du débit. Avec diviseur 0-10%. Double ajustement de l’échelle en grammes/jour (24h): 0-300 g/jour ou 0-3000 g/jour.
LG	“VCLG”	Pompe constante avec contrôle de niveau et régulation du débit. Avec diviseur 0-10%. Double ajustement de l’échelle en grammes/jour (24h): 0-300 g/jour ou 0-3000 g/jour.

DEBIT				
V			TUYAUX	CORPS
2001	1 l/h à 20 bar	0.26 GPH à 290 PSI	4 x 8	J
1802	2 l/h à 18 bar	0.52 GPH à 261 PSI	4 x 8	K
1804	4 l/h à 18 bar	1.05 GPH à 261 PSI	4 x 8	K
1502	2 l/h à 15 bar	0.52 GPH à 217 PSI	4 x 6	K
1504	4 l/h à 15 bar	1.05 GPH à 217 PSI	4 x 6	K
1505	5 l/h à 15 bar	1.32 GPH à 217 PSI	4 x 6	K
1004	4 l/h à 10 bar	1.05 GPH à 145 PSI	4 x 6	K
1005	5 l/h à 10 bar	1.32 GPH à 145 PSI	4 x 6	K
1010	10 l/h à 10 bar	2.64 GPH à 145 PSI	4 x 6	K
0706	6 l/h à 7 bar	1.58 GPH à 101 PSI	4 x 6	K
0510	10 l/h à 5 bar	2.64 GPH à 72 PSI	4 x 6	K
0512	12 l/h à 5 bar	3.17 GPH à 72 PSI	4 x 6	K
0501	1 l/h à 5 bar	0.26 GPH à 72 PSI	4 x 6	J
0408	8 l/h à 4 bar	2.11 GPH à 58 PSI	4 x 6	K
0310	10l/h à 3 bar	2.64 GPH à 43 PSI	4 x 6	K
0215	15/h à 2 bar	3.96 GPH à 29 PSI	6 x 8	K
0116	16l/h à 1 bar	4.22 GPH à 14 PSI	6 x 8	K

Modèle V CO 2001 4 00 00

PIECES HYDRAULIQUES								
	CORPE POMPE	JOINTS TORIQUES	VALVES		DIAPHRAGME	TUYAUX		VISCOSITÉ
			Corps	Billes		Refoulement	Aspiration	Max CPS
1	PVDF	FKM B	PVDF	Céramique	PTFE	PE	PVC	100
2	PVDF	EPDM	PVDF	Céramique	PTFE	PE	PVC	100
4*	PVDF	FKM B	PVDF	Céramique	PTFE	PE	PVC	100
5*	PVDF	EPDM	PVDF	Céramique	PTFE	PE	PVC	100

* Utiliser ce modèle pour des débits jusqu’à 1 l/h.

ALIMENTATION	
00	230 VAC fiche Schuko
0S	230 VAC fiche australienne
01	230 VAC sans fiche
03	115 VAC fiche US
04	24 VAC sans fiche
05	12 VDC *
07	24 VDC

* Non disponible sur certain modèles.

Via Donatori di Sangue, 1 - 02100 Rieti (Italy)
+39 074622841 | emecpumps.com

Specifications subject to change without notice | R2025

emec SIMPLE AS WATER

IQNET CERTIFIED MANAGEMENT SYSTEM
qualityaustria SYSTEM CERTIFIED
ISO 9001:2015 No.07728/0
ISO 14001:2015 No.00997/0
ISO 45001:2018 No.01121/0

Caractéristiques techniques

SPECIFICATIONS					
	Régulation impulsions		Absorbtion moyenne au débit max (230 VAC)	Absorbtion moyenne au débit max (115 VAC)	Poids
	min	max			
2001	18	180	16 W	13 W	2,2 KG (4.85 LBS)
1802	18	180	16 W	13 W	
1804	18	180	22 W	15 W	
1502	18	180	16 W	11 W	
1504	18	180	16 W	13 W	
1505	18	180	22 W	15 W	
1004	18	180	16 W	11 W	
1005	18	180	16 W	13 W	
1010	18	180	22 W	15 W	
0706	18	180	16 W	11 W	
0510	18	180	16 W	13 W	
0512	18	180	22 W	15 W	
0501	18	180	16 W	11 W	
0408	18	180	16 W	11 W	
0310	18	180	16 W	11 W	
0212	18	180	16 W	13 W	
0116	18	180	16 W	13 W	

DÉBIT						
	DÉBIT			cc par impulsion	Pression maximum	
	min cc/h	max l/h	Max GPH		bar	PSI
2001	97,2	1	0,26	0,09	20	290
1802	205,2	2	0,53	0,19	18	261
1804	399,6	4	1,1	0,37	18	261
1502	205,2	2	0,5	0,19	15	217
1504	399,6	4	1,1	0,37	15	217
1505	496,8	5	1,3	0,46	15	217
1004	399,6	4	1,1	0,37	10	145
1005	496,8	5	1,3	0,46	10	145
1010	1004,4	10	2,6	0,93	10	145
0706	604,8	6	1,6	0,56	7	101
0510	1004,4	10	2,6	0,93	5	72
0512	1198,8	12	3,2	1,11	5	72
0501	97,2	1	0,3	0,09	5	72
0408	799,2	8	2,1	0,74	4	58
0310	1004,4	10	2,64	0,93	3	43
0215	1501,2	15	3,96	1,39	2	29
0116	1598,4	16	4,2	1,48	1	14

FUSIBLE		
MOD.	**230 VAC**	**115 VAC**
2001	1	500
1802	1	500
1804	1.25	630
1502	800	400
1504	1	500
1505	1.25	630
1004	800	400
1005	1	500
1010	1.25	630
0706	800	400
0510	1	500
0512	1.25	630
0501	800	400
0408	800	400
0310	800	400
0215	1.25	630
0116	1	500

QUANTITÉ	CONTENU DE L’EMBALLAGE
n. 1	kit de montage
n. 1	fusible
n. 1	filtre de fond + sonde de niveau (non compris pour le modèle CO)
n. 1	Valve d’injection 0,3 Bar (PVDF)
m 2	Tuyau de refoulement
m 2	Tuyau d’aspiration
m 2	Tuyau d’évacuation
n.1	Manuel d’utilisation

ALIMENTATION
230 VAC (190÷265 VAC) - 50/60 Hz
115 VAC (90÷135 VAC) - 50/60 Hz
24 VAC (20÷32 VAC) - 50/60 Hz
12 VDC (10÷16 VDC)

Via Donatori di Sangue, 1 - 02100 Rieti (Italy)
+39 074622841 | emecpumps.com

Specifications subject to change without notice | R2025

emec SIMPLE AS WATER

IQNET CERTIFIED MANAGEMENT SYSTEM
qualityaustria SYSTEM CERTIFIED
ISO 9001:2015 No.07728/0
ISO 14001:2015 No.00997/0
ISO 45001:2018 No.01121/0

Dimensions

mm [inches]

DIMENSIONI		
	mm	*inches*
A	106.96	4.21
B	210.44	8.28
C	199.44	7.85
D	114.50	4.50
E	187.96	7.40
F	97.00	3.81
G	106.96	4.21
H	125.47	4.93
L	50.00	1.96
M	201.00	7.91

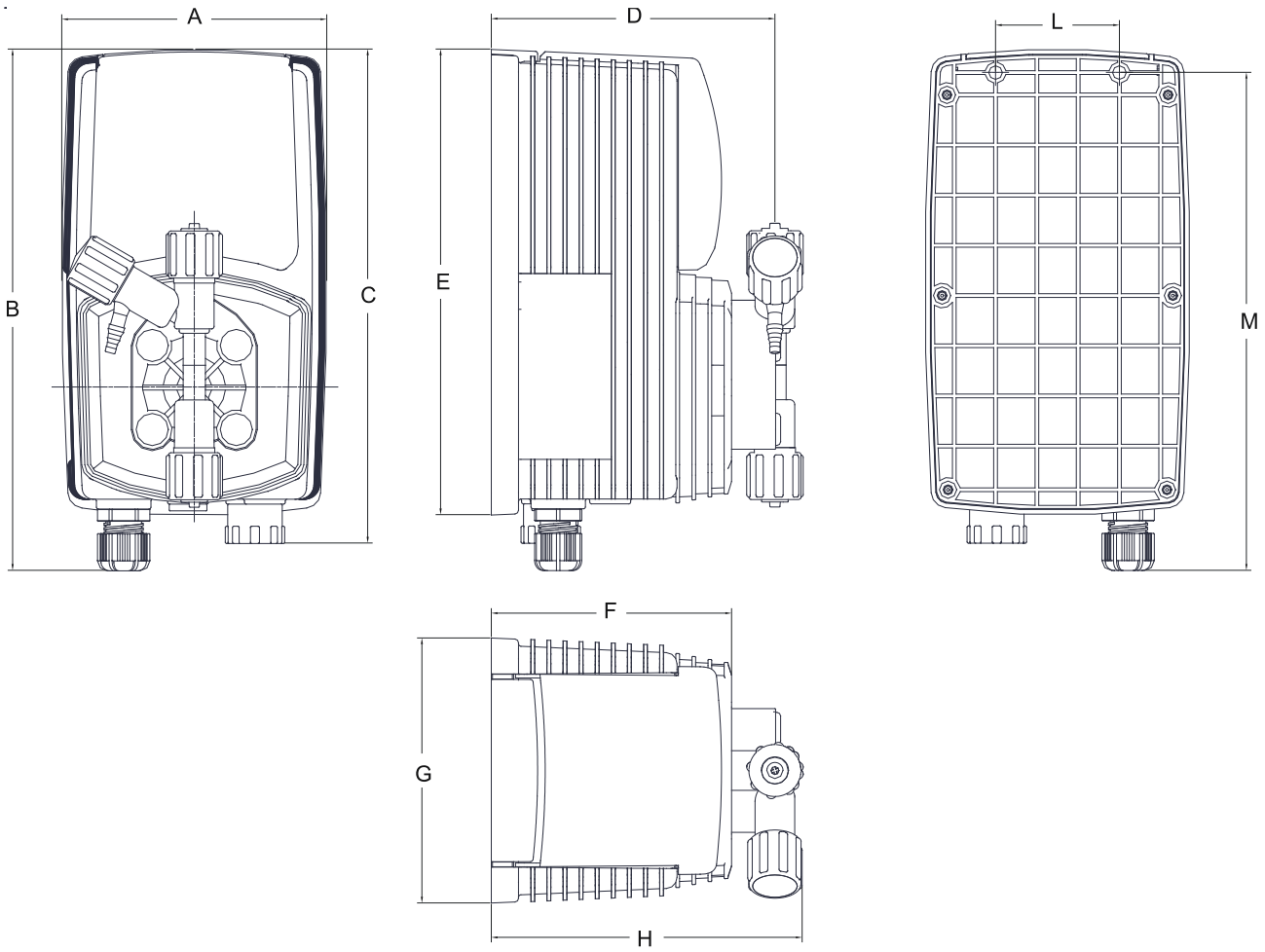

Via Donatori di Sangue, 1 - 02100 Rieti (Italy)
+39 074622841 | emecpumps.com

Specifications subject to change without notice | R2025

emec SIMPLE AS WATER

IQNET CERTIFIED MANAGEMENT SYSTEM
qualityaustria SYSTEM CERTIFIED
ISO 9001:2015 No.07728/0
ISO 14001:2015 No.00997/0
ISO 45001:2018 No.01121/0