Pompes doseuses Série « TMS DIGITAL »

Data Sheet

« TMSA purge automatique »

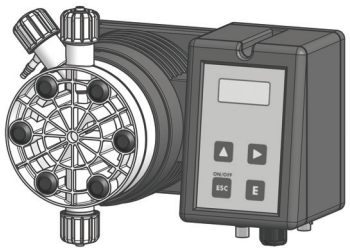

Montage mural avec afficheur
Réglage électronique du Débit
Microprocesseur
Tête doseuse en PVDF avec purge manuelle ou automatique
Pièces hydrauliques (Tête doseuse, crépine, clapet d'injection, tube d'injection) en PVDF

Alimentation:	230 VCA (190÷265 VCA) - 50/60 Hz 115 VCA (90÷135 VCA) - 50/60 Hz 24 VCA (20÷32 VCA) - 50/60 Hz 12 VCC (10÷16 VCC)
Pression de l'air d'alimentation:	6÷10bar (air comprimé dépourvu de lubrifiant et de condensat)
Pression air aspiré:	7 bar
Nombre d'injections par minute	0 ÷ 120
Temp. ambiante pour le fonctionnement:	0 ÷ 45°C (32 ÷ 113°F)
Température additive:	0 ÷ 50°C (32 ÷ 122°F)
Température de transport et d'emballage:	-10÷+50°C (14 ÷ 122°F)
Classe de l'installations:	II
Niveau de pollution:	2
Bruit audible:	62 dbA
Boitier:	IP65
Altitude maximale d'utilisation:	2000m

Configuration code

MODÈLES

Code TMS	Code TMSA	MOD.	DESCRIPTION
MF	**MA**	MF	Pompe numérique multifonctions (modes de programmation : constant, diviseur, multiplicateur, PPM, batch, volt, mA, %, ml/²) avec contrôle de niveau. Système de reprise de coups, mode pause-utilisation et dosage de maintien.
DC	**AD**	DC	Pompe numérique à débit constant, entrée standby, sortie alarme et contrôle de niveau.
PH	**AH**	PH	Pompe à débit proportionnel pour la lecture et la régulation du pH (0÷14 pH) avec contrôle de niveau, fournie sans électrode pH.
RH	**AR**	RH	Pompe à débit proportionnel pour la lecture et la régulation du Redox (0-1 000 mV) avec contrôle de niveau, fournie sans électrode Redox.

DÉBIT

Modèles TMS			Tube de refoulement (PVDF)	Tube d'aspiration	Corps de pompe
2005	5 l/h à 20 bars	1,32 GPH à 290 PSI	4 x 6	4 x 6	L
0515	15 l/h à 5 bars	3,96 GPH à 73 PSI	6 x 8	6 x 8	N
0420	20 l/h à 4 bars	5,28 GPH à 58 PSI	6 x 8	6 x 8	N
0330	30 l/h à 3 bars	1,32 GPH à 43 PSI	8 x 10	8 x 12	S
0150	50 l/h à 1 bar	1,32 TPH à 15 PSI	8 x 10	8 x 12	S
00100	100 l/h à 0 bars	2,64 GPH à 0 PSI	12 x 18 PVC armé	12 x 18 PVC armé	T
Modèles TMSA			**Tube de refoulement (PVDF)**	**Tube d'aspiration**	**Corps de pompe**
203,2	3,2 l/h à 20 bars	0,85 GPH à 290 PSI	4 x 6	4 x 6	LA
0510	10 l/h à 5 bars	2,64 GPH à 73 PSI	6 x 8	6 x 8	NA
0413	13 l/h à 4 bars	3,43 GPH à 58 PSI	6 x 8	6 x 8	NA

Modèle T | MF | 2005 | K | 00 | 00

PIÈCES HYDRAULIQUES

	Corps de pompe	Joints toriques	Clapets		Membrane	Tubes		Viscosité
			Corps	Billes		Refoulement	Aspiration	Max CPS
K	PVDF	FKM B	PVDF	Céramique	PTFE	PVDF	PVC	100
P	PVDF	EPDM	PVDF	Céramique	PTFE	PVDF	PVC	100
W	PVDF	Nitrile	PVDF	Céramique	PTFE	PVDF	PVC	100
T	PVDF	FKM B+PTFE	PVDF	Céramique	PTFE	PVDF	PVC	100
A	Acrylique	FKM B	Polypropylène	Céramique	PTFE	PVDF	PVC	100
Z	INOX	FKM B	INOX	INOX	PTFE	n/a	n/a	100
$	Acrylique	FKM B	Polypropylène	INOX + ressort en Hastelloy	PTFE	Polyéthylène	PVC	8 000 *

* Dans certaines applications le corps de pompe pour liquides peu visqueux mod. $ peut réduire le débit de la pompe.

ALIMENTATION

00	230 VCA fiche Schuko
0S	230 VCA fiche australienne
01	230 VCA sans fiche
03	115 VCA fiche US
04	24 VCA sans fiche
05	12 VCC *
07	24 VCC

* Disponible sur certains modèles.

Via Donatori di Sangue, 1 - 02100 Rieti (Italy)
+39 074622841 | emecpumps.com

emec SIMPLE AS WATER

Specifications subject to change without notice | R2025

IQNET CERTIFIED MANAGEMENT SYSTEM
qualityaustria SYSTEM CERTIFIED
ISO 9001:2015 No.07728/0
ISO 14001:2015 No.00997/0
ISO 45001:2018 No.01121/0

Pompes doseuses Série « TMS DIGITAL »

Data Sheet

« TMSA purge automatique »

SPÉCIFICATIONS						
TMS	**Réglages impulsions**		**Puissance moyenne absorbée au débit maximum (230 VCA)**	**Puissance moyenne absorbée au débit maximum (115 VCA)**	**Puissance moyenne absorbée au débit maximum (24 VCA/VCC)**	**Poids**
	min	max				
	imp/h	imp/min				
2005	1	120	27 Watt	21 Watt	n/a	5,7 Kg (12,6 Lbs)
0515	1	120	27 Watt	15 Watt	14 Watt	
0420	1	120	27 Watt	21 Watt	n/a	
0330	1	120	27 Watt	21 Watt	n/a	
0150	1	120	27 Watt	21 Watt	n/a	
00100	12	120	27 Watt	21 Watt	n/a	
TMSA	**Réglages impulsions**		**Puissance moyenne absorbée au débit maximum (230 VCA)**	**Puissance moyenne absorbée au débit maximum (115 VCA)**	**Puissance moyenne absorbée au débit maximum (24 VCA/VCC)**	**Poids**
	min	max				
	imp/h	imp/min				
203,2	1	120	27 Watt	21 Watt	n/a	5,7 Kg (12,6 Lbs)
0510	1	120	27 Watt	15 Watt	14 Watt	
0413	1	120	27 Watt	21 Watt	n/a	

INFORMATIONS							
TMS	**Débit**				**cc par impulsion**	**Pression maximale**	
	min cc/h	max l/h	Min GPH	Max GPH	**Max**	**bar**	**PSI**
2005	0,7	5	0,0001	1,32	0,7	20	290
0515	2,1	15	0,0005	3,96	2,1	5	73
0420	2,8	20	0,00074	5,28	2,8	4	58
0330	4,2	30	0,0011	7,93	4,2	3	43
0150	7	50	0,0018	13,2	7	1	15
00100	14	100	0,0037	26,4	14	0	0
TMSA	**Débit**				**cc par impulsion**	**Pression maximale**	
	min cc/h	max l/h	Min GPH	Max GPH	**Max**	**bar**	**PSI**
203,2	0,44	3,2	0,0001	0,85	0,44	20	290
0510	1,39	10	0,0004	2,64	1,39	5	73
0413	1,80	13	0,0005	3,43	1,80	4	58

CORPS DE POMPE
« S » - « T »

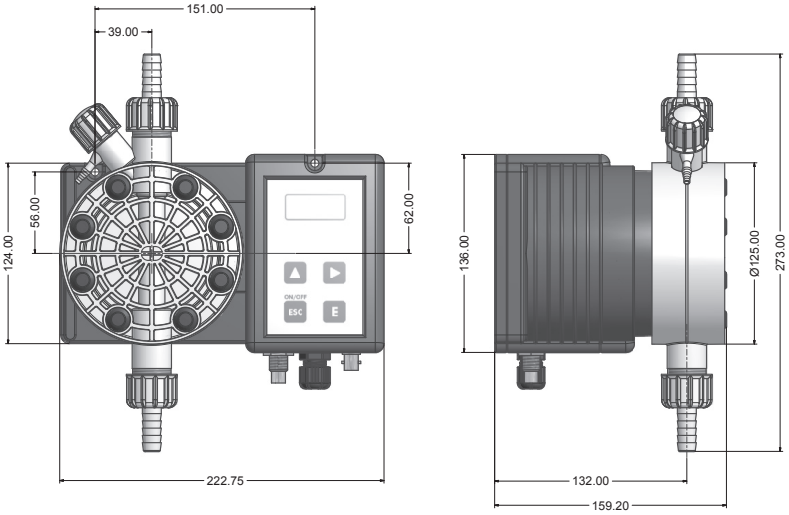

Unité de mesure en mm

CORPS DE POMPE
« N » - « P »

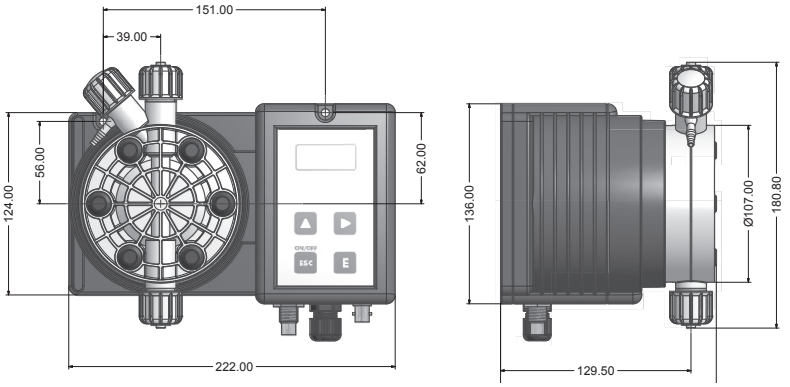

Via Donatori di Sangue, 1 - 02100 Rieti (Italy)
+39 074622841 | emecpumps.com

emec SIMPLE AS WATER

Specifications subject to change without notice | R2025

IQNET CERTIFIED MANAGEMENT SYSTEM
qualityaustria SYSTEM CERTIFIED
ISO 9001:2015 No.07728/0
ISO 14001:2015 No.00997/0
ISO 45001:2018 No.01121/0