Pompes doseuses série "KMS" et "KMSA" Fiche technique

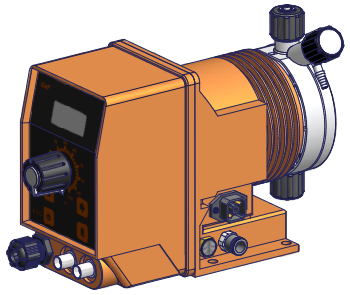

- Montage sur pied avec afficheur
- Microprocesseur
- Réglage mécanique du volume de chaque injection
- Tête doseuse avec purge manuelle (KMS) ou automatique (KMSA)
- Pièces hydrauliques (Tête doseuse, crépine, clapet d'injection, tube d'injection) en **PVDF**
- Boitier .....PP
- Température ambiante de fonctionnement..10 ÷ 45°C (55 ÷ 113°F)
- Température additive .....0 ÷ 50°C (32 ÷ 122°F)
- Température de transport et d'emballage ...-10 ÷ 50°C (14 ÷ 122°F)
- Classe de l'installation II
- Niveau de pollution.....2
- Bruit audible.....73.4db(A)
- Standard de protection.....IP 65 (NEMA4X)

CE

c UL us LISTED su richiesta

Formation code

Modèle K - MF 2001 K 00 00

MODELES			
Cod. KMS	**Cod. KMSA**	**MOD.**	**DESCRIPTIONS**
DC	**AD**	KMS DC	Pompe numérique constante, entrée stand-by et sortie alarme
MF	**AF**	KMS MF	Pompe multifonctions numérique (Constant, Divide, Multiply, PPM, Batch, Volt, mA, perc, mlq, timer), avec entrée stand-by, entrée capteur de flux et sortie alarme
ML	**LA**	KMS CL	Pompe proportionnelle pour lecture et régulation du chlore libre (Cl) de 0 à 10 mg/l avec contrôle de niveau, fournie sans sonde de chlore. Fonctionne avec des cellules de chlore de type ECL1 et ECL6/7/12
PH	**MH**	KMS PH	Pompe proportionnelle pour lecture et régulation du pH avec contrôle de niveau, fournie sans électrode pH
RH	**AR**	KMS RH	Pompe proportionnelle pour lecture et régulation du Redox avec contrôle de niveau, fournie sans électrode Redox

DEBIT				
KMS			**TUYAUX**	**CORPS**
2001	1 l/h à 20 bar	0.26 GPH à 290 PSI	4 x 6	I
1802	2 l/h à 18 bar	0.53 GPH à 261 PSI	4 x 6	L
1504	4 l/h à 15 bar	1.06 GPH à 217 PSI	4 x 6	L
1005	5 l/h à 10 bar	1.32 GPH à 102 PSI	4 x 6	L
0808	8 l/h à 8 bar	2.11 GPH à 116 PSI	4 x 6	L
0510	10 l/h à 5 bar	2.64 GPH à 58 PSI	4 x 6	L
0218	18 l/h à 2 bar	4.76 GPH à 29 PSI	6 x 8	M
KMSA			**TUYAUX**	**CORPS**
1801	1 l/h à 18 bar	0.26 GPH à 261 PSI	4 x 6	LA
1503	3 l/h à 15 bar	0.79 GPH à 217 PSI	4 x 6	LA
103.5	3.5 l/h à 10 bar	0.92 GPH à 102 PSI	4 x 6	LA
085.5	5.5 l/h à 8 bar	1.45 GPH à 116 PSI	4 x 6	LA
057.5	7.5 l/h à 5 bar	1.98 GPH à 58 PSI	4 x 6	LA
0213	13 l/h à 2 bar	3.43 GPH à 29 PSI	6 x 8	MA

PIECES HYDRAULIQUES								
	CORPE POMPE	**JOINTS TORIQUES**	**VALVES**		**DIAPHRAGME**	**TUYAUX [1]**		**VISCOSITÉ**
			Corps	Billes		Refoulement	Aspiration	Max CPS
K	PVDF	FKM B	PVDF	Céramique	PTFE	PVDF	PVC	100
P	PVDF	EPDM	PVDF	Céramique	PTFE	PVDF	PVC	100
Y	PVDF	Nitrile	PVDF	Céramique	PTFE	PVDF	PVC	100
J	PVDF	FKM B+PTFE	PVDF	Céramique	PTFE	PVDF	PVC	100
V	PP	FKM B	PVDF	Céramique	PTFE	PE	PVC	100
D	PP	EPDM	PVDF	Céramique	PTFE	PE	PVC	100
A	Acrylique	FKM B	PVDF	Céramique	PTFE	PVDF	PVC	100
Z	INOX	FKM B	INOX	INOX	PTFE	n/a	n/a	100

[1] Les dimensions des tubes peuvent varier selon le matériau du corps de pompe.

ALIMENTATION	
00	230 VAC fiche Schuko
0S	230 VAC fiche australienne
01	230 VAC sans fiche
03	115 VAC fiche US
04	24 VAC sans fiche
05	12 VDC *
07	24 VDC

* Non disponible sur certain modèles.

Via Donatori di Sangue, 1 - 02100 Rieti (Italy)
+39 074622841 | emecpumps.com

Specifications subject to change without notice | R2025

emec SIMPLE AS WATER

IQNET CERTIFIED MANAGEMENT SYSTEM

qualityaustria SYSTEM CERTIFIED
ISO 9001:2015 No.07728/0
ISO 14001:2015 No.00997/0
ISO 45001:2018 No.01121/0

Pompes doseuses série "KMS" et "KMSA" Fiche technique

Caractéristiques techniques

SPECIFICATIONS "KMS"								
Mod.	Régulation impulsions		Linéarité de la régulation mécanique	Power consumption at max flow (230 VAC)	Power consumption at max flow (115 VAC)	Power consumption at max flow (24 VAC)	Power consumption at max flow (12 VAC)	Weight
	min	max						
	imp./ heure	imp./min.						
2001	1	180	de 30% à 100%	19 Watt	24 Watt	12 Watt	8.8 Watt	4.1 Kg (9.02 Lbs)
1802	1	180						
1504	1	180						
1005	1	180						
0808	1	180						
0510	1	180						
0218	1	180						
SPECIFICATIONS "KMSA"								
1801	1	180	de 30% à 100%	19 Watt	24 Watt	12 Watt	8.8 Watt	4.1 Kg (9.02 Lbs)
1503	1	180						
103.5	1	180						
085.5	1	180						
057.5	1	180						
0213	1	180						

DÉBIT								
KMS	DÉBIT				cc par impulsion		Pression maximum	
	min cc/h	max l/h	Min GPH	Max GPH	min	max	bar	PSI
2001	0,03	1	0,000008	0,26	0,03	0,09	20	290
1802	0,06	2	0,000016	0,53	0,06	0,19	18	261
1504	0,11	4	0,000029	1,06	0,11	0,37	15	217
1005	0,14	5	0,000037	1,32	0,14	0,46	10	145
0808	0,22	8	0,000058	2,11	0,22	0,74	8	116
0510	0,28	10	0,000074	2,64	0,28	0,93	5	72
0218	0,50	18	0,00013	4,76	0,50	1,67	2	29

DÉBIT								
KMSA	DÉBIT				cc par impulsion		Pression maximum	
	min cc/h	max l/h	Min GPH	Max GPH	min	max	bar	PSI
1801	0,03	1	0,000008	0,26	0,03	0,09	18	261
1503	0,08	3	0,000021	0,79	0,08	0,28	15	217
103.5	0,10	3,5	0,000026	0,92	0,10	0,32	10	145
085.5	0,15	5,5	0,000040	1,45	0,15	0,51	8	116
057.5	0,21	7,5	0,000055	1,98	0,21	0,69	5	72
0213	0,37	13	0,000098	3,43	0,37	1,20	2	29

QUANTITÉ	CONTENU DE L'EMBALLAGE
n. 1	kit de montage
n. 1	fusible
n. 1	filtre de fond + sonde de niveau
n. 1	Valve d'injection 0,3 Bar (PVDF)
m 2	Tuyau de refoulement
m 2	Tuyau d'aspiration
m 2	Tuyau d'évacuation
m 2,5	Câble de signal d'entrée
m 2	Câble de Alarm/Stand-by cable (modèle MF)
n.1	Manuel d'utilisation

ALIMENTATION	FUSIBLE
230 VAC (190÷265 VAC)	1 A
115 VAC (90÷135 VAC)	500 mA
24 VAC (20÷32 VAC)	2A
12 VDC (10÷16 VDC)	3.15A

Via Donatori di Sangue, 1 - 02100 Rieti (Italy)
+39 074622841 | emecpumps.com

Specifications subject to change without notice | R2025

emec SIMPLE AS WATER

IQNET CERTIFIED MANAGEMENT SYSTEM
qualityaustria SYSTEM CERTIFIED
ISO 9001:2015 No.07728/0
ISO 14001:2015 No.00997/0
ISO 45001:2018 No.01121/0

Dimension

mm [inches]

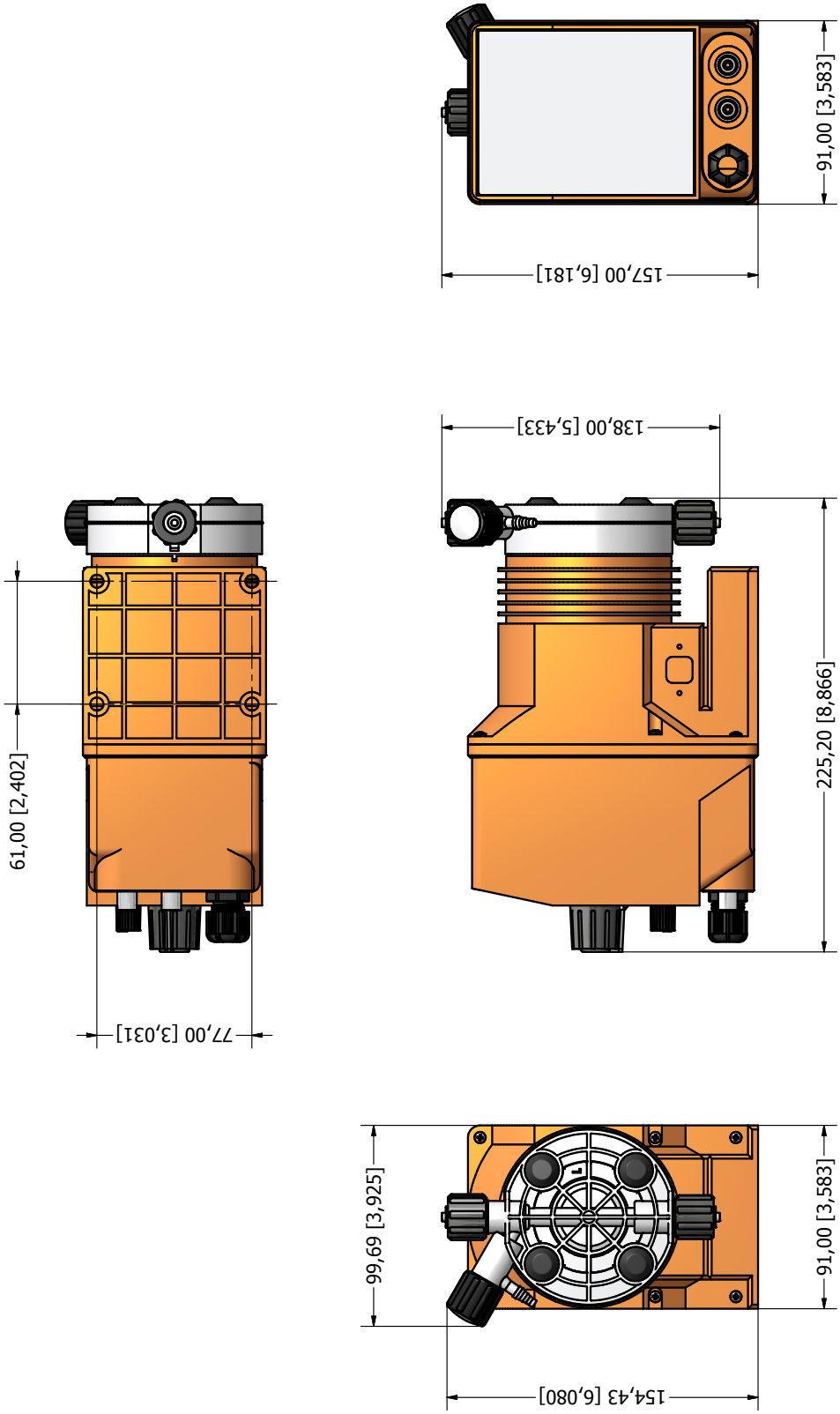

Via Donatori di Sangue, 1 - 02100 Rieti (Italy)
+39 074622841 | emecpumps.com

Specifications subject to change without notice | R2025

emec SIMPLE AS WATER

IQNET CERTIFIED MANAGEMENT SYSTEM
qualityaustria SYSTEM CERTIFIED
ISO 9001:2015 No.07728/0
ISO 14001:2015 No.00997/0
ISO 45001:2018 No.01121/0