Configuration code

- Compressed air driven metering pump
- 230 VAC or compressed air power supply
- Stroke frequency adjustment
- Manual venting PVDF pump head
- All liquid ends (pump head, injection valve, foot filter, delivery hose) are in PVDF

Alimentation:	230 VCA (190÷265 VCA) - 50/60 Hz 115 VCA (90÷135 VCA) - 50/60 Hz 24 VCA (20÷32 VCA) - 50/60 Hz 12 VCC (10÷16 VCC)
Pression de l'air d'alimentation:	6÷10bar (air comprimé dépourvu de lubrifiant et de condensat)
Pression air aspiré:	7 bar
Nombre d'injections par minute	0 ÷ 120
Temp. ambiante pour le fonctionnement:	0 ÷ 45°C (32 ÷ 113°F)
Température additive:	0 ÷ 50°C (32 ÷ 122°F)
Température de transport et d'emballage:	-10÷+50°C (14 ÷ 122°F)
Classe de l'installations:	II
Niveau de pollution:	2
Bruit audible:	78,3 dbA
Boitier:	IP65
Altitude maximale d'utilisation:	2000m

CE

Alimentation : 230 VCA (190÷265 VCA)
Alimentation : 115 VCA (90÷135 VCA)
Alimentation : 24 VCA (20÷32 VCA)
Alimentation : 12 VCC (10÷16 VCC)

Modèle A OA 1050 V 00 00

Code	MODÈLE	
OA	« AMS AC CO »	Pompe à débit constant avec réglage du débit.
LA	« AMS AC CL »	Pompe à débit constant avec contrôle de niveau et réglage du débit.
MC	« AMS AC MF »	Pompe numérique multifonctions (modes de programmation : constant, diviseur, multiplicateur, PPM, batch, volt, mA, %, ml/²) avec contrôle de niveau. Système de reprise de coups, mode pause-utilisation et dosage de maintien.

Code	DÉBIT		Tube de refoulement (PVDF)	Tube d'aspiration
1050	50 l/h à 10 bars	13,2 GPH à 145 PSI	8 x 10	8 x 12
05140	140 l/h à 5 bars	37,0 GPH à 72 PSI	13 x 16	12 x 18
00220	220 l/h à 0 bars	58,1 GPH à 0 PSI	13 x 16	12 x 18

Code	ALIMENTATION
00	230 VCA fiche Schuko
0S	230 VCA fiche australienne
01	230 VCA sans fiche
03	115 VCA fiche US
04	24 VCA sans fiche
05	12 VCC
07	24 VCC

PIÈCES HYDRAULIQUES								
	Corps de pompe	Joints toriques	Clapets		Membrane	Tubes		Viscosité
			Corps	Billes		Refoulement	Aspiration	Max CPS
K	PVDF	FKM B	PVDF	Céramique	PTFE	PVDF	PVC	100
P	PVDF	EPDM	PVDF	Céramique	PTFE	PVDF	PVC	100
W	PVDF	Nitrile	PVDF	Céramique	PTFE	PVDF	PVC	100
T	PVDF	FKM B + PTFE	PVDF	Céramique	PTFE	PVDF	PVC	100
A	Acrylique	FKM B	Polypropylène	Céramique	PTFE	PVDF	PVC	100
Z	Acier Inox	FKM B	Acier Inox	Acier Inox	PTFE	N/A	N/A	100

Via Donatori di Sangue, 1 - 02100 Rieti (Italy)
+39 074622841 | emecpumps.com

emec SIMPLE AS WATER

IQNET CERTIFIED MANAGEMENT SYSTEM
qualityaustria SYSTEM CERTIFIED
ISO 9001:2015 No.07728/0
ISO 14001:2015 No.00997/0
ISO 45001:2018 No.01121/0

Pompes Doseuses Série « AMS AC » Data Sheet

SPÉCIFICATIONS AMS AC CO ET AMS AC CL									
Modèles	Impulsions par minute		Linéarité du réglage mécanique	Puissance moyenne absorbée au débit maximum (230 VCA)	Puissance moyenne absorbée au débit maximum (115 VCA)	Puissance moyenne absorbée au débit maximum (24 VCA)	Poids	Consommation air aspiré l/min	Pression air aspiré bar
	min	max							
1050	12	120	entre 30 % et 100 %	1 Watt	1 Watt	1 Watt	9 Kg (19,8 Lbs)	20	7
05140	12	120						30	7
00220	12	120						30	7

SPÉCIFICATIONS AMS AC MF									
Modèles	Impulsions par minute		Linéarité du réglage mécanique	Puissance moyenne absorbée au débit maximum (230 VCA)	Puissance moyenne absorbée au débit maximum (115 VCA)	Puissance moyenne absorbée au débit maximum (24 VCA)	Poids	Consommation air aspiré l/min	Pression air aspiré bar
	min	max							
1050	1	120	entre 30 % et 100 %	7 Watt	7 Watt	7 Watt	9 Kg (19,8 Lbs)	30	7
05140	1	120						30	7
00220	1	120						30	7

INFORMATIONS AMS AC CO ET AMS AC CL									
Modèles	DÉBIT				cc par IMPULSION		Pression maximale		Corps de pompe
	min cc/h	max l/h	Min GPH	Max GPH	min	max	bar	PSI	
1050	1500	50	0,3963	13,21	2,08	6,94	10	145	N
05140	4200	140	1,11	36,97	5,83	19,44	5	72,5	T
00220	6600	220	1,74	58,1	9,2	30,56	0	0	T

INFORMATIONS AMS AC MF									
Modèles	DÉBIT				cc par IMPULSION		Pression maximale		Corps de pompe
	min cc/h	max l/h	Min GPH	Max GPH	min	max	bar	PSI	
1050	2,08	50	0,55	13,21	2,08	6,94	10	145	N
05140	5,83	140	1,54	36,97	5,83	19,44	5	72,5	T
00220	9,17	220	2,42	58,1	9,17	30,56	0	0	T

CORPS DE POMPE « T »

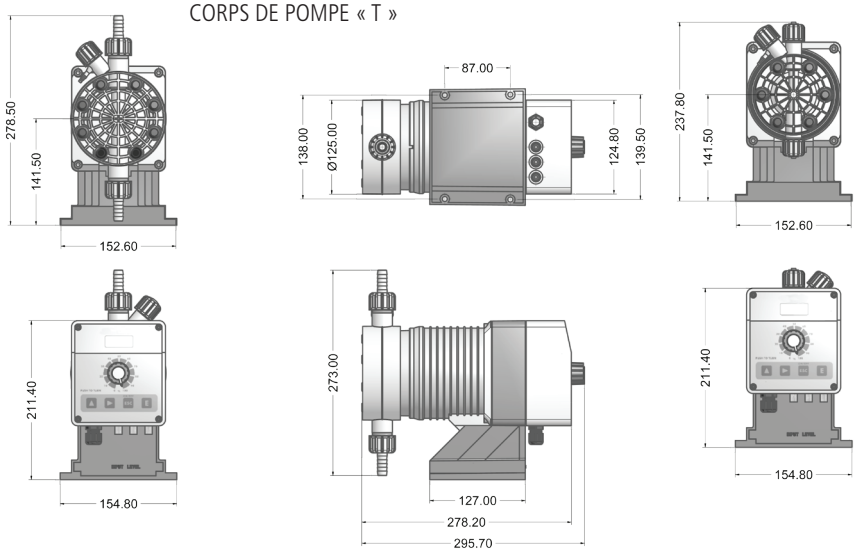

CORPS DE POMPE « N »

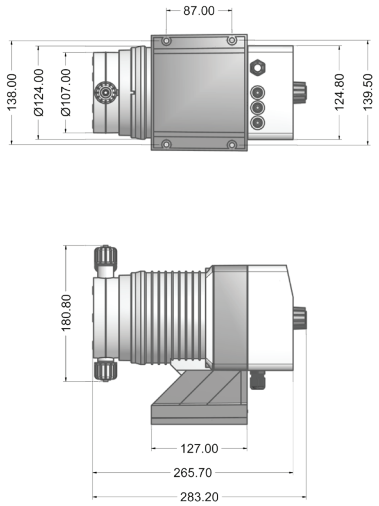

Via Donatori di Sangue, 1 - 02100 Rieti (Italy)
+39 074622841 | emecpumps.com

Specifications subject to change without notice | R2025

emec SIMPLE AS WATER

IQNET CERTIFIED MANAGEMENT SYSTEM
qualityaustria SYSTEM CERTIFIED
ISO 9001:2015 No.07728/0
ISO 14001:2015 No.00997/0
ISO 45001:2018 No.01121/0