PRISMA

POMPE DOSEUSE PAS À PAS

La pompe doseuse à diaphragme et moteur pas à pas PRISMA est conçue pour des applications qui nécessitent des volumes de dosage de haute précision et une répétabilité fiable. Grâce au moteur pas à pas contrôlé par un microprocesseur et à l'excellente résolution de pas à 1 : 4800, l'ensemble du cycle de course et d'aspiration est contrôlé avec une précision maximale. Fréquence maximale de course: 180 St/m.

Les pompes doseuses PRISMA assurent un contrôle précis de la fréquence de la course et, ainsi, un dosage précis et à basse pulsation des additifs liquides, même en cas de dosage de substances visqueuses. (max 10000 cP @ 10% slow mode). R301225

Modbus RS-485 WiFi my CE

GET IT ON Google Play | Download on the App Store

MODE LENT

Avec la fonctionnalité exclusive du MODE LENT des pompes doseuses PRISMA, la vitesse de la course durant le cycle d'aspiration peut être réduite de 100% à 1%. Cette fonction facilite l'adaptation de la pompe au moyen de dosage et augmente la fiabilité, ainsi que celle de décharge des moyens de dosage à viscosité élevée.

ÉCRAN COULEUR ET PROGRAMMATION AVEC ENCODEUR

La pompe doseuse PRISMA est munie d'un encodeur pour accélérer et faciliter la navigation des menus, ainsi qu'une large écran pour un réglage pratique des paramètres de fonctionnement et la surveillance des fonctions de la pompe.

MODALITÉ DE FONCTIONNEMENT

- Constant
- Contrôle proportionnel avec entrée d'impulsion, avec entrée mg/L (ppm)
- Contrôle proportionnel avec entrée d'impulsion et entrée en pourcentage (%)
- Démarrage-Pause
- Timer hebdomadaire
- Commande externe (démarrage ou pause de la pompe)

Les messages de fonctionnement importants sont facilement reconnaissables par les différentes couleurs de fond de l'écran :

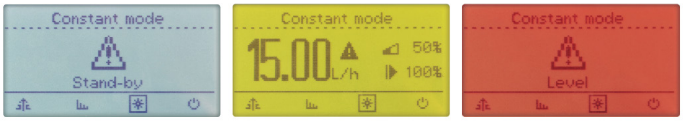

Blanc : Pompe en veille **Vert :** Pompe en fonctionnement **Rouge :** Alarme **Jaune :** Notification (ex. : produit dans le bidon au minimum)

TURNDOWN FONCTION

Les pompes doseuses pas à pas PRISMA offrent le contrôle le plus précis possible sur le nombre d'injections avec un taux de retournement incroyable allant jusqu'à 4800: 1. Les pompes PRISMA peuvent alors diviser le processus de dosage en un maximum de 4 800 étapes, ce qui permet une distribution la plus précise et homogène du produit à doser, en fonction de l'application requise. En outre CC par fonction d'impulsion ajoutent une précision de dosage supplémentaire.

ENTRÉES :

Entrée multifonction pour

- Niveau (avec préalarme)
- Compteur (mode PPM, %, mlq, mA, V, impulsion)
- Veille
- Contact externe (avec potentiel zéro)

SORTIE

- alarme (commune à toutes les alarmes)

INTERFACE DE COMMUNICATION

- RS485
- Modbus RTU
- télécommande bluetooth / APP MY EMEC
- WIFI APP CONTROLLED

PIÈCES HYDRAULIQUES

- PVDF
- PP
- INOX (AISI 316)
- VERRE ACRYLIQUE (PMMA)
- VANNES DE RETENUES À DOUBLE SPHÈRE
- Joints toriques PTFE, FKM B, EPDM, nitrile

MEMBRANE

- PTFE

ACCESSOIRES FOURNIS

- 1/2 injection (PVDF ou PP)
- Vanne de fond axiale (PVDF ou PP)
- Sonde de niveau
- 2 m tuyau d'aspiration, aspiration et décharge (PVDF ou PE et PVC)
- Câble multifonction ENTRÉE
- Câble d'ALARME

APPLICATION CONTRÔLÉE (iOS et Android)

- connectivité Bluetooth pour contrôler dans l'application et programmer la pompe

Via Donatori di Sangue, 1 - 02100 Rieti (Italy)
+39 074622841 | emecpumps.com

emec SIMPLE AS WATER

Specifications subject to change without notice | R11-19

IQNet CERTIFIED MANAGEMENT SYSTEM
qualityaustria SYSTEM CERTIFIED
ISO 9001:2015
ISO 14001:2015
BS OHSAS 18001:2007

PRISMA

POMPE DOSEUSE PAS À PAS

MODÈLE	2001	2502	2005	1013	0720	0528	0450	0280	0370	167,5
Portata (l/h)	1	2	5	13	20	28	50	80	70	7,5
Pression (max bar)	20	25	20	10	7	5	4	2	3	16
Corps de pompe (Modele)	I	L	L	M	N	N	N	N	N	L
Corps de pompe (Matériau)	PVDF, PP, Acier Inox (AISI 316), Verre Acrylique (PMMA)									
Membrane	PTFE									
Joints / Joints toriques	FKM B, EPDM, Nitrile, PTFE									
Mesure des fixations (A/M) mm	4x6 / 4x6			6x8	8x12 PE / 8x10 PVDF (M)					4x6 / 4x6
Corps de pompe	3/8”				1/2”					3/8”
Injection	1/2”						3/4”		1/2”	
Capacité de réduction course dosage	Turndown Ratio Minimum 1:4800									
Slow Mode	de 100% à 1%									
Entrées (impulsions)	max. 24VDC, max. 50mA									
Entrées (impulsions-hall)	max. 12VDC, max. 50mA, avec sortie extra +12V									
Entrées(analogue)	0/4 - 20mA 0 - 10V (max load 500 Ω)									
Sorties Alarme	Relais à contact libre N.O./C/N.C. charge maximale 250 VAC, 2A									
Branchement niveau	12VDC, max. 50mA									
Communication	RS485 / Modbus RTU (en option)									
Protection	IP65 Humidité 85 % et T ≤ 40 °C; 70 % et T = 50 °C (sans condensation)									
Matériau structure de pompe	Plastique PP renforcé avec fibre de verre									
Catégorie d’installation	II									
Catégorie pollution	2									
Température ambiante °C	10 - 45									
Température moyenne °C	1 - 45									
Température transport / stockage °C	-10 - 50									
Alimentation	100 - 240 VAC, 50/60 Hz | 9 - 36 VDC (±10%)									
Absorption	30W (AC / DC)									
Bruit Audible	25dB (A)									
Répétabilité	± 2%									
Poids Net	2,7 Kg (avec “N” corps de pompe)									

Via Donatori di Sangue, 1 - 02100 Rieti (Italy)
+39 074622841 | emecpumps.com

Specifications subject to change without notice | R11-19

emec
SIMPLE AS WATER

qualityaustria
SYSTEM CERTIFIED
ISO 9001:2015
ISO 14001:2015
BS OHSAS 18001:2007

PRISMA
POMPE DOSEUSE PAS À PAS

DIMENSIONS (mm)

PRISMA 2001, 2005, 1013 et 2502

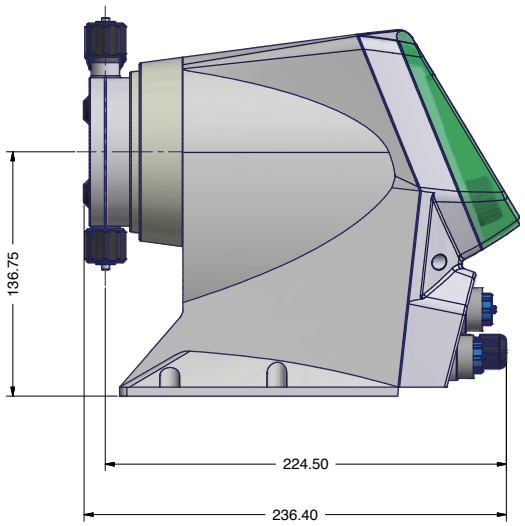

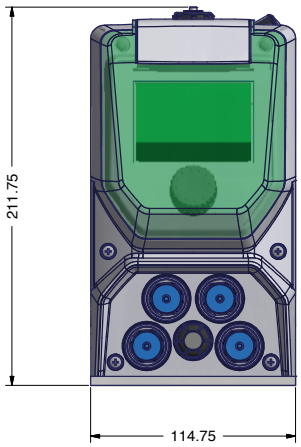

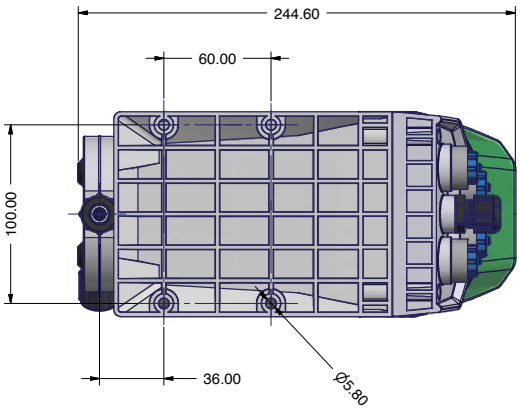

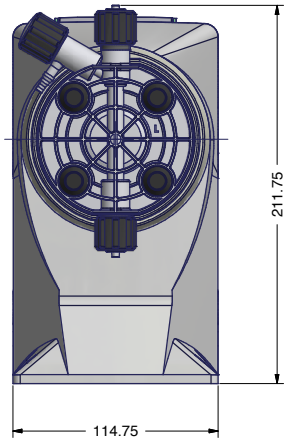

Via Donatori di Sangue, 1 - 02100 Rieti (Italy)
+39 074622841 | emecpumps.com

Specifications subject to change without notice | R11-19

emec
SIMPLE AS WATER

qualityaustria
SYSTEM CERTIFIED
ISO 9001:2015
ISO 14001:2015
BS OHSAS 18001:2007

PRISMA
POMPE DOSEUSE PAS À PAS

DIMENSIONS (mm)

PRISMA 0528, 0280, 0450, 167,5 et 0720

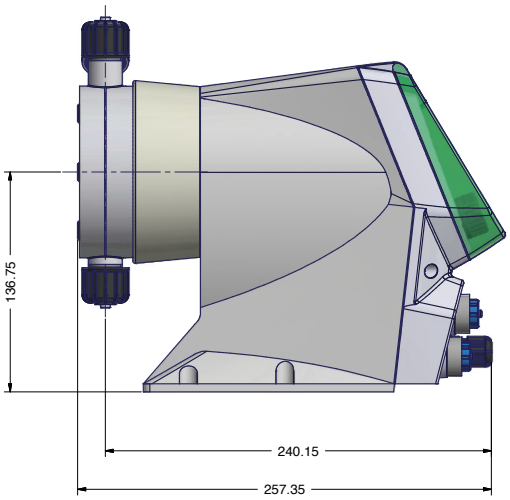

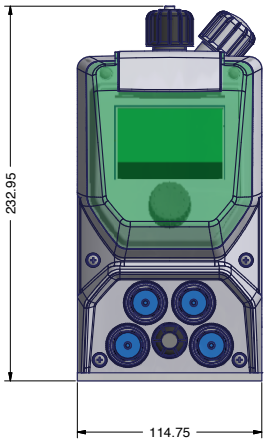

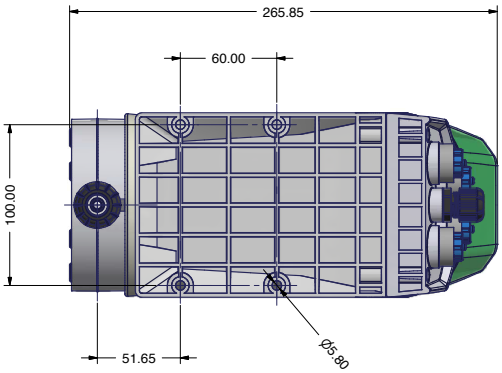

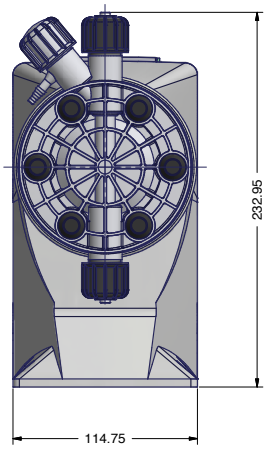

Via Donatori di Sangue, 1 - 02100 Rieti (Italy)
+39 074622841 | emecpumps.com

Specifications subject to change without notice | R11-19

emec
SIMPLE AS WATER

qualityaustria
SYSTEM CERTIFIED
ISO 9001:2015
ISO 14001:2015
BS OHSAS 18001:2007