PRIUS D MF

TÊTE DOSEUSE EN PVDF

TÊTE DOSEUSE EN SS

TÊTE DOSEUSE EN PP

TÊTE DOSEUSE UMS

POMPE DOSEUSE MULTIFONCTION
ELECTROMECANIQUE A MEMBRANE

FR

MANUEL D'UTILISATION

050122

Ce guide d'utilisation et d'instructions contient les informations de sécurité qui, si elles ne sont pas respectées peuvent mettre la vie en danger ou engendrer de sérieuses blessures.
Lire avec attention cette feuille d'instructions et la conserver pour toute consultation future.

Les informations et données techniques peuvent être incorrectes ou contenir des erreurs d'impressions.
Spécifications pouvant être changées sans préavis.

NORME CE
EC RULES (STANDARD EC)
NORMAS DE LA CE

Directive basse tension
BASSE Voltage Directive
Directiva de baja tensión
} **2014/35/UE**

Directive compatibilité électromagnétique (CEM)
EMC electromagnetic compatibility directive
EMC directiva de compatibilidad electromagnética
} **2014/30/UE**

Norme armonizzate europee nell'ambito della direttiva
European harmonized standards underdirective
Las normas europeas armonizadas conforme a la directiva
} **2006/42/CE**

INFORMATIONS GENERALES POUR LA SECURITE
L'installation, l'utilisation et la maintenance doit être réalisée conformément aux indications de ce manuel. Dans le cas contraire l'intervenant s'expose à des risques de blessures de morts ou de détériorations des équipements.

ICON

Ce Manuel utilise les pictogrammes suivant pour alerter sur la sécurité :

Danger!
Indique une situation dangereuse qui si elle n'est pas évitée peut conduire à des blessures pouvant entrainer la mort.

Warning!
Indique une situation dangereuse qui si elle n'est pas prise en compte peut conduire à des blessures pouvant entrainer la mort.

Important - Information visant à optimiser une action.

Cross reference - An instance which refers to related information elsewhere in the same document.

AC - Alternating current

Protective earth

DC - Direct current

Stand-by

ÉQUIPEMENT POUR LE TRAITEMENT DE L'EAU POTABLE

Leur utilisation sur des produits radioactifs est formellement interdite (EX).
Ne pas utiliser avec des produits chimiques inflammables.
Ne pas utiliser avec des produits chimiques radioactifs
Utiliser après une installation correcte.
Utiliser la pompe en fonction des données et des caractéristiques imprimées sur l'étiquette.
Ne pas modifier ou utiliser en contradiction du manuel d'exploitation.

Protéger la pompe du soleil et de la pluie. Eviter les projections d'eau.

En cas d'urgence, la pompe doit pouvoir être physiquement déconnectée de sa source d'alimentation électrique!

Dans le cas d'une utilisation de produits chimiques particulièrement agressifs et/ou dangereux, il est nécessaire de suivre à la lettre les normes correspondantes à l'usage et au stockage de ces substances!

Lors de l'installation, toujours se conformer aux normes et règles en vigueurs.

Le fabricant de l'appareil ne peut être tenu responsable des dommages causés aux personnes et aux objets dus à une mauvaise installation ou une utilisation erronée de l'appareil!

Installer l'appareil de façon à ce qu'il soit accessible pour toute intervention de maintenance ! Ne jamais obstruer le lieu où se trouve l'appareil !

Installer un dispositif d'arrêt automatique de l'appareil en cas d'absence de débit !

Des mesures appropriées doivent être prises pour empêcher le contact entre les produits chimiques!

L'alimentation chimique doit être arrêtée pendant les cycles de lavages et les périodes sans débit afin d'éviter des risques de surdosage. Ne pas introduire de produit avec une forte concentration ou du gaz dangereux dans la piscine et/ou le spa.

La pompe et les accessoires doivent être entretenus et réparés par du personnel qualifies et autorisées.

Avant toute utilisation:
- **Toujours prendre connaissance de la fiche de données de sécurité du produit chimique devant être dosé;**
- **Toujours porter des vêtements de protections adéquats;**
- **Toujours ''casser la pression sur la ligne d'injection avant intervention sur la pompe!**
- **Vidanger et rincer TOUS les tubings ayant travaillé avec le produit chimique car ils peuvent être dangereux.**
-

Cet équipement nécessite un entretien régulier pour garantir les exigences de la portabilité de l'eau et l'entretien comme déclaré par le fabricant.

Sécurité environnementale

Espace de travail.
Laisser toujours l'espace où la pompe est installée propre, afin d'éviter ou de recevoir des émissions.

Instructions pour le recyclage.
Recycler toujours les matériaux selon les instructions suivantes :
1. respecter les lois et les normes locales en matière de recyclage si l'unité ou certaines pièces sont acceptées par une société de recyclage autorisée.
2. Si l'unité ou les pièces ne sont pas acceptées par une société de recyclage autorisée, les restituer au représentant le plus proche.

Normes concernant les déchets et les émissions.
Observer ces normes de sécurité relatives aux déchets et aux émissions :
- éliminer tous les déchets de façon appropriée.
- traiter et éliminer le liquide pompé conformément aux normes environnementales applicables.
- Nettoyer toutes les pertes de liquide conformément aux procédures environnementales et de sécurité.
- Signaler toutes les émissions environnementales aux autorités appropriées.

ÉTIQUETTE

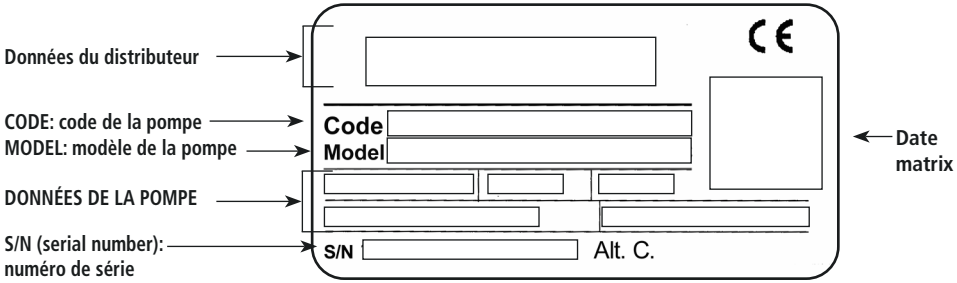

Pièces de rechange

En cas de commandes de pièces de rechange ou, en général, de communications au fabricant, faire référence à l'étiquette de la pompe.
Le code (**CODE**) et le numéro de série (**S/N**) notamment, identifient la pompe en question de façon univoque.

Transport et stockage

La pompe peut subir des dommages à cause d'un transport ou d'un stockage inapproprié.

Stocker ou transporter la pompe dûment emballée, de préférence dans son emballage d'origine.

Respecter les conditions de stockage même pour le transport.

Même s'il est emballé, protéger toujours l'appareil de l'humidité et de l'action des substances chimiques.

Avant de renvoyer la pompe au service d'assistance, il est nécessaire d'enlever tout le liquide à l'intérieur du corps de la pompe AVANT de l'emballer dans sa boîte d'origine. Suivre la procédure décrite dans **Procédure d'arrêt.**

Après avoir vidé le corps de la pompe, si le risque qu'un liquide hautement corrosif puisse provoquer des dommages, persiste, il faut le déclarer dans le formulaire SIGNALISATION RÉPARATION.

NE PAS JETER LES EMBALLAGES. LES RÉUTILISER POUR LE TRANSPORT.

Température emballage et transport ..... 10 / 50°C (32 / 122°F)
Humidité atmosphérique ..... 95 % humidité relative (sans condensation)

Les moteurs monophasés à service intermittent ne sont pas adaptés à un fonctionnement continu. Les cycles de fonctionnement et les périodes de repos doivent être conformes au type de service indiqué sur la plaque signalétique et dans la documentation du fabricant du moteur. Le dépassement des limites de service peut entraîner une surchauffe et endommager le moteur. Cycle de service de référence : S3 75 %, conformément à la norme IEC 60034-1, valable pour des températures ambiantes ≤ 40 °C.

1. DESCRIPTION

1.1 PRIUS D MF Series

La gamme PRIUS utilise la technologie des pompes électromécanique à membrane équipée d'un rappel ressort. Par ses mouvements, la membrane aspire puis injecte le produit à doser et ce dans un cycle de volume constant. le débit est ajusté par le réglage de la course de la membrane : cette course est réglable de 0 à 100% via une mollette.
La pompe a différents modes de fonctionnement:

- Constant
- l/h
- Proportionnel à des impulsions
- ppm
- %
- ml/q
- batch
- Proportionnel analogique en courant 0/4-20 mA
- Proportionnel analogique en tension 0-10 V
- Temporisé
- Hebdomadaire
- Travail et pause

Par ailleurs, la pompe PRIUS D MF est composée :

- Double position de l'unité électronique (position de la boite de transmission par défaut ou alternative)
- Retour engagé
- Valve de dégazage manuelle (tête de pompe en PVDF et PP)
- Régulation du débit
- Clapet d'étanchéité à double bille
- Entrée STAND-BY
- Entrée de niveau (control de niveau)
- Entrée de contact d'alarme.
- MODBUS (en option)

Tous les paramètres de contrôle et de configuration sont disponibles via un clavier numérique et sont affichés sur un écran LCD rétroéclairé

Certaines fonctions décrite dans ce manuel peuvent supposer l'emploi d'accessoires optionnels non inclus dans le package de la pompe.

Fig. 1. PRIUS D MF pump

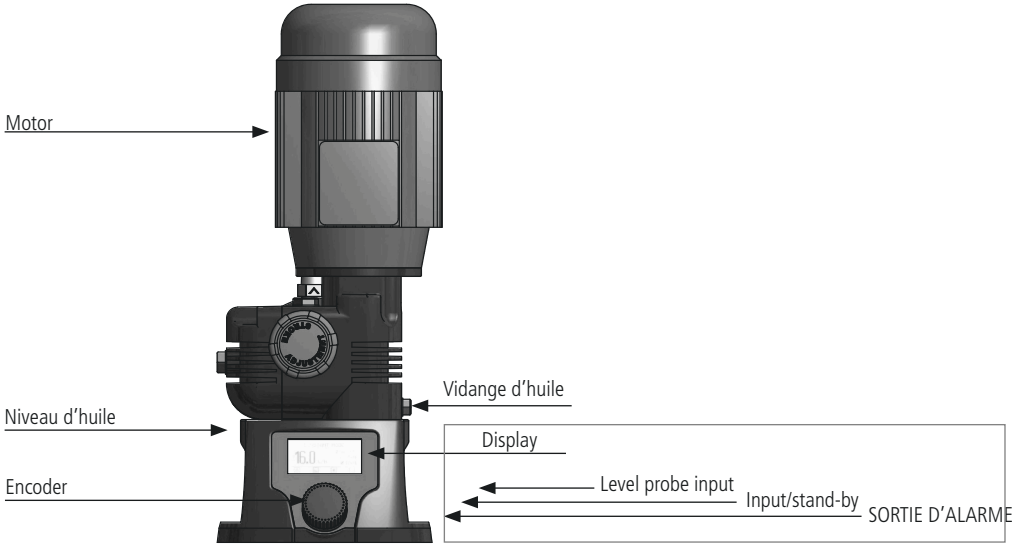

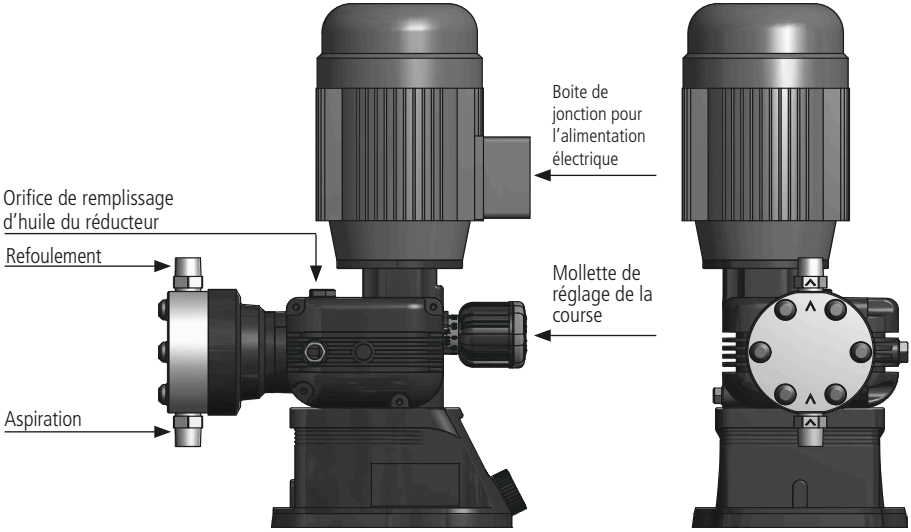

1.3 Montage

La double position de l'unité électronique doit être indiqué lors de la commande, la position de la boite par défaut ou de manier alternative.

Pour changer de position se référer à **2.3 Changement de la boite .**

POSITION DE LA BOITE PAR DEFAUT

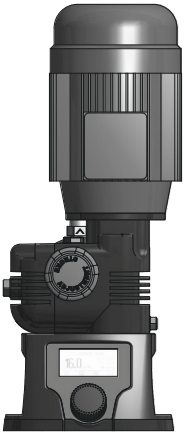

POSITION DE LA BOITE ALTERNATIVE

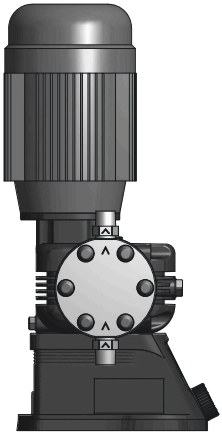

1.4 Caractéristiques

Electronique		
Alimentation	200-260 V - 50/60 Hz	95-130 V - 50/60 Hz
Potenza max	230 VAC 2.5A RMS; 575VA	115 VAC 5A RMS; 575VA
Fusible	6.3 A (slow blow)	8 A (slow blow)
Sortie d'alarme (ALARM OUTPUT)	24 Vac - 1A	24 Vac - 1A

Matériels	
MEMBRANE	PTFE
Coffret	Aluminium
Têtes de pompes (Disponible)	PVDF PP Acier Inox (AISI 316L) [1]

Mécanique	
Retour engagé	
Vanne de dégazage	Manuel tête de pompe en PVDF et PP
Clapet d'étanchéité à double bille	
Régulation du débit	

Environment temperature	-10 - 40°C (14 - 104°F)
Température du liquide avec tête en PVDF	-10 - 65°C (14 - 149°F) [2]
Température du liquide avec tête en SS (acier Inox)	-10 - 90°C (14 - 194°F) [2]
Température du liquide avec tête en PP	-10 - 40°C (14 - 104°F)
Classe de l'installation	II
Niveau de pollution	78 dbA (± 5 dB)
Protection	IP 55
Maximum hauteur installation	3 m
Capacité du réservoir d'huile	0,3 lt (se référer au tableau ci-contre pour la liste des huiles disponibles)
Précision de dosage	± 2% à la contre pression indiquée

[1] Plages de hautes pressions uniquement valables avec les têtes de pompes en SS.
[2] Les conditions de températures spécifiées peuvent être dépassées pendant une durées de 15 minutes dans le cadre de processus de stérilisation ou de nettoyages à l'eau chaude.flushing with hot water.

Tab. 1. Exécutions disponibles

MATERIAUX EN CONTACTS AVEC LE FLUIDE				
CODE	**Tête doseuse**	**Joints**	**Clapets**	**Tenue à la température**
			Billes	
K	PVDF	FKM B ou EPDM	Ceramic	0-65°C (32-149°F)
S	Acier inox (AISI 316L)	FKM B ou EPDM	Stainless steel (AISI 316L)	0-90°C (32-164°F)
P	PP	FKM B ou EPDM	Ceramic	0-40°C (32-104°F)

1.4.1 Membrane

Pour éviter les dommages dûs à une rupture du diaphragm, elle doit être remplacée selon le tableau ci-dessous

SUGGESTION DE REMPLACEMENT POUR UNE POMPE FONCTIONNANT 24 H	
PTFE	Remplacement toutes les 10.000 heures

1.5 Liste du matériel

✓ : standard
✗: option possible

	PVDF	PP	PPV0	PMMA	PVC	PE	CE	GLASS	PTFE	SS	FKM B	EPDM	WAX	SI
Tête de pompe	✗	✗			✗					✗				
Membrane									✓					
Billes							✓	✗	✗	✗				
Tuyau d'aspiration	✗				✗									
Tuyau de distribution	✗				✗									
Tuyau de refoulement	✗				✗									
Bague									✗		✗	✗	✗	✗
Sonde de niveau/ Filtre	✗													
Câble de sonde de niveau						✓								

DIAPHRAGME MULTIFONCTION PRIUS D

1 l code PDMF 2 l bar	3 l l/h	t.d.p.	impulsion mm	spm	6 l réduction	tête de pompe l 7 l moteur	PVDF raccord de tuyaux 4 l K	AISI316L raccord de tuyaux 4 l S	PP raccord de tuyaux 4 l P	Kit d'installation
10	60	NM	3	175	1 8:1	2 0,37 kW	G 1/2" 13 mm (dia. int.)	R 1/2"	G 1/2" 13 mm (dia. int.)	A
10	30	NM	3	94	2 15:1	2 0,37 kW	G 1/2" 13 mm (dia. int.)	R 1/2"	G 1/2" 13 mm (dia. int.)	A
10	24	NM	3	70	4 20:1	2 0,37 kW	G 1/2" 13 mm (dia. int.)	R 1/2"	G 1/2" 13 mm (dia. int.)	A
10	12	NM	3	35	5 40:1	2 0,37 kW	G 1/2" 13 mm (dia. int.)	R 1/2"	G 1/2" 13 mm (dia. int.)	A
10	16	NM	4	35	5 40:1	2 0,37 kW	G 1/2" 13 mm (dia. int.)	R 1/2"	G 1/2" 13 mm (dia. int.)	A
10	105	TM	3	175	1 8:1	2 0,37 kW	G 3/4" 13 mm (dia. int.)	R 3/4"	G 3/4" 13 mm (dia. int.)	A
10	56	TM	3	94	2 15:1	2 0,37 kW	G 3/4" 13 mm (dia. int.)	R 3/4"	G 3/4" 13 mm (dia. int.)	A
10	42	TM	3	70	4 20:1	2 0,37 kW	G 3/4" 13 mm (dia. int.)	R 3/4"	G 3/4" 13 mm (dia. int.)	A
10	21	TM	3	35	5 40:1	2 0,37 kW	G 3/4" 13 mm (dia. int.)	R 3/4"	G 3/4" 13 mm (dia. int.)	A
7	160	TM	4	175	1 8:1	2 0,37 kW	G 3/4" 13 mm (dia. int.)	R 3/4"	G 3/4" 13 mm (dia. int.)	A
7	86	TM	4	94	2 15:1	2 0,37 kW	G 3/4" 13 mm (dia. int.)	R 3/4"	G 3/4" 13 mm (dia. int.)	A
7	64	TM	4	70	4 20:1	2 0,37 kW	G 3/4" 13 mm (dia. int.)	R 3/4"	G 3/4" 13 mm (dia. int.)	A
7	32	TM	4	35	5 40:1	2 0,37 kW	G 3/4" 13 mm (dia. int.)	R 3/4"	G 3/4" 13 mm (dia. int.)	A
5	240	TM	6	175	1 8:1	2 0,37 kW	G 3/4" 18 mm (dia. int.)	R 3/4"	G 3/4" 18 mm (dia. int.)	B
5	128	TM	6	94	2 15:1	2 0,37 kW	G 3/4" 18 mm (dia. int.)	R 3/4"	G 3/4" 18 mm (dia. int.)	B
5	96	TM	6	70	4 20:1	2 0,37 kW	G 3/4" 18 mm (dia. int.)	R 3/4"	G 3/4" 18 mm (dia. int.)	B
5	48	TM	6	35	5 40:1	2 0,37 kW	G 3/4" 18 mm (dia. int.)	R 3/4"	G 3/4" 18 mm (dia. int.)	B
2	1000	UMS	10	175	1 8:1	2 0,37 kW	G 1 1/2" 30 mm (dia. int.)	R 1"	G 1 1/2" 30 mm (dia. int.)	C
4	520	UMS	10	94	2 15:1	2 0,37 kW	G 1 1/2" 30 mm (dia. int.)	R 1"	G 1 1/2" 30 mm (dia. int.)	C
5	390	UMS	10	70	4 20:1	2 0,37 kW	G 1 1/2" 30 mm (dia. int.)	R 1"	G 1 1/2" 30 mm (dia. int.)	C
5	180	UMS	10	35	5 40:1	2 0,37 kW	G 1 1/2" 30 mm (dia. int.)	R 1"	G 1 1/2" 30 mm (dia. int.)	C
5	350	UMS	4	175	1 8:1	2 0,37 kW	G 1 1/2" 30 mm (dia. int.)	R 1"	G 1 1/2" 30 mm (dia. int.)	C
5	188	UMS	4	94	2 15:1	2 0,37 kW	G 1 1/2" 30 mm (dia. int.)	R 1"	G 1 1/2" 30 mm (dia. int.)	C
5	140	UMS	4	70	4 20:1	2 0,37 kW	G 1 1/2" 30 mm (dia. int.)	R 1"	G 1 1/2" 30 mm (dia. int.)	C
5	70	UMS	4	35	5 40:1	2 0,37 kW	G 1 1/2" 30 mm (dia. int.)	R 1"	G 1 1/2" 30 mm (dia. int.)	C
5	440	UMS	5	175	1 8:1	2 0,37 kW	G 1 1/2" 30 mm (dia. int.)	R 1"	G 1 1/2" 30 mm (dia. int.)	C
5	236	UMS	5	94	2 15:1	2 0,37 kW	G 1 1/2" 30 mm (dia. int.)	R 1"	G 1 1/2" 30 mm (dia. int.)	C
5	176	UMS	5	70	4 20:1	2 0,37 kW	G 1 1/2" 30 mm (dia. int.)	R 1"	G 1 1/2" 30 mm (dia. int.)	C
5	88	UMS	5	35	5 40:1	2 0,37 kW	G 1 1/2" 30 mm (dia. int.)	R 1"	G 1 1/2" 30 mm (dia. int.)	C
5	530	UMS	6	175	1 8:1	2 0,37 kW	G 1 1/2" 30 mm (dia. int.)	R 1"	G 1 1/2" 30 mm (dia. int.)	C
5	284	UMS	6	94	2 15:1	2 0,37 kW	G 1 1/2" 30 mm (dia. int.)	R 1"	G 1 1/2" 30 mm (dia. int.)	C
5	212	UMS	6	70	4 20:1	2 0,37 kW	G 1 1/2" 30 mm (dia. int.)	R 1"	G 1 1/2" 30 mm (dia. int.)	C
5	106	UMS	6	35	5 40:1	2 0,37 kW	G 1 1/2" 30 mm (dia. int.)	R 1"	G 1 1/2" 30 mm (dia. int.)	C
3	750	UMS	8	175	1 8:1	2 0,37 kW	G 1 1/2" 30 mm (dia. int.)	R 1"	G 1 1/2" 30 mm (dia. int.)	C
5	380	UMS	8	94	2 15:1	2 0,37 kW	G 1 1/2" 30 mm (dia. int.)	R 1"	G 1 1/2" 30 mm (dia. int.)	C
5	290	UMS	8	70	4 20:1	2 0,37 kW	G 1 1/2" 30 mm (dia. int.)	R 1"	G 1 1/2" 30 mm (dia. int.)	C
5	141	UMS	8	35	5 40:1	2 0,37 kW	G 1 1/2" 30 mm (dia. int.)	R 1"	G 1 1/2" 30 mm (dia. int.)	C

DIAPHRAGME MULTIFONCTION PRIUS D À PRESSION ÉLEVÉE

1 l code PDMF 2 l bar	3 l l/h	t.d.p.	impulsion mm	spm	6 l réduction	tête de pompe l 7 l moteur	AISI316L raccord de tuyaux 4 l S
100	4	LM AP	1,5	175	1 8:1	2 0,37 kW	R 3/8"
100	2	LM AP	1,5	94	2 15:1	2 0,37 kW	R 3/8"
100	1,5	LM AP	1,5	70	4 20:1	2 0,37 kW	R 3/8"
50	17	MM AP	2	175	1 8:1	2 0,37 kW	R 1/2"
50	9	MM AP	2	94	2 15:1	2 0,37 kW	R 1/2"
50	5	MM AP	2	70	4 20:1	2 0,37 kW	R 1/2"
50	2,5	MM AP	2	35	5 40:1	2 0,37 kW	R 1/2"
30	28	NM AP	2	175	1 8:1	2 0,37 kW	R 1/2"
30	15	NM AP	2	94	2 15:1	2 0,37 kW	R 1/2"
30	10	NM AP	2	70	4 20:1	2 0,37 kW	R 1/2"
30	5	NM AP	2	35	5 40:1	2 0,37 kW	R 1/2"
30	76	SM AP	4	175	1 8:1	2 0,37 kW	R 1/2"
30	41	SM AP	4	94	2 15:1	2 0,37 kW	R 1/2"
30	30	SM AP	4	70	4 20:1	2 0,37 kW	R 1/2"
30	14	SM AP	4	35	5 40:1	2 0,37 kW	R 1/2"
20	170	TM AP	6	175	1 8:1	2 0,37 kW	R 3/4"
20	91	TM AP	6	94	2 15:1	2 0,37 kW	R 3/4"
20	68	TM AP	6	70	4 20:1	2 0,37 kW	R 3/4"
20	34	TM AP	6	35	5 40:1	2 0,37 kW	R 3/4"

PISTON MULTIFONCTION PRIUS P

1 | code

PPMF

2 | bar	3 | l/h	piston	impulsion mm	spm	6 | réduction	7 | moteur	tête de pompe | piston | PP | CÉRAMIQUE raccord de tuyaux	4 | D	AISI316L | AISI420 raccord de tuyaux	4 | E	Kit d'installation
10	24	14	15	175	1 8:1	2 0,37 kW	G 1/2" 12x18		R 1/2"		A
10	13	14	15	94	2 15:1	2 0,37 kW	G 1/2" 12x18		R 1/2"		A
10	10	14	15	70	4 20:1	2 0,37 kW	G 1/2" 12x18		R 1/2"		A
10	5	14	15	35	5 40:1	2 0,37 kW	G 1/2" 12x18		R 1/2"		A
10	80	25	15	175	1 8:1	2 0,37 kW	G 1/2" 12x18		R 1/2"		A
10	43	25	15	94	2 15:1	2 0,37 kW	G 1/2" 12x18		R 1/2"		A
10	32	25	15	70	4 20:1	2 0,37 kW	G 1/2" 12x18		R 1/2"		A
10	16	25	15	35	5 40:1	2 0,37 kW	G 1/2" 12x18		R 1/2"		A
10	130	32	15	175	1 8:1	2 0,37 kW	G 1/2" 12x18		R 1/2"		A
10	70	32	15	94	2 15:1	2 0,37 kW	G 1/2" 12x18		R 1/2"		A
10	52	32	15	70	4 20:1	2 0,37 kW	G 1/2" 12x18		R 1/2"		A
10	26	32	15	35	5 40:1	2 0,37 kW	G 1/2" 12x18		R 1/2"		A
10	210	40	15	175	1 8:1	2 0,37 kW	G 3/4" 18 mm (dia. int.)		R 3/4"		B
10	113	40	15	94	2 15:1	2 0,37 kW	G 3/4" 18 mm (dia. int.)		R 3/4"		B
10	84	40	15	70	4 20:1	2 0,37 kW	G 3/4" 18 mm (dia. int.)		R 3/4"		B
10	42	40	15	35	5 40:1	2 0,37 kW	G 3/4" 18 mm (dia. int.)		R 3/4"		B
10	320	50	15	175	1 8:1	2 0,37 kW	G 3/4" 18 mm (dia. int.)		R 3/4"		B
10	172	50	15	94	2 15:1	2 0,37 kW	G 3/4" 18 mm (dia. int.)		R 3/4"		B
10	128	50	15	70	4 20:1	2 0,37 kW	G 3/4" 18 mm (dia. int.)		R 3/4"		B
10	64	50	15	35	5 40:1	2 0,37 kW	G 3/4" 18 mm (dia. int.)		R 3/4"		B

1.6 Dimensions

Dimensions de la pompe

WEIGHTS AND DIMENSIONS ARE REFERRED TO MOTOR PUMPS WITH UM PUMP HEAD MOD.

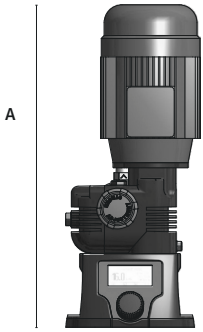

DIMENSIONS (mm)	
	UM (PP)
A	450
B	200
C	340
D	340
E	200
F	140
G	160
∅ Trous de fixation	8

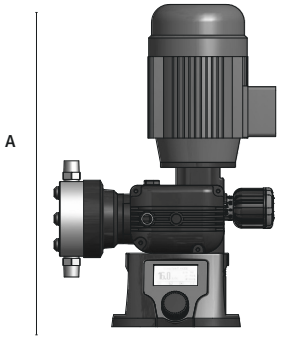

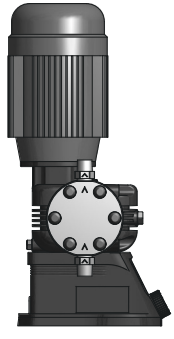

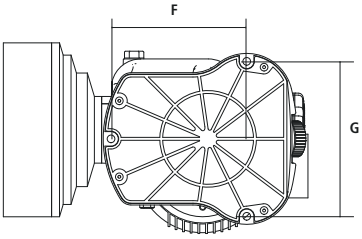

POIDS (kg)	
Tête de pompe en PP	16
Tête de pompe en SS	25

2. INSTALLATION

2.1 Précautions à l'installation

Avant de commencer l'installation, il est obligatoire de vérifier si toutes les précautions nécessaires à la sécurité de l'installateur ont été prises.

PROTECTION DE L'OPERATEUR
Toujours se conformer aux règles de sécurité en vigueur dans l'usine.
Utilisez les équipements de protections suivant lors de l'installation, la maintenance ou la réparation et ce tout particulièrement en présence de produits chimiques :

- **Masque de protection**
- **Gants de protection**
- **Lunettes de protection**
- **Bouchons ou casque de protection auditif**
- **Et tout équipement de protection relatif à l'utilisation du produit à doser.**

DECONNEXION DE L'ALIMENTATION ELECTRIQUE
Toujours débrancher physiquement l'alimentation du moteur que ce soit pour l'installation, la maintenance ou la réparation. Le non respect de cette consigne peut conduire à des blessures graves et même à la mort.

PROCEDUE D'INSTALLATION DE LA POMPE
Installez la pompe
- Dans un lieu sûr, fixée de sorte que les vibrations produites pendant son fonctionnement ne permettent aucun mouvement.
- A un endroit facile d'accès.
- En position horizontal.

Utiliser seulement du tubing compatible avec les produits à doser!

Voir "Tableau de compatibilité chimique" page 40.
Si le produit de dosage ne figure pas, merci de consulter le tableau de compatibilité en entier ou de contacter votre fabricant.

2.2 Etapes pour la mise en service

5 étapes pour la procédure d'installation:

1. Positionnement de la pompe
2. Mise en place de l'huile dans le réducteur
3. Raccordement hydraulique
4. Connection du cables
5. Démarrage

2.2.1 Positionnement de la pompe

La pompe doit être installée horizontalement à une hauteur MAXIMUM de 3 mètres par rapport à sa crépine d'aspiration.

Fixez la pompe via une boulonnerie adaptée.

Le point d'injection doit être plus haut que le réservoir de dosage afin d'éviter les siphonages : dans les cas contraires utilisez une **soupape de sécurité** sur la ligne d'injection.

2.2.2 Mise en place de l'huile

Les pompes sont livrées AVEC huile et avec un bouchon de transport.
Remplacer le bouchon de transport par le bouchon de remplissage et garder le bouchon de transport en cas de besoin d'un retour de matériel.
Lors de la mise en service de la pompe vous devez fermer avec le bouchon fournit à cet effet.

Remplir le réducteur d'huile via l'orifice de remplissage (voir Fig.1, vue de la PRIUS). Le volume nécessaire d'huile est de 0,3 litre. Voir le tableau ci-après pour connaître la compatibilité des huiles avec nos réducteurs.
Vérifiez le niveau d'huile régulièrement. Changez l'huile l'huile tous les 8000 à 10000 heures de fonctionnement.

Ne jamais faire fonctionner la pompe sans huile.

Tab. 2. Huiles utilisables avec nos réducteurs

MARQUE	MODELE
MOBIL	MOBILGEAR 632
SHELL	OMALA OIL 320
BP	ENERGOL GR-XP 320
IP	MELLANA OIL 320
ESSO	SPARTAN EP 320
AGIP	BLASIA 320

2.2.3 Raccordement Hydraulique

Ne jamais faire fonctionner la pompe avec la ligne d'aspiration et/ou la ligne d'injection
Bouchée : il en résulterait des dommages sur le moteur (surchauffe) et sur la membrane.

La ligne de d'aspiration doit être la plus courte possible et être dans le plan vertical de manière à éviter la formation de prise d'air.

Fig. 3. Raccordement des embouts

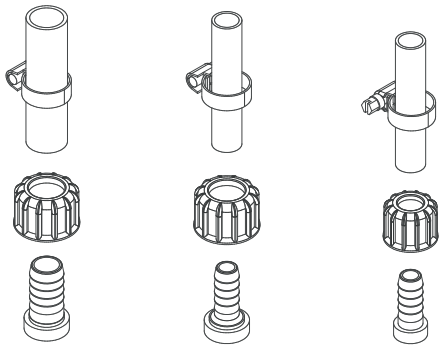

18x22 - 3/4" 13x16 - 3/4" 13x16 - 1/2"

Aspiration & injection doivent être dans le plan vertical

Serrez à la MAIN fermement
Ne pas utiliser d'outils de clés.

La ligne d'injection doit être maintenue par des entraves (collier, guides tubes rigides) pour éviter que les mouvements occasionnés par les secousses hydrauliques ne viennent endommager le tube ou les installations environnante.

2.2.4 Tête Doseuse

La tête dispose d'un robinet de purge manuel directement intégré sur la tête doseuse.

Pour l'amorçage de la pompe, se référer à la section ''5 AMORCAGE".

Il est permis de cintrer le tube de retour de purge.

Durant la procédure de calibration (''TEST") mettre le tube ed retour dans un BERCHER gradué.

2.2.5 Crépine

Une crépine filtrante est toujours recommandée. Celle-ci doit être dimensionnée pour permettre l'aspiration sans restriction et doit être positionnée à environ 10 cm du fond de bac.

2.2.6 Schémas d'installations typique

Fig. 4. installations typique

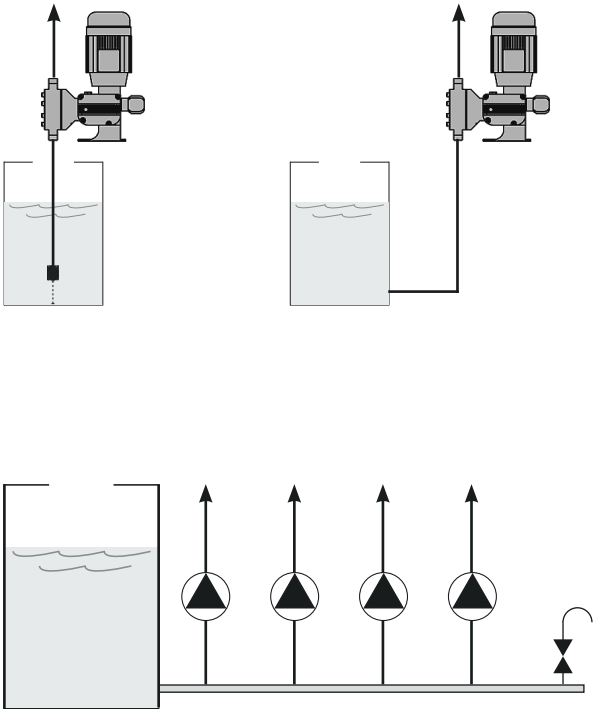

2.3 Rotation de la boite

La pompe peut être installée avec une double position de l'unité électronique (par défaut ou position de remplacement de la boite.
La position par default est indiquée dans la fig.2.

Fig. 2. . Par default pour une autre position : déplacer les vis de A à A1 et de B à B1.

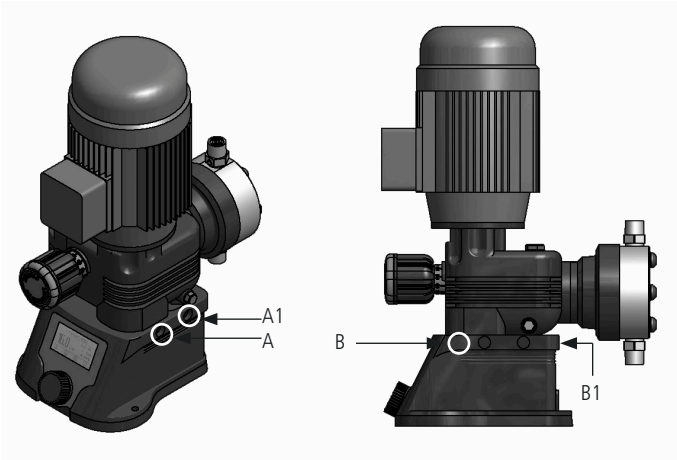

Pour changer l'emplacement de la boite

- Débranchez la prise électrique.
- Retirez le bouchon (A) sur le côté du boitier comme indiqué dans la fig. 6.
- Dévissez la vis de 6x70 avec une clé hexagonale (taille 5).
- Dévissez la vis M5x8 avec une clé à douille (2.5).
- Soulevez légèrement et faite tourner la partie supérieure de la pompe de 90° dans le sens inverse des aiguilles d'une montre, en faisant attention à ne pas tirer le cordon d'alimentation.
- Utilisez les mêmes vis sur les seconds trous de fixation A1 et B1.

La position finale est la fig.
:

Fig. 3. Alternative gear box position.

3. STAND-BY / INPUT / LEVEL

3.1 Entrée et sortie de la connection du cable de la sonde de niveau

MODBUS ou SEFL (en option)

Alarm connecteur 4 broches

Input/stand-by connecteur 5 broches

Level connecteur 2 broches

Si non utilisé, protéger les mini-fiches DIN avec le bouchon en caoutchouc

ENTREE/VEILLE

Branchez le câble gris (stand-by/entrée) au connecteur 5 broches de la pompe. Les couleurs des fils de veille/d'entrée sont :

1 Jaune : +12 V (10mA) - Effet Hall si besoin
2 Bleu : ENTREE (+) max 120Hz freq.
3 Marron : GND (-)
4 Blanc : EN VEILLE
5 Vert : GND (-)

INPUT

Cette entrée peut être utilisée comme suit :
comme compteur d'eau émetteur d'impulsions
comme compteur d'eau émetteur d'impulsions avec effet Hall
comme contact de démarrage pour le mode « BATCH »
comme entrée de tension pour le mode « VOLT »
comme entrée de courant pour le mode "mA"
comme entrée d'impulsion

NIVEAU

Connectez la sonde de niveau à l'entrée de niveau de la pompe.

ALARME

Connectez la sortie d'alarme.
Les couleurs des fils d'alarme sont :

1 jaune (contact N.F.)
2 Vert (commun)
3 Blanc (contact N.O.)
4 Bleu (n/a)

Capacité de sortie d'alarme : 24 VCA - 1A.

MODBUS (si demandé) Connecter MODBUS si présent. Les couleurs des fils MODBUS sont :

1 Jaune +RS485
2 Vert -RS485
3 bleu GND

SEFL

1 *BLANC* + SEFL
2 *NOIRE* - SEFL

4. MISE EN SERVICE

4.1 Démarrage

Toutes les opérations décrites précédemment doivent être faites.

1. Positionnement de la pompe.
2. Mise en place de l'huile.
3. Raccordement hydraulique.
4. Connection du cables
5. Réglage

⚠ La pompe pourrait prendre jusque 10 secondes avant de démarrer. Cela dépend de pente du moteur par rapport à sa pleine échelle de vitesse de travail

Tout en se conformant au chapitre " **INFORMATIONS GENERALES POUR LA SECURITE** " PAGE 4.

1. Démarrer la pompe à la pression minimum.
2. Réglez la course de pompe à 20%.
3. au bout de 5 minutes, augmentez graduellement la course de sorte à obtenir le débit d'injection désiré.

⚠ **Contrôlez que la pression d'injection soit bien compatible avec les caractéristiques de la pompe: si tel n'est pas le cas arrêtez la pompe immédiatement.**

Si la pompe ne dose pas:
a) Arrêter la pompe.
b) Faites un nouvel amorçage "section 5. AMORCAGE"
c) Refaite un essai.

4. Suivez périodiquement le dosage de la pompe.

5. AMORCAGE

5.1 Comment Amorcer la pompe

Lors de la première utilisation de la pompe ou après un long arrêt, il est nécessaire de procéder à l'amorçage hydraulique de la ligne.

Cela va permettre de chasser l'air contenu dans les tubes et la tête de pompes et c'est ce qui va permettre à la pompe de fonctionner correctement.

1. Connecter tous les tubes (aspiration, purge et injection).
2. Tourner le bouton de décharge pour ouvrir la vanne de décharge
3. Réglez la course de la pompe à 100%;
4. Choisissez l'icône AMORÇAGE dans le menu principal. Cela peut prendre quelques secondes avant que les pompes commencent le compte à rebours (Cela dépend de pente du moteur par rapport à sa pleine échelle de vitesse de travail)
5. Lorsque le liquide passe (sans bulle) par le tube de purge, fermez le robinet de purge.
6. Passez à l'état de fonctionnement standard.

L'amorçage peut être également nécessaire lorsqu'apparaît des bulles le long de la ligne d'aspiration et/ou d'injection.

6. RÉGLAGE

6.1 Principe de basee

Réglage principal du codeur

Choisir un menu	Tourner sur l'encodeur sur les options du menu.
Entrer dans le menu	Appuyer sur l'encodeur dans les options du menu, pour afficher les options disponibles.
Confirmer une sélection	Appuyer sur l'encodeur pour enregistrer le réglage.
Retour à l'écran d'accueil	Appuyer avec l'encodeur sur l'onglet HOME.
Retour à la précédente option	Appuyer avec l'encodeur sur l'onglet retour.
Entrer une valeur (numérique)	Appuyer avec l'encodeur sur la valeur, le tourner dans le sens d'une aiguille d'une montre pour augmenter ou dans le sens inverse pour diminuer. Appuyer pour choisir …

Les données sont sauvegardées chaque fois que vous revenez sur HOME ou appuyer sur l'onglet RETOUR.

Chaque session a une temporisation automatique au bout de 60 secondes, puis l'écran Home sera affiché.

Au premier tour, réglez la langue. La langue peut être modifiée ultérieurement dans les menus REGLAGES / MENU LONG / SETUP / LANGUAGE.

6.2 Display icon

ACCUEIL / SAUVEGARDE POSITION

Amorçage

STATISTIQUE

PARAMETRE

OFF

RETOUR/SAUVEGARDE

Démarrage

STOP

RESET

SAUVEGARDE

Bouton de la longueur de course

% PLAGE DE TRAVAIL

MODE PARTIALISEE
(La pompe partialise le dosage si le debit descend en dessous de 15%).

ALARME D'ALERTE / STAND-BY

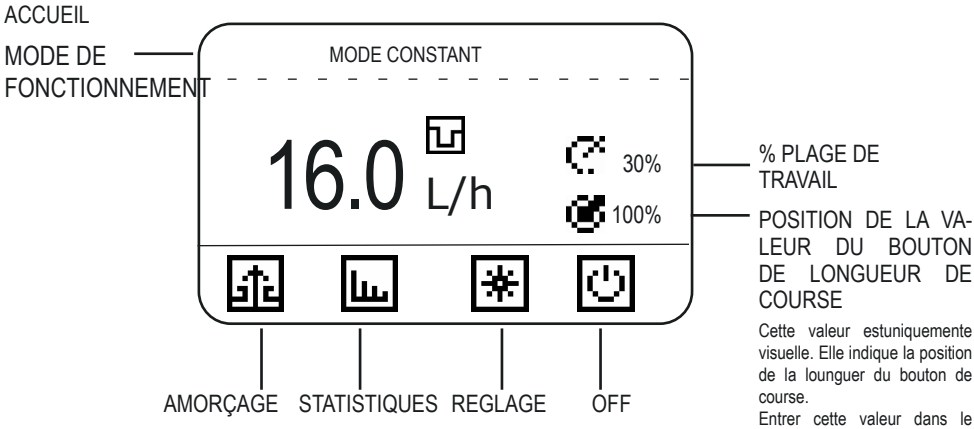

* à partir du menu "VIEW" (réglages complets), il est possible de régler l'affichage entre "%" comme unité principale et "l/h" ou "l/h" comme unité principale et "%".

AMORÇAGE

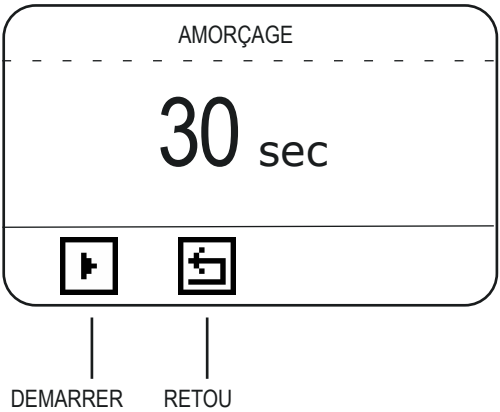

DEMARRER: Pour mettre en route l'amorçage. La pompe peut prendre jusqu'à 10 secondes avant le début de l'amorçage.

Le bouton STOP, arête et réinitialise le compteur (valeur par défaut 30sec.)

STATISTIQUES

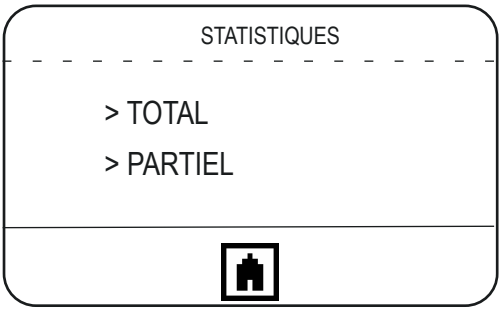

> TOTAL

> PARTIEL

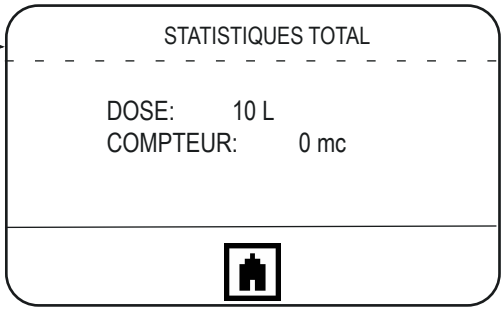

DOSE : QUANTITÉ TOTAL DE DOSAGE (max 999.999.999 L)
COMPTEUR: COMPTEUR D'EAU (MÈTRE CUBE D'EAU)

POUR RÉINITIALISER TOUS LES COMPTEURS VOIR LE MENU PARAMETRE PAR DEFAUT : REGLAGES / MENU ETENDU / PARAMETRE / PARAMETRE PAR DEFAUT

> TOTAL

> PARTEL

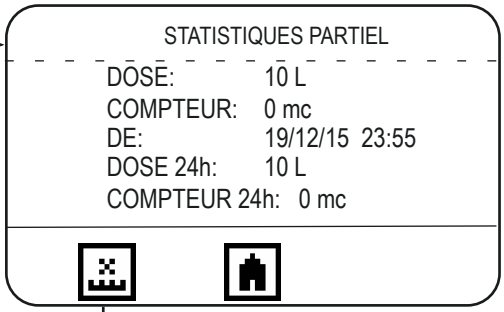

REINITIALISER

DOSE: QUANTITÉ TOTAL DOSÉ (max 999.999.999 L)
COMPTEUR: COMPTEUR D'EAU (MÈTRE CUBE D'EAU)
DE: DATE ET HEURE DES DERNIÈRES STATISTIQUES RELEVÉES
DOSE 24H: QUANTITÉ DOSÉ LA VEILLE (ENTRE 00:00 ET 23.59 DU JOUR PRÉCÉDENT).
COMPTEUR 24H: COMPTEUR D'EAU (ENTRE 00:00 ET 23.59 DU JOUR PRÉCÉDENT). POUR RÉINITIALISER LES COMPTEUR APPUYER SUR L'ONGLET REINITIALISER

REGLAGES

Les réglages ont une temporisation de 60 secondes avant d'être pris en compte, revenir à l'écran d'accueil.

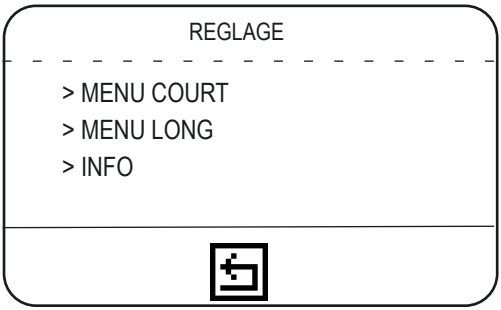

> MENU COURT
> MENU LONG
> INFO

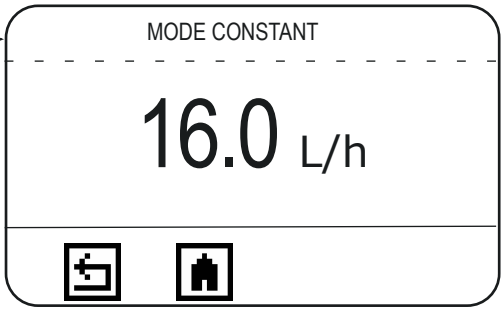

MENU COURT

Ce menu permet de modifier les valeurs du mode de fonctionnement sans entrer dans les paramètres du menu long

> MENU COURT
> MENU LONG
> INFO

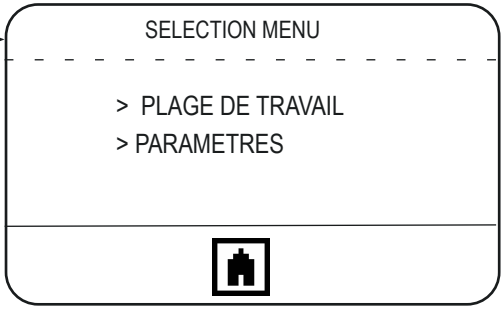

MENU LONG

Ce menu permet de régler le mode fonctionnement de la pompe et de définir tous les réglages.

> MENU COURT

> MENU LONG ▶ MODE DE FONCTIONNEMENT SETUP ▶

> INFO

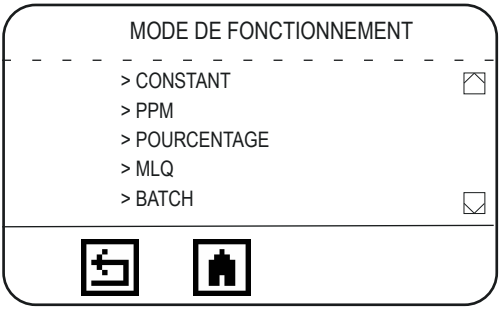

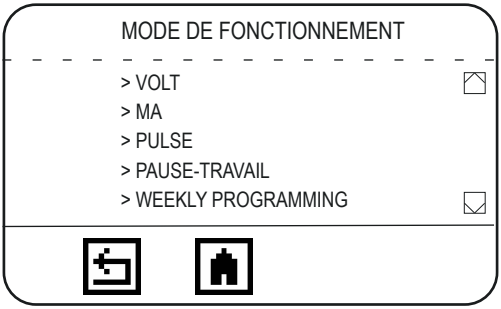

	PARAMÈTRES POUR DÉFINIR		NOTE	QUAND
CONSTANT	L/H: LITRES/HEURES		la pompe dose à une vitesse constante	pour doser une quantité standard de produit chimique régulièrement.
PPM	PPM:1.00 (max 9999.99) CONCENTRATION:10.0%		le débit de dosage est déterminé par les impulsions du compteur d'eau, ppm, et par la concentration du produit chimique (%)	Lorsque vous utilisez un signa externe à partir d'un compteur.
POURCEN-TAGE	POURCENTAGE:1.00 (max 100.00) CONCENTRATION:10.0%		Le débit de dosage est déterminé par les impulsions d'un compteur, par le pourcentage et par la concentration du produit chimique.	Lorsque vous utilisez un signa externe à partir d'un compteur.
MLQ	MLQ:1.00 (max 1000.00) CONCENTRATION:10.0%		Le débit de dosage est déterminé par les impulsions d'un compteur sur la base du MLQ fixés (millilitres par quintal), et par la concentration du produit chimique.	Lorsque vous utilisez un signa externe à partir d'un compteur.
BATCH	DEMARAGE : MANUEL QUANTITE : 10.0 L (ONGLET DÉMARRAGE POUR LE DOSAGE MANUEL)	DEMARAGE : MANUEL QUANTITE : 10.0 CONTACT: N.C. (OR N.O.)	Mode Manuel : pour dose rune quantité à la fréquence max (démarrage manuel) Mode Externe : Le signal d'un contact externe démarre la pompe pour doser la quantité de produit à la fréquence max.	Ce mode permet de démarrer le dosage après que la pompe ai reçu un signal externe ou manuel.
VOLT	HAUTE:10.0 V 999.9 L/H BASSE: 0.0 V 0.0 L/H		En mode tension, la pompe dose proportionnellement entre les valeurs basses et hautes tensions. En mode de fonctionnement VOLT, la valeur d'entrée de tension est indiquée sur le menu principal (en haut à droite)	Ce mode est utilisé avec des régulateurs avec une sortie proportionnelle à la tension.
MA	HAUTE:20.0 mA 999.9 L/H BASSE: 0.0 mA 0.0 L/H		En mode tension, la pompe dose proportionnellement entre les valeurs basses et hautes mA. En mode de fonctionnement mA, la valeur d'entrée est affichée sur le menu principal (en haut à droite).	Ce mode est utilisé avec des régulateurs avec une sortie proportionnelle à la en mA

PULSE	HAUTE:180 p/m 999.9 L/H BASSE: 0 p/m 0.0 L/H		La pompe dose proportionnellement entre les valeurs basses et hautes impulsions par minute. En mode de fonctionnement Pulse, la valeur d'entrée est affichée sur le menu principal (en haut à droite).	Ce mode est utilisé avec des régulateurs avec une sortie impulsion
PAUSE-TRAVAIL	PLAGE DE TRAVAIL: 60 MIN (MAX 900) PAUSE : 60 MIN (MAX 900) QUANTITE : 999.9 L/H 100%		La pompe dose la quantité fixée pendant la plage de travail. Le cycle pause-travail se répète régulièrement et démarre avec la plage de travail. Dans l'onglet ACCUEIL, en haut à droite, la quantité lors de la plage de travail sera affichée. Si les paramètres sont incohérents (ex : la quantité de dosage en 60 min est supérieur à la capacité de la pompe), les valeurs sont automatiquement réglé en capacité et fréquence maximal. % de la capacité est basé sur la capacité de la pompe réglé.	Dans ce mode, la pompe fait la quantité (La fréquence de travail ne peut pas être inférieure à 15%.) réglé pendant la plage de travail.
PROGRAMME HEBDOMADAIRE	◉ PROGRAMME 1 ○ ... ○ PROGRAMME 24	Start: hh:mm Duration: 00h 00m Quantity: 2,5 l 15% ◉ Dimanche ○ Lundi ○ ... ◉ Samedi	Réglez les programmes (jusqu'à 24). Pour chaque programme, réglez l'heure de début, la durée, la quantité à doser, et les jours. La pompe dose alors la quantité définie sur le temps paramétré. La durée ne peut pas être toute la journée. La quantité minimale est calculée en fonction de la capacité de la pompe. Ne pas faire chevaucher les programmes.	Ce mode est utilisé pour une activité de dosage hebdomadaire. La fréquence de travail ne peut pas être inférieure à 15%.

6.4 Partialisée Plage de travai

Lorsque le débit de la pompe est de moins de 15 % du débit max., l'icône apparait sur l'écran et la pompe se met en mode de travail partiel : La pompe fonctionne à 30 % de sa capacité et partialise la plage de travail jusqu'à atteindre le montant demandé.
Le débit minimum est de 1 %. Moins de 1 % la pompe ne fonctionne pas.

> MENU COURT

> MENU LONG

> INFO

MODE DE FONCTIONNEMENT

SETUP

SETUP

> CAPACITE DE LA POMPE

> TEST

> ALARME DE NIVEAU

> ENTREE EN ATTENTE

> COMPTEUR DE NIVEAU

SETUP

> ETEINDRE

> SURDEBIT

> UNITE DE MESURE

> DATE & HEURE

> LANGUAGE

SETUP

> DELAI DE MISE SOUS

> MOT DE PASSE

> SORTIE D'ALARME

> CONTRAST DE L'ECRAN

> PARAMETRE PAR DEFAULT

	PARAMÈTRES POUR DÉFINIR		NOTE
CAPACITE DE LA POMPE	DEBIT : 999.9 L/H CC/MIN : 16665.00 LONGUEUR DE COURSE : 100%		Réglage de la capacité par default de la pompe est inscrit sur l'étiquette de la pompe
TEST	60 SEC		Exécution des tests pour vérifier de la capacité de la pompe (fréquence max)
ALARME DE NIVEAU	ARRÊT APRÈS: 10.0 L CONTACT: N.O.		L'alarme de niveau est une pré-alarme sur le niveau de réservoir. Pour éteindre l'alarme, il faut remplir le réservoir. L'alarme de niveau fixé sur 0 L arrête la pompe. Vous pouvez définir le contact N.O. ou N.C.
ENTREE EN ATTENTE	DESACTIVE ○ STAND-BY ○ ENTRE EXTERNE ◉	CONTACT: N.O. QUANTITY: 149.9 l/h 15%	Signal externe connecté en stand-by entrée peut être: - désactivé - activé (définir le contact N.O. ou N.C.). - Entrée de signal externe (DOSE). Un signal externe commence dosage constant d'une certaine quantité par heure (QUANTITy). Dans ce cas, le mode de travail affiché est EXT CONSTANT. Vous pouvez définir le contact N.O. ou N.C.
COMPTEUR DE NIVEAU	L/impulsion: 1.0 [gal/ impulsion: 1.0]	impulsion: /L: 1.0 [impulsion: /gal: 1.0]	Ce menu permet de définir les fonctions du compteur. L est possible d'entrer le nombre des impulsions/litre ou litre/impulsions produite par le compteur d'eau. Cette valeur détermine le taux de dosage en PPM/ MLQ/Plage de travail
ETEINDRE	10 SEC		Établit le temps après lequel, si la pompe ne détecte plus les impulsions d'entrée, elle s'arrête (MIN5, MAX120)
SURDEBIT	ALARME D'ARRET	ALARME DE TRAVAIL	Le surdébit génère une alarme (affiché dans le menu principale) qui peu arrêter ou non la pompe. Le surdébit peut être mis en place dans le mode de travail PPM ou POURCENTAGE ou MLQ ou BATCH. En PPM ou POURCENTAGE ou MLQ l'alarme de surdébit se met en action lorsque le taux de dosage dépasse la capacité de la pompe. Dans le mode travail BATCH, l'alarme s'actionne lorsque la pompe reçoit un signal externe pendant le dosage.
UNITE DE MESURE	LITRES	GALLONS	
DATE & HEURE	Format: dd/mm/yy 24 Date: Saturday 26/12/15 time: 04:01:19	Format: mm/dd/yy 12 Date: Saturday 12/26/15 time: 04:01:19 am	Modification de la date et de l'horloge, les statistiques partielles seront réinitialisés

LANGUAGE	IT - EN - FR - DE - ES - PT		Choisissez la langue
DELAI DE MISE SOUS	00 min		DELAI DE MISE SOUS TENSION : délai de mise en marche de la pompe. Le délai peut être réglé entre 0 et 10 minutes. Il est possible d'arrêter le délai de mise sous tension.
MOT DE PASSE	MOT DE PASSE ADMINISTRATEUR NOUVEAU MOT DE PASSE 0 _ _ _	> ADMINISTRATEUR > UTILISATEUR	La pompe par default est sans mot de passe. Insérer le mot de passe : la première fois que vous définissez le mot passe de l'administrateur. Une fois le mot de passe de l'administrateur défini, vous pouvez choisir un mot de passe utilisateur. Sortir de ce menu et entrer à nouveau pour définir le mot de passe de l'utilisateur. Réinitialiser le mot de passe dans les paramètres par défaut.
ALARM OUTPUT	CONTACT N.C.(or N.O.) NIVEAU ○ STAND BY ○ SURDEBIT ○	CONTACT N.C.(or N.O.) NIVEAU ◉ STAND BY ◉ SURDEBIT ◉	SORTIE D'ALARME gére l'état de sortie (N.O. or N.C.): - NIVEAU : Fin de produit; - STAND-BY: Arrêt de la pompe; - SURDEBIT: Dépassement de la fréquence de fonctionnement en PPM ou POURCENTAGE ou MLQ ou par réception d'un signal externe au cours du dosage dans le mode de travail BATCH.
CONTRAST DE L'ECRAN	▬		Régler la luminosité de l'écran
PARAMETRE PAR DEFAULT	OUI	NON	Les paramètres par défaut correspondent à toutes les valeurs comme lors de la sortie de fabrication
MODBUS *(EN OPTION)*	ID: 1 BAUD RATE: 9600 FORMAT 8N1 (default)		Configurer ID (1 to 255). Configurer communication speed: 2400/4800/9600/19200/38400/115200. Configurer format.

6.5 Paramètre de capacité de la pompe

Réglage par défaut de la capacité de la pompe est inscrit sur la plaquette de la pompe

Les valeurs définies dans le menu CAPACITE DE LA POMPE (REGLAGE COMPLET/ REGLAGE / CAPACITE DE LA POMPE) conduisent le mode de fonctionnement de la pompe.

NOTE:

La valeur définie dans la rubrique « CAPACITE DE LA POMPE / REGLAGE DE COURSE » ne change pas automatiquement en tournant le bouton du réglage de course.

La pompe peut prendre jusqu'à 10 secondes avant le début de toute opération (Amorçage, essai de fonctionnement, etc.).

> MENU COURT

> MENU LONG

> INFO ▶ ALARMES ▶
RELEASE

Pour visualiser les alarmes actives, allez dans REGLAGE / INFO / ALARME.

L'Icône ⚠ dans le menu principal indique qu'il y a une ou plusieurs alarmes actives ou stand-by

Tab. 3. Gestion des alarmes

ALARME	PROBLEME RENCONTRES	SOLUTIONS POSSIBLES
NIVEAU	Fin du produit	Remettre du produit dans le réservoir
SURDEBIT	Fréquence de travail de la pompe dépasse la valeur indiquée sur l'étiquette	Vérifier les paramètres. Vérifier la capacité de la pompe. Eteindre et rallumer la pompe
HAUTE TENSION	La tension d'alimentation dépasse la valeur indiquée sur l'étiquette	Vérifier que l'alimentation correspond à celle indiqué sur l'étiquette. Eteindre et rallumer la pompe.
BASSE TENSION	La tension d'alimentation est inférieure à la valeur indiquée sur l'étiquette. Si en deux minutes, vous rencontrez au moins 5 alarmes LOW VOLT, la pompe arrête.	
DÉFAUT USINE	Blocage soudain de la pompe ou du moteur.	Vérifier et corriger le problème qui a causé l'arrêt du moteur. Éteignez et sur la pompe ou débrancher et rebrancher l'alimentation.

7. CABLAGE ELECTRIQUE

7.1 Vérifications préalables

⚠ LE CÂBLAGE ÉLECTRIQUE DOIT ÊTRE FAIT PAR UNE PERSONNE HABILITEE ET DANS LES STRICTES RÈGLES EN VIGUEURS

Avant d'effectuer le câblage, vérifiez les points suivants:

1. **Vérification des données techniques sur la plaque signalétique.**
   S'assurer que les tensions électriques requises par la pompe sont compatibles avec le réseau.

2. **Vérification de la terre.**
   La carcasse de la pompe doit être reliée à une terre conforme aux normes en vigueurs.

3. **Installation d'un disjoncteur de protection.**
   La pompe doit être protégée par une protection sur l'alimentation du moteur (de type disjoncteur différentiel).

4. **Vérification du câble.**
   Vérifiez que la section de câble d'alimentation soit compatible avec la puissance requise par le moteur de la pompe.

5. **Vérification du sens de rotation de la pompe (en cas de remplacement du moteur) .**
   Démarrer la pompe pour vérifier le sens de rotation du moteur. Il doit être identique à celui indiqué par la flèche gravée sur capot de protection du ventilateur du moteur. Si ce n'est pas le cas re-câblez le moteur conformément au plan de câblage fourni à la section ci-après ''3.2 Plan de câblage"

7.2 Plan de câblage

CABLAGE TRIANGLE "Δ"

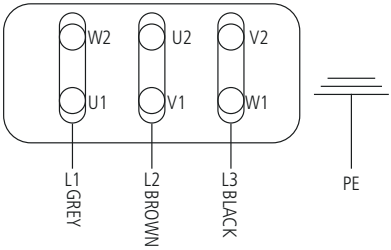

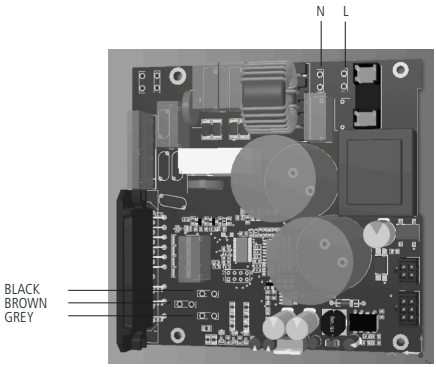

8. MAINTENANCE

8.1 Plan de maintenance

Avant de procéder à la maintenance, l'opérateur doit avoir connaissance des règles de sécurité édictées, au risque sinon de s'exposer à des blessures graves.

PROTECTION DE L'OPERATEUR
Toujours se conformer aux règles de sécurité en vigueur dans l'usine.
Utilisez les équipements de protections suivant lors de l'installation, la maintenance ou la réparation et ce tout particulièrement en présence de produits chimiques :
- **Masque de protection**
- **Gants de protection**
- **Lunettes de protection**
- **Bouchons ou casque de protection auditif**
- **Et tout équipement de protection relatif à l'utilisation du produit à doser.**

DECONNEXION DE L'ALIMENTAYION ELECTRIQUE
Toujours débrancher physiquement l'alimentation du moteur que ce soit pour l'installation, la maintenance ou la réparation. Le non-respect de cette consigne peut conduire à des blessures graves et même à la mort.

La maintenance doit être réalisée par du personnel dûment habilité et qualifié pour opérer en conformité avec les règles de sécurités en vigueur.

Avant toute opération de maintenance ou après un long arrêt, purgez et nettoyez l'intégralité de la ligne hydraulique de sorte à ce qu'il ne reste plus de produit chimique.

Utilisez uniquement des pièces d'origines.

8.2 inspections de maintenance

Le plan de maintenance décrit ci-après inclue les opérations suivantes :
- Inspections routinières
- Inspections tous les 3 mois
- Inspections annuelles

Ces intervalles doivent être raccourcis dans le cas de produits chimique abrasifs ou très fortement corrosifs.

Maintenance & inspection routinière
Réalisez ces action dès lors que vous intervenez sur la pompe :
- Inspectez les joints. Vérifiez qu'il n'y a aucune fuite.
- Vérifiez le câblage électrique
- Vérifiez le niveau et l'état de l'huile via le niveau à glace
- Vérifier l'absence de bruits anomaux et les fortes vibrations (niveau de bruit admis 78 dbA; ± 5 dB).
- Vérifiez l'intégrité des tubes.
- Contrôlez la pression d'injection
- Contrôler les températures (température max moteur 70°C; tête doseuse 40°C max.)
- Contrôlez la présence de corrosion sur la pompe et sur les raccordements des tubes.

Inspection des 3 mois
- Vérifiez le serrage de toutes les vis.
- Vérifiez l'absence de suintement sur la tête doseuse.

Inspection annuelle
Réalisez ces inspections une fois par an:
- contrôlez le débit de la pompe (par rapport à la plaque signalétique).

- Contrôler la pression de la pompe (par rapport à la plaque signalétique).
- Contrôlez la puissance absorbée par la pompe (par rapport à la plaque signalétique).
- Changez l'huile du réducteur ou tous les 8.000 à10.000 heures (au premier des 2 termes échu).
- Raccourcir la durée d'utilisation de l'huile en cas d'utilisation dans des ambiances salines et ou chauffées au-delà de 38°C.

Si la pompe n'est plus dans les performances attendues et que les conditions du process sont restées inchangées ; réalisez les opérations suivantes :

1. Démontez la pompe.
2. Inspectez la tête, la membrane et les clapets .
3. Replacez les pièces usées

8.3 Procédure pour éteindre l'appareil

CETTE PROCÉDURE DOIT ÊTRE EFFECTUÉE PAR DU PERSONNEL QUALIFIÉ ET AUTORISÉ

PROTECTION DE L'OPÉRATEUR

Utilisez un équipement de sécurité en accord avec les réglementations de l'entreprise.
Utilisez cet équipement dans la zone de travail Durant l'installation, le service et lors de la manipulation de produits chimiques.

- Masque de protection
- Gants de protection
- Lunettes de sécurité
- Bouchons d'oreilles
- Autres dispositifs de sécurité, si nécessaire.

Il est nécessaire d'éteindre la pompe avant toutes opérations de maintenance ou Durant de long temps d'arrêt de fonctionnement.
Débranchez l'alimentation du moteur et assurez-vous qu'il ne puisse pas être redémarré.

Dépressurisez le système. Le liquide peut fuir par éclaboussement.

Enlever le produit chimique de la tête de pompe.
Libérer la pression.
Rincer la tête de pompe et nettoyer toutes les vannes.

8.4 Procédure de remplacement de la batterie

DEBRANCHER L'ALIMENTATION
Toujours débrancher l'alimentation du moteur avant d'effectuer cette procédure. Le maintien en tension de la pompe peut entrainer des blessures physiques graves.

Cette procédure doit être effectuée par des personnes qualifies et autorisés en accord avec la règlementation locales.

- Débranchez l'alimentation électrique.
- Dévissez les 4 vis sous la pompe et retirer la base.
- Repérez l'emplacement de la batterie derrière l'écran
- Avec un tournevis enlever la batterie de sa fente
- Remplacez par une nouvelle (3V) en respectant la polarité (+/-) comme indiqué sur la fente.
- Fermez la pompe à l'aide de la base et de ses 4 vis.

9. RESOLUTION DE PROBLEMES

Tab. 4. Table de résolutions des problèmes

PROBLEM	CAUSE	REMEDY
La pompe ne débite pas de produit ou trop peu.	Fuite sur clapet d'aspiration ou bouchage de celui-ci.	Nettoyer ou remplacer le clapet d'aspiration.
	Fuite sur clapet le tube d'aspiration ou bouchage de celui-ci.	Remplacez le tube d'aspiration
	Présence de bulles dans la tête ou dans le la ligne d'aspiration.	Purger la pompe comme décrit dans la section 5.1 ''amorçage de la pompe".
	Viscosité trop élevée.	Augmenter les diamètres des tubes ou contactez le fabricant.
	Hauteur d'aspiration trop grande.	Réduisez la hauteur.
	Crépine d'aspiration obstruée.	Nettoyez la crépine.
Moteur et/ou tête doseuse présentant une température trop élevée.	Mauvais câblage ou faux contact électrique.	Vérifiez l'intégralité de la ligne électrique.
	Pression trop élevée	Installez une vanne de décharge
	Ligne d'injection bouchée.	Recherchez le bouchon et l'enlever
	Niveau trop bas	Refaire le niveau d'huile
Fuite de liquide autour de la pompe doseuse	Rupture de la membrane	Contactez le fabricant pour procéder au remplacement de la membrane.
L'écran fait de la lumière mais aucun texte n'apparait	Batterie d'affichage faible	Remplacez la batterie d'affichage. Elle est située sur la carte du circuit imprimé sous l'écran

Si votre problème ne peut pas être résolu par le tableau ci-dessus; contactez le service après-vente avant de procéder au retour de la pompe

9.1 Service après-ventes

Avant de retourner la pompe il est nécessaire de purger et de nettoyer celle-ci. S'il risque de rester du produit chimique et à fortiori si celui-ci s'avère dangereux; il est ASBOLUMENT nécessaire d'en informer le service après-vente via la FICHE DE RETOUR APRES-VENTE.

Enlevez l'huile et remplacez le bouchon de fonctionnement par celui de transport.

Tout manquement à cette règle et qui entraînerait des dommages aux personnels ou aux installations pourront engager la responsabilité (y compris pénal) du client nous ayant retourné ladite pompe.

PRIUS D 010060

1060: l/h 60 bar 10
Corpo pompa / Pump head mod. NM

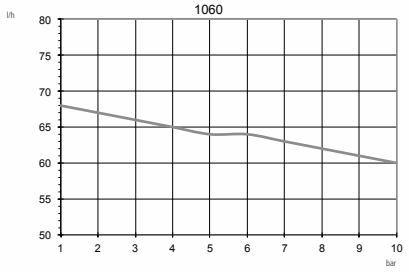

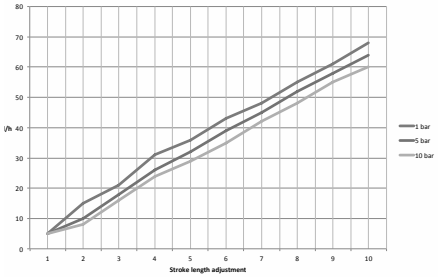

PRIUS D 010030

1064: l/h 30 bar 10
Corpo pompa / Pump head mod. NM

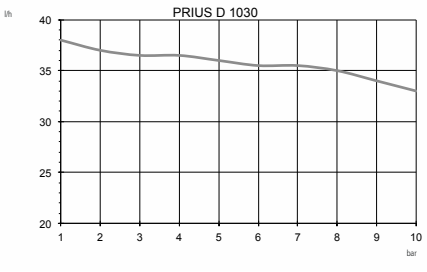

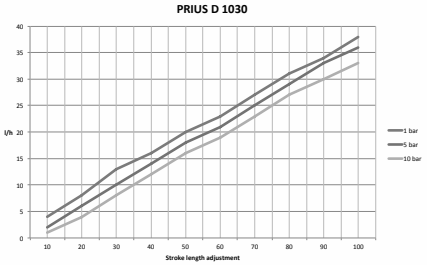

PRIUS D 010024

1024: l/h24 bar 10
Corpo pompa / Pump head mod. NM

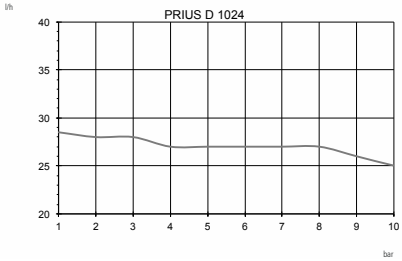

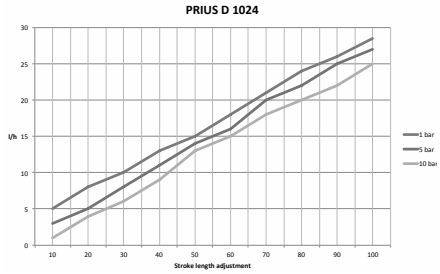

PRIUS D 010012

1012: l/h 12 bar 10
Corpo pompa / Pump head mod. NM

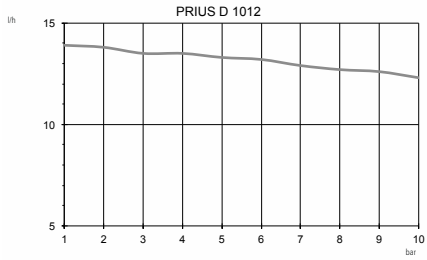

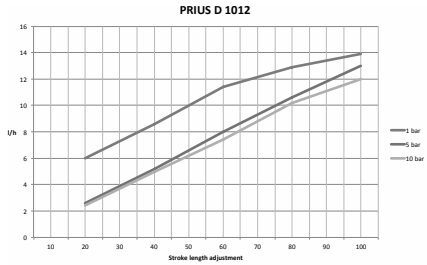

PRIUS D 010016

1016: l/h 16 bar 10
Corpo pompa / Pump head mod. NM

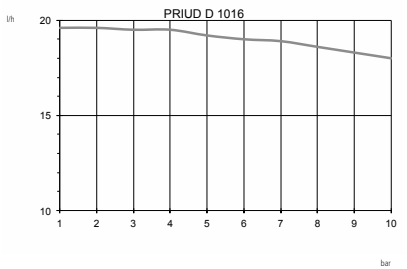

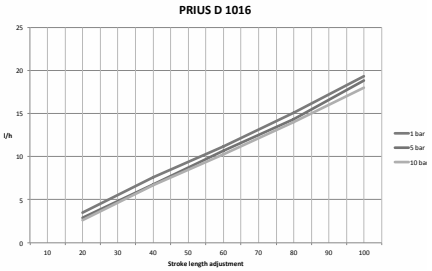

PRIUS D 010105

10105: l/h 105 bar 10
Corpo pompa / Pump head mod. TM

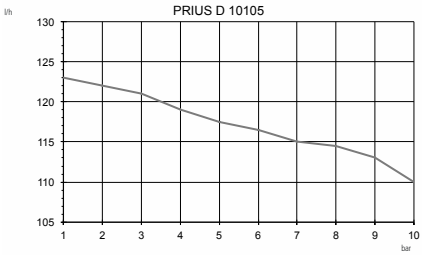

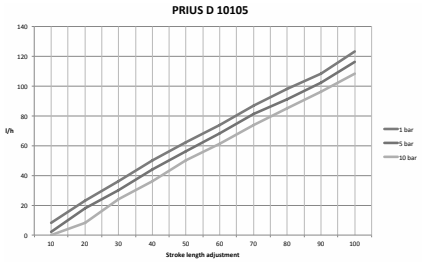

PRIUS D 010056

1056: l/h 56 bar 10
Corpo pompa / Pump head mod. TM

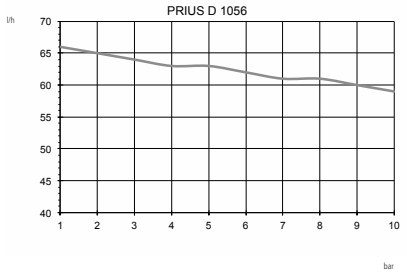

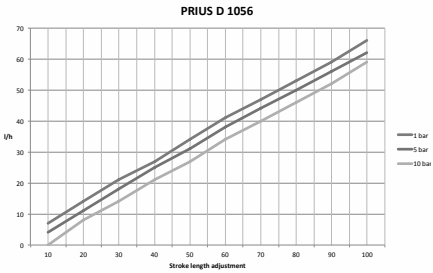

PRIUS D 010042

10042: l/h 42 bar 10
Corpo pompa / Pump head mod. TM

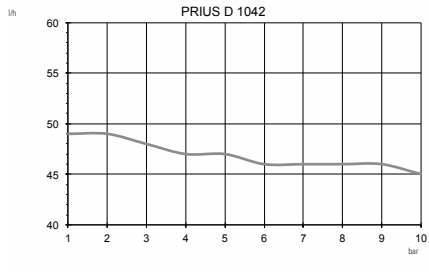

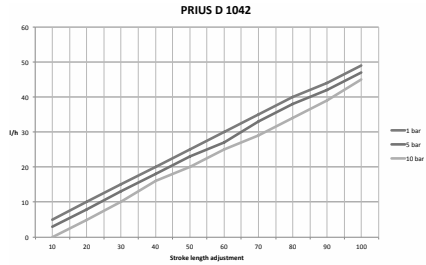

PRIUS D 005240

005240: l/h 240 bar 5
Corpo pompa / Pump head mod. TM

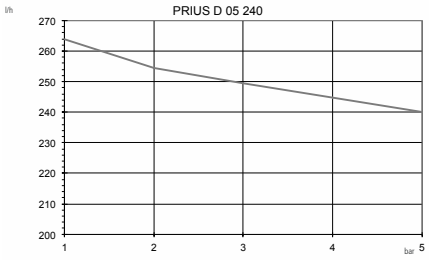

PRIUS D 005350

05350: l/h 350 bar 5
Corpo pompa / Pump head mod. UM

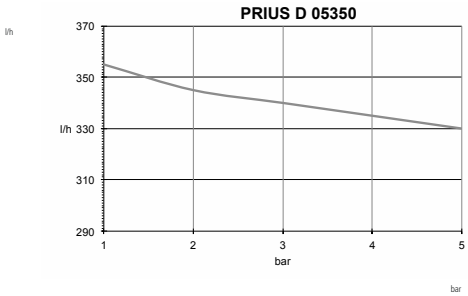

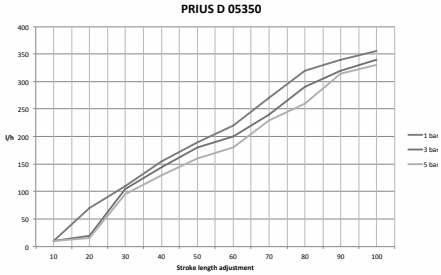

PRIUS D 005188

05188: l/h 188 bar 5
Corpo pompa / Pump head mod. UM

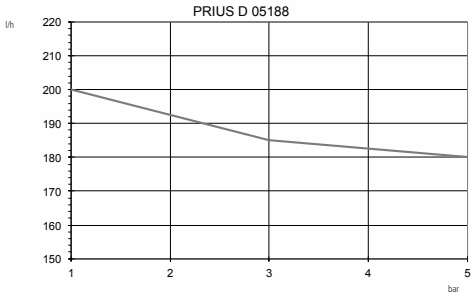

PRIUS D 005440

05540: l/h 440 bar 5
Corpo pompa / Pump head mod. UM

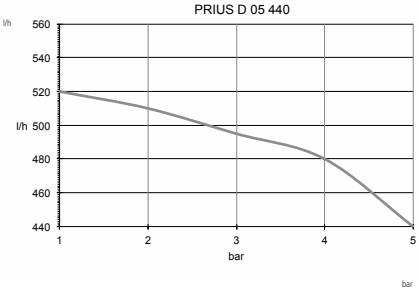

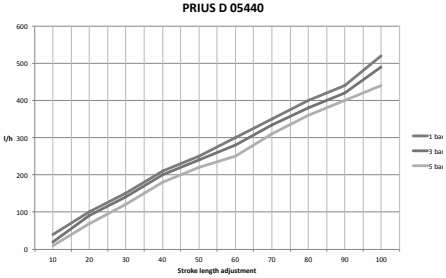

PRIUS D 003750

03750: l/h 750 bar 3
Corpo pompa / Pump head mod. UM

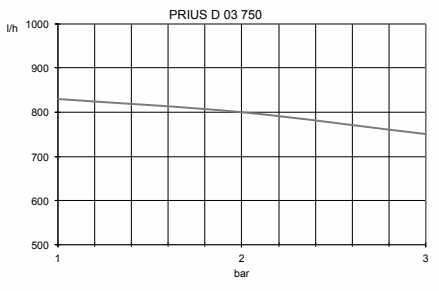

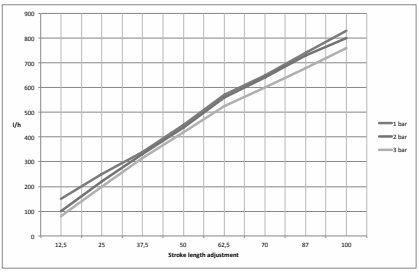

PRIUS D 003750

03750: l/h 750 bar 3
Corpo pompa / Pump head mod. UM

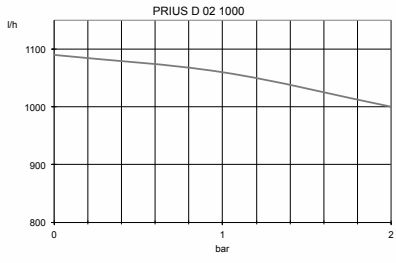

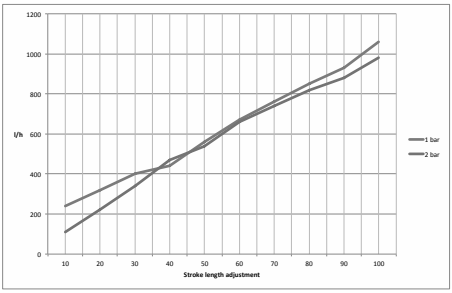

10. TÊTE DOSEUSE EN UMS

Lors du serrage de la bague sur la vanne du corps de pompe UMS, maintenir la vanne immobile d'une main et serrer la bague de l'autre afin d'éviter toute rotation ou contrainte mécanique. Serrer uniquement à la main, sans utiliser d'outils.

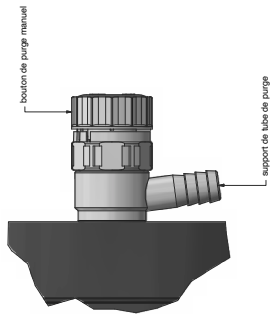

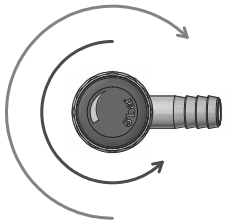

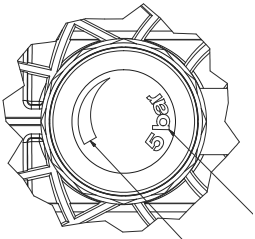

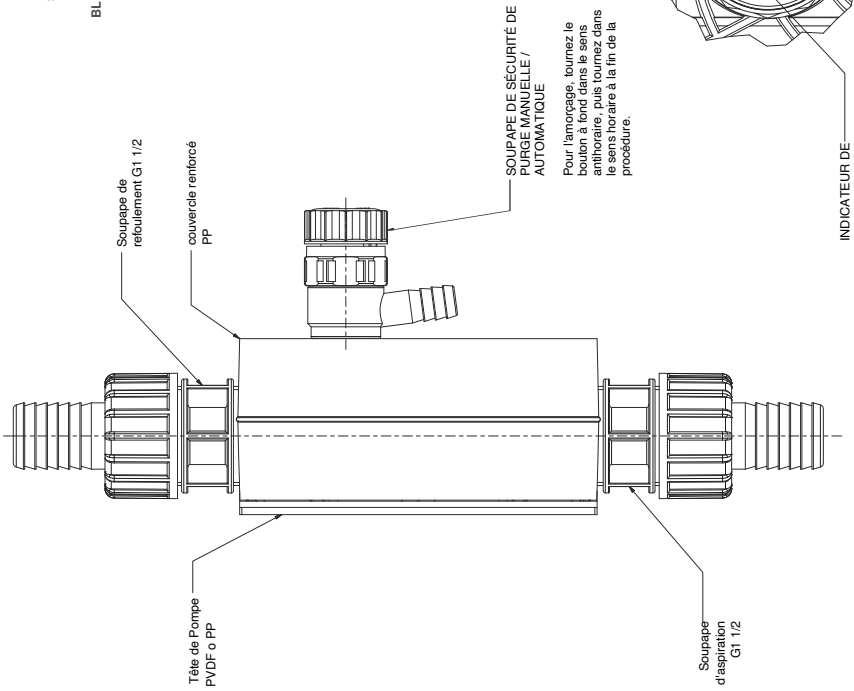

10.1. DIMENSIONS (MM) PRIUS AVEC TÊTE DOSEUSE EN UMS (0,37KW)

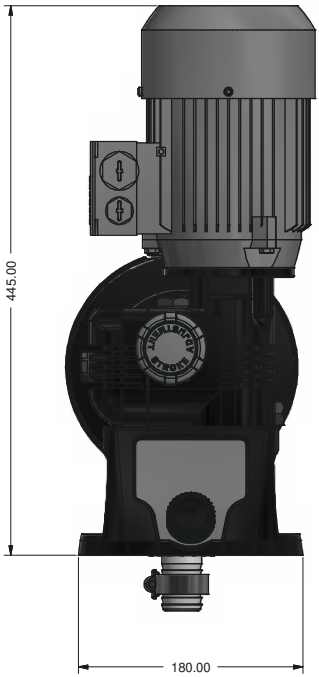

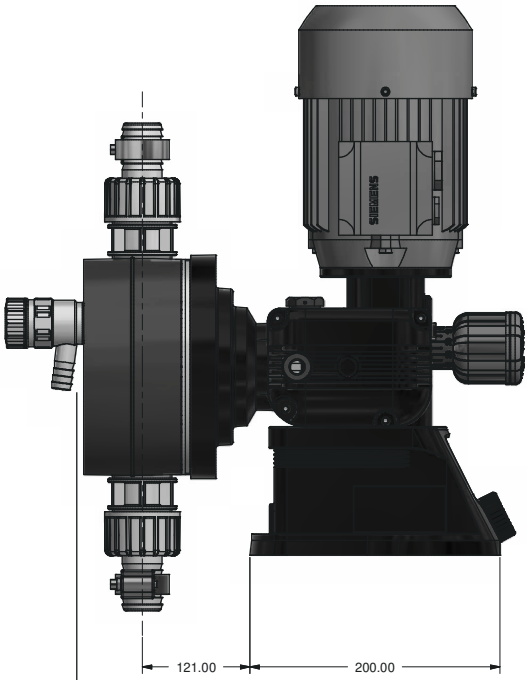

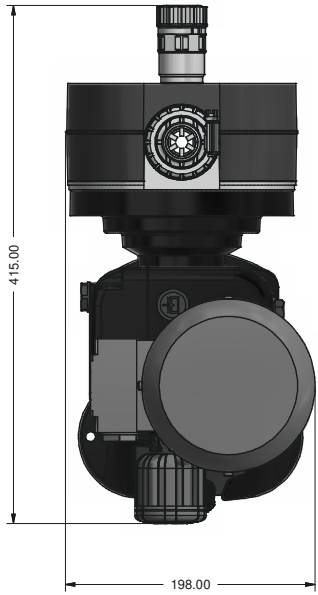

AVERTISSEMENT: SOUPAPE DE PURGE AUTOMATIQUE POUR HAUTE PRESSION. CONNECTER LE TUYAU D'ÉCHAPPEMENT 16X22 PVC ET INSÉRER L'AUTRE EXTRÉMITÉ DANS LE RÉSERVOIR DU PRODUIT À DOSER. LE TUYAU D'ÉCHAPPEMENT DOIT ÊTRE FIXÉ ET NE PAS LAISSER LIBRE DE DÉPLACER

10.2. VERSION 3D DE LA TÊTE DE POMPE PRIUS UMS

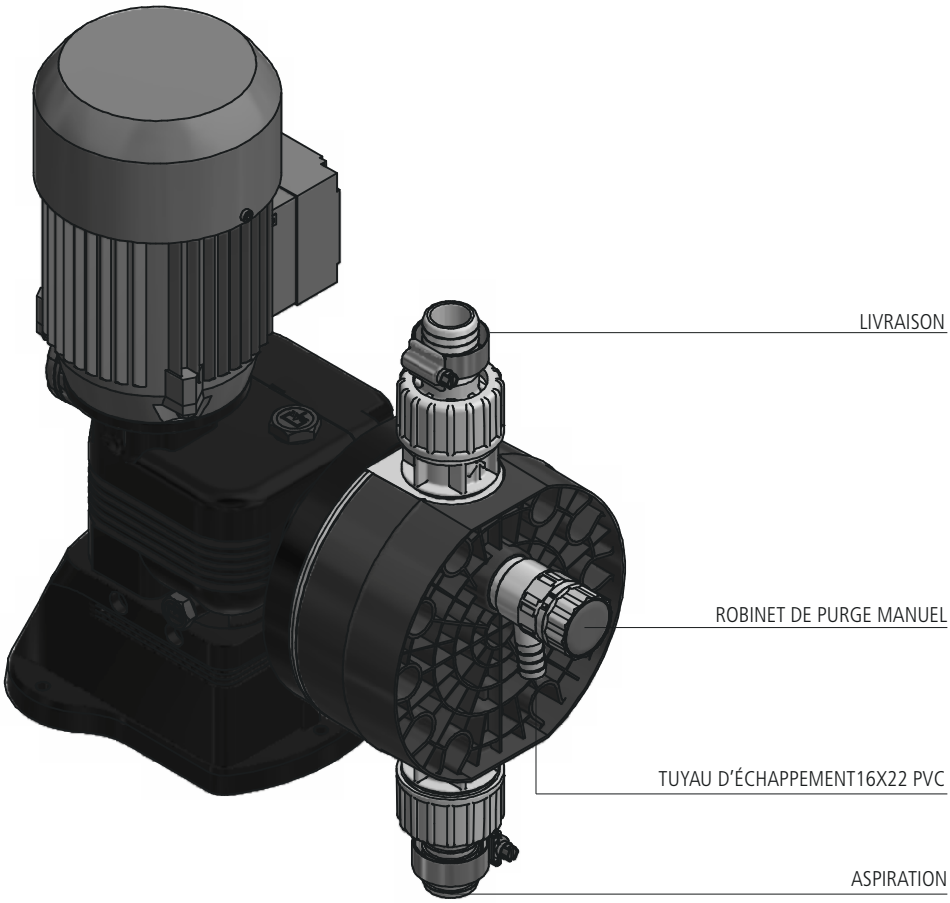

⚠ AVERTISSEMENT: SOUPAPE DE PURGE AUTOMATIQUE POUR HAUTE PRESSION. CONNECTER LE TUYAU D'ÉCHAPPEMENT 16X22 PVC ET INSÉRER L'AUTRE EXTRÉMITÉ DANS LE RÉSERVOIR DU PRODUIT À DOSER. LE TUYAU D'ÉCHAPPEMENT DOIT ÊTRE FIXÉ ET NE PAS LAISSER LIBRE DE DÉPLACER

11. COMPATIBILE CHMIQUE

11.1 Table de compatibilité chimique

Les pompes doseuses sont utilisées pour le dosage de produits chimiques. Il est important de sélectionner la matière adéquate au liquide à doser. LE TABLEAU DE COMPATIBILITE CHIMIQUE représente une aide dans ce but. Les informations qui y sont reportées sont testées régulièrement et sont fiables à la date de publication. Les données reportées dans ce tableau sont basées sur des informations fournies par les fabricants et sur leur expérience mais, comme la résistance des matières dépend de nombreux facteurs, ce tableau est fournis seulement à titre d'information. Le fabricant n'est pas responsable du contenu de ce tableau.

Tab. 5. Table de compatibilité chimique

Produit	Formule	Ceram.	PVDF	PP	PVC	SS 316	PMMA	Hastel.	PTFE	FPM	EPDM	NBR	PE
Acide acétique, Max 75%	CH3COOH	2	1	1	1	1	3	1	1	3	1	3	1
Acide chlorhydrique concentré	HCl	1	1	1	1	3	1	1	1	1	3	3	1
Acide fluorhydrique 40%	H2F2	3	1	3	2	3	3	2	1	1	3	3	1
Acide phosphorique, 50%	H3PO4	1	1	1	1	2	1	1	1	1	1	3	1
Acide nitrique, 65%	HNO3	1	1	2	3	2	3	1	1	1	3	3	2
Acide sulfurique 85%	H2SO4	1	1	1	1	2	3	1	1	1	3	3	1
Acide sulfurique 98.5%	H2SO4	1	1	3	3	3	3	1	1	1	3	3	3
Amine	R-NH2	1	2	1	3	1	-	1	1	3	3	1	1
Bisulfate de sodium	NaHSO3	1	1	1	1	2	1	1	1	1	1	1	1
Carbonate de sodium (soude)	Na2CO3	2	1	1	1	1	1	1	1	2	1	1	1
Chlorure ferrique	FeCl3	1	1	1	1	3	1	1	1	1	1	1	1
Hydroxyde de calcium	Ca(OH)2	1	1	1	1	1	1	1	1	1	1	1	1
Hydroxyde de sodium (soude caus.)	NaOH	2	3	1	1	1	1	1	1	2	1	2	1
Hypochlorite de calcium	Ca(OCl)2	1	1	1	1	3	1	1	1	1	1	3	1
Hypochlorite de sodium, 12,5%	NaOCl + NaCl	1	1	2	1	3	1	1	1	1	1	2	3
Permanganate de potassium 10%	KMnO4	1	1	1	1	1	1	1	1	1	1	3	1
Peroxyde d'hydrogène, 30%	H2O2	1	1	1	1	1	3	1	1	1	3	3	1
Sulfate d'aluminium	Al2(SO4)3	1	1	1	1	1	1	1	1	1	1	1	1
Sulfate de cuivre	CuSO4	1	1	1	1	1	1	1	1	1	1	1	1

1 Composant avec une excellente résistance

2 Composant avec une résistance raisonnable

3 Composant non résistant

11.2 Matériaux de constructions de la pompe

Polyvinyldène fluoride (PVDF) ..... Têtes doseuses, clapets, fixations, tubings
Polypropylène (PP)..... Têtes doseuses, clapets, fixations
Acier Inox (SS 316)..... Têtes doseuses, clapets
Polyméthyl Métacrylate Acrylique (PMMA) Têtes doseuses
Polytetrafluoroéthylène (PTFE) ..... Membrane
Fluorocarbone (FPM)..... Joints d'étanchéités
Ethylène propylene (EPDM)..... Joints d'étanchéités
Nitrile (NBR)..... Joints d'étanchéités

FICHE DE TROUR PRODUIT SAV

JOINFRE CETTE FICHE AU BORDEREAU DE LIVRAISON

DATE .....

EMETEUR
SOCIETE .....
Addresse .....
N° de Téléphone .....
Nom du contact .....

REFERENCE DU PRODUIT (CF PLAQUE SIGNALÉTIQUE)
MODELE .....
N° de série (S/N) .....

CONDITIONS D'UTILISATIONS
Description .....
.....
Produit chimique utilisé: .....
Date d'installation..... Temps de service (approx. En heures) .....
RINCEZ, NETTOYER, PUGEZ & SECHEZ LA POMPE AVANT DE PROCEDER A SON EXPEDITION DANS SON EMBALLAGE D'ORIGINE

DESCRIPTION DU PROBLEME

☐ MECANIQUE
- Pièce usée.....
- Pièce endommagée ou cassée .....
- Corrosion.....
- Autre .....

☐ ELECTRIQUE
- Connexions.....
- Interface (clavier, afficheur, etc.).....
- Carte électronique.....
- Autre .....

☐ FUITES
- Sur Raccords.....
- Sur tête doseuse .....

☐ NE FONCTIONNE PLUS / AUTRE
.....
.....

Je déclare par la présente que la pompe doseuse est exempte de produits chimiques dangereux.

Signature de l'émetteur

Cachet de l'entreprise

1. DESCRIPTION 6
1.1 PRIUS D MF Series 6
1.3 Montage 8
1.4 Caractéristiques 9
1.4.1 Membrane 10
1.5 Liste du matériel 10
1.6 Dimensions 13
2. INSTALLATION 14
2.1 Précautions à l'installation 14
2.2 Etapes pour la mise en service 15
2.2.1 Positionnement de la pompe 15
2.2.2 Mise en place de l'huile 15
2.2.3 Raccordement Hydraulique 16
2.2.4 Tête Doseuse 16
2.2.5 Crépine 16
2.2.6 Schémas d'installations typique 17
2.3 Rotation de la boite 18
3. STAND-BY / INPUT / LEVEL 19
3.1 Entrée et sortie de la connection du cable de la sonde de niveau 19
4. MISE EN SERVICE 20
4.1 Démarrage 20
5. AMORCAGE 21
5.1 Comment Amorcer la pompe 21
6. Réglage 22
6.1 Principe de basee 22
6.2 Display icon 22
6.3 Présentation des menus 23
6.4 Partialisée 29
Plage de travai 29
6.5 Paramètre de capacité de la pompe 32
7. CABLAGE ELECTRIQUE 34
7.1 Vérifications préalables 34
7.2 Plan de câblage 34
8. MAINTENANCE 35
8.1 Plan de maintenance 35
8.2 inspections de maintenance 35
8.3 Procédure pour éteindre l'appareil 36
8.4 Procédure de remplacement de la batterie 36
9. RESOLUTION DE PROBLEMES 37
9.1 Service après-ventes 37
10. TÊTE DOSEUSE EN UMS 42
11. COMPATIBILE CHMIQUE 45
11.1 Table de compatibilité chimique 44
12.2 Matériaux de constructions de la pompe 44

Élimination des équipements en fin de vie par les utilisateurs

Ce symbole vous avertit de ne pas jeter le produit avec les ordures normales. Respecter la santé humaine et l'environnement en remettant les équipements mis au rebut à un centre de collecte désigné pour le recyclage des équipements électroniques et électriques. Pour plus d'informations, visitez le site en ligne.

Tous les matériaux utilisés pour la construction de la pompe doseuse et pour ce manuel peuvent être recyclés et ainsi permettre de conserver les incalculables ressources environnementales de notre Planète. Ne jetez pas des matériaux nocifs dans l'environnement ! Renseignez-vous auprès de l'autorité compétente sur les programmes de recyclage dans votre zone !