PRIUS D

TÊTE DOSEUSE EN PVDF

TÊTE DOSEUSE EN PP

TÊTE DOSEUSE EN INOX

TÊTE DOSEUSE EN UMS

POMPE ELECTROMECANIQUE A MEMBRANE
A RAPPEL RESSORT

FR

MANUEL D'UTILISATION

04-02-21

Ce guide d'utilisation et d'instructions contient les informations de sécurité qui, si elles ne sont pas respectées peuvent mettre la vie en danger ou engendrer de sérieuses blessures.
Lire avec attention cette feuille d'instructions et la conserver pour toute consultation future.

Les informations et données techniques peuvent être incorrectes ou contenir des erreurs d'impressions. Spécifications pouvant être changées sans préavis.

Les pompes PRIUS sont conformes à la NORME CE

NORME CE
NORME CE
EC RULES (STANDARD EC)
NORMAS DE LA CE

Directive basse tension
Direttiva Basso Voltaggio
Low Voltage Directive
Directiva de baja tensión
} **2014/35/UE**

Directive compatibilité électromagnétique (CEM)
Direttiva EMC Compatibilità Elettromagnetica
EMC electromagnetic compatibility directive
EMC directiva de compatibilidad electromagnética
} **2014/30/UE**

Norme armonizzate europee nell'ambito della direttiva
European harmonized standards underdirective
Las normas europeas armonizadas conforme a la directiva
} **2006/42/CE**

SOMMAIRE

1. DESCRIPTION 5
1.1 PRIUS 5
1.2 Configuration code PRIUS 6
1.2 Caractéristiques 8
1.4 Dimensions 15
1.5 Courbes de débit 16
2. INSTALLATION 18
2.1 Précautions à l'installation 18
2.2 Etapes pour la mise en service 19
2.2.1 Positionnement de la pompe 19
2.2.2 Mise en place de l'huile 19
2.2.3 Raccordement Hydraulique 20
2.2.4 Tête Doseuse 20
2.2.5 Crépine 20
2.2.6 Schémas d'installations 21
3. CABLAGE ELECTRIQUE 22
3.1 Vérifications préalables 22
3.2 Plan de câblage 22
4. MISE EN SERVICE 23
4.1 Démarrage 25
5. AMORCAGE 25
5.1 Comment Amorcer la pompe 25
6. MAINTENANCE 26
6.1 Plan de maintenance 26
6.2 inspections de maintenance 26
7.RESOLUTION DE PROBLEMES 27
7.1 Service après-ventes 27
8. COMPATIBILE CHMIQUE 29
8.1 Table de compatibilité chimique 29
8.2 Matériaux de constructions de la pompe 29
9. **TÊTE DOSEUSE EN UMS** 30

INFORMATIONS GENERALES POUR LA SECURITE

L'installation, l'utilisation et la maintenance doit être réalisée conformément aux indications de ce manuel. Dans le cas contraire l'intervenant s'expose à des risques de blessures de morts ou de détériorations des équipements.

ICONES

Ce Manuel utilise les pictogrammes suivant pour alerter sur la sécurité :

Danger!
Indique une situation dangereuse qui si elle n'est pas évitée peut conduire à des blessures pouvant entrainer la mort.

Warning!
Indique une situation dangereuse qui si elle n'est pas prise en compte peut conduire à des blessures pouvant entrainer la mort.

Important - Information visant à optimiser une action.

ÉQUIPEMENT POUR LE TRAITEMENT DE L'EAU POTABLE

Leur utilisation sur des produits radioactifs est formellement interdite!

Protéger la pompe du soleil et de la pluie. Eviter les projections d'eau.

En cas d'urgence, la pompe doit pouvoir être physiquement déconnectée de sa source d'alimentation électrique!

Dans le cas d'une utilisation de produits chimiques particulièrement agressifs et/ou dangereux, il est nécessaire de suivre à la lettre les normes correspondantes à l'usage et au stockage de ces substances!

Lors de l'installation, toujours se conformer aux normes et règles en vigueurs.

Le fabricant de l'appareil ne peut être tenu responsable des dommages causés aux personnes et aux objets dus à une mauvaise installation ou une utilisation erronée de l'appareil!

Installer l'appareil de façon à ce qu'il soit accessible pour toute intervention de maintenance ! Ne jamais obstruer le lieu où se trouve l'appareil !

Installer l'appareil de façon à ce qu'il soit accessible pour toute intervention de maintenance ! Ne jamais obstruer le lieu où se trouve l'appareil ! Installer un dispositif d'arrêt automatique de l'appareil en cas d'absence de débit !

La maintenance et les réparations de l'appareil et de tous ses accessoires doivent toujours être effectuées par du personnel qualifié !

Avant toute utilisation:
- **Toujours prendre connaissance de la fiche de données de sécurité du produit chimique devant être dosé;**
- **Toujours porter des vêtements de protections adéquats;**
- **Toujours ''casser la pression sur la ligne d'injection avant intervention sur la pompe!**
- **Vidanger et rincer TOUS les tubings ayant travaillé avec le produit chimique car ils peuvent être dangereux.**

1. DESCRIPTION

1.1 PRIUS

La gamme PRIUS utilise la technologie des pompes électromécanique à membrane équipée d'un rappel ressort. Par ses mouvements, la membrane aspire puis injecte le produit à doser et ce dans un cycle de volume constant.. le débit est ajusté par le réglage de la course de la membrane : cette course est réglable de 0 à 100% via une mollette

Certaines fonctions décrite dans ce manuel peuvent supposer l'emploi d'accessoires optionnels non inclus dans le package de la pompe.

EVITER DE JETER L'EMBALLAGE DE LA POMPE CELUI-CI POUVANT RESSERVIR LORS D'UN RETOUR EVENTUEL. LE CADRE

Les moteurs monophasés à service intermittent ne sont pas adaptés à un fonctionnement continu. Les cycles de fonctionnement et les périodes de repos doivent être conformes au type de service indiqué sur la plaque signalétique et dans la documentation du fabricant du moteur. Le dépassement des limites de service peut entraîner une surchauffe et endommager le moteur. Cycle de service de référence : S3 75 %, conformément à la norme IEC 60034-1, valable pour des températures ambiantes ≤ 40 °C.

Fig. 1. Eléments constitutifs pompe PRIUS

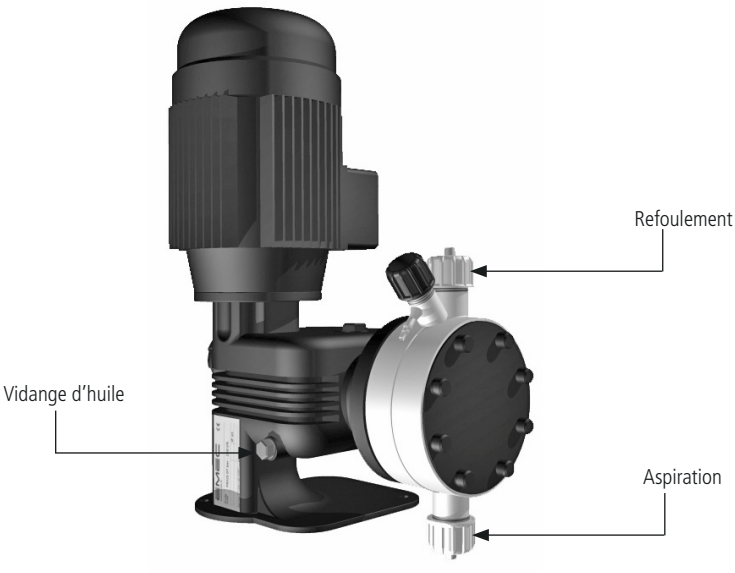

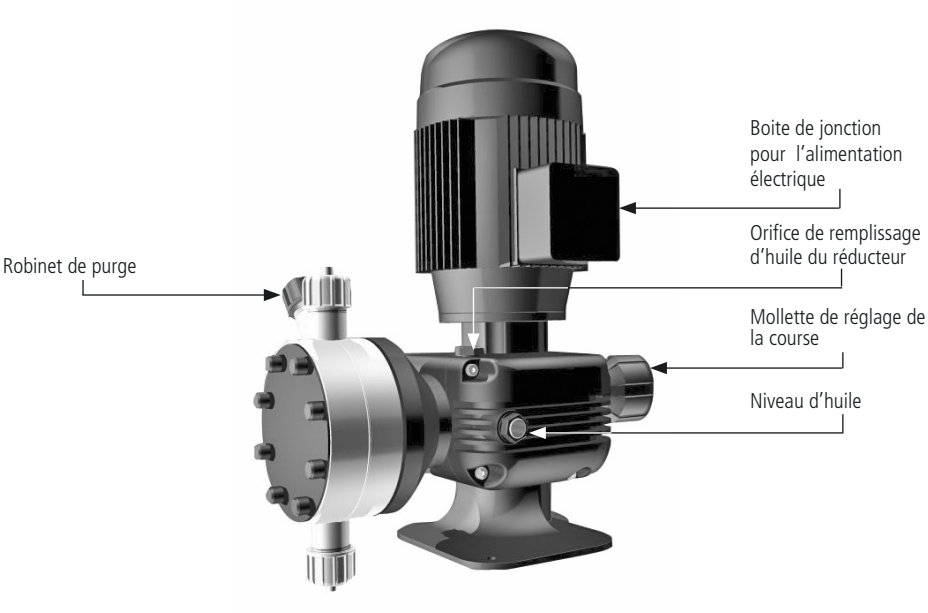

1.2 Caractéristiques

Alimentation ..... 220-240/380-420 V - 50 Hz TRIPHASÉE
..... 220-380 V - 60 Hz TRIPHASÉE
..... 440/480 V - 60HZ TRIPHASÉE
..... 220-240 V - 50 Hz MONOPHASÉE

Boitier Aluminium (revêtu Epoxy)
Mécanisme de retour membrane par rappel ressort

Conditions ambiantes: -10 ÷ 40°C (14 ÷ 104°F)
Température du liquide avec tête en PVDF: -10 ÷ 65°C (14 ÷ 149°F)*
Température du liquide avec tête en SS (acier Inox): -10 ÷ 90°C (14 ÷ 194°F)*
Température du liquide avec tête en PP: -10 ÷ 40°C (14 ÷ 104°F)

Classe de l'installation II
Niveau de pollution ..... 78 dbA (± 5 dB)
Protection ..... IP 55
Maximum hauteur installation ..... 3 m
Capacité du réservoir d'huile.....0.3 l (se référer au tableau ci-contre pour la liste des huiles disponibles)

* Les conditions de températures spécifiées peuvent être dépassées pendant une durées de 15 minutes dans le cadre de processus de stérilisation ou de nettoyages à l'eau chaude.flushing with hot water.

Tab. 1. Exécutions disponibles

MATERIAUX EN CONTACTS AVEC LE FLUIDE			
Tête doseuse	**Joints**	**Clapets**	**Tenue à la température**
		Billes	
PVDF	FKM B o EPDM	Céramique	0 ÷ 65°C (32 ÷ 149°F)
PP	FKM B o EPDM	Céramique	0 ÷ 40°C (32 ÷ 104°F)
SS	FKM B o EPDM	Acier Inox	0 ÷ 90°C (32 ÷ 194°F)

Tab. 2. Remplacement de la membrane

SUGGESTION DE REMPLACEMENT POUR UNE POMPE FONCTIONNANT 24 H	
PTFE	Remplacement toutes les 10.000 heures

Tab. 3. Reduction factor for different site altitudes.

Site altitude above sea level	Site altitude above sea level coolant temperature		
m	<30 °C	30 °C ... 40 °C	45 °C
1000	1,07	1	0,96
1500	1,04	0,97	0,93
2000	1	0,94	0,9
2500	0,96	0,9	0,86
3000	0,92	0,86	0,82
3500	0,88	0,82	0,79
4500	0,82	0,77	0,74

DIAPHRAGME PRIUS D 50Hz

1 | code PD00																
								tête de pompe |	PVDF		AISI 316L		PP			
2 | bar	3 | l/h	t.d.p.	impulsion mm	spm	6 | réduction	7 | moteur		raccord de tuyaux	4 | K	raccord de tuyaux	4 | S	raccord de tuyaux	4 | P	Kit d'installation
10	60	NM	3	175	1 8:1	1	0,18 kW	G 1/2" 13 mm (dia. int.)		R 1/2"		G 1/2" 13 mm (dia. int.)		A
10	30	NM	3	94	2 15:1	1	0,18 kW	G 1/2" 13 mm (dia. int.)		R 1/2"		G 1/2" 13 mm (dia. int.)		A
10	24	NM	3	70	4 20:1	1	0,18 kW	G 1/2" 13 mm (dia. int.)		R 1/2"		G 1/2" 13 mm (dia. int.)		A
10	12	NM	3	35	5 40:1	1	0,18 kW	G 1/2" 13 mm (dia. int.)		R 1/2"		G 1/2" 13 mm (dia. int.)		A
10	16	NM	4	35	5 40:1	1	0,18 kW	G 1/2" 13 mm (dia. int.)		R 1/2"		G 1/2" 13 mm (dia. int.)		A
10	105	TM	3	175	1 8:1	2	0,37 kW	G 3/4" 13 mm (dia. int.)		R 3/4"		G 3/4" 13 mm (dia. int.)		A
10	56	TM	3	94	2 15:1	2	0,37 kW	G 3/4" 13 mm (dia. int.)		R 3/4"		G 3/4" 13 mm (dia. int.)		A
10	42	TM	3	70	4 20:1	2	0,37 kW	G 3/4" 13 mm (dia. int.)		R 3/4"		G 3/4" 13 mm (dia. int.)		A
10	21	TM	3	35	5 40:1	2	0,37 kW	G 3/4" 13 mm (dia. int.)		R 3/4"		G 3/4" 13 mm (dia. int.)		A
7	160	TM	4	175	1 8:1	2	0,37 kW	G 3/4" 13 mm (dia. int.)		R 3/4"		G 3/4" 13 mm (dia. int.)		A
7	86	TM	4	94	2 15:1	2	0,37 kW	G 3/4" 13 mm (dia. int.)		R 3/4"		G 3/4" 13 mm (dia. int.)		A
7	64	TM	4	70	4 20:1	2	0,37 kW	G 3/4" 13 mm (dia. int.)		R 3/4"		G 3/4" 13 mm (dia. int.)		A
7	32	TM	4	35	5 40:1	2	0,37 kW	G 3/4" 13 mm (dia. int.)		R 3/4"		G 3/4" 13 mm (dia. int.)		A
5	240	TM	6	175	1 8:1	2	0,37 kW	G 3/4" 18 mm (dia. int.)		R 3/4"		G 3/4" 18 mm (dia. int.)		B
5	128	TM	6	94	2 15:1	2	0,37 kW	G 3/4" 18 mm (dia. int.)		R 3/4"		G 3/4" 18 mm (dia. int.)		B
5	96	TM	6	70	4 20:1	2	0,37 kW	G 3/4" 18 mm (dia. int.)		R 3/4"		G 3/4" 18 mm (dia. int.)		B
5	48	TM	6	35	5 40:1	2	0,37 kW	G 3/4" 18 mm (dia. int.)		R 3/4"		G 3/4" 18 mm (dia. int.)		B
2	1000	UMS	10	175	1 8:1	2	0,37 kW	G 1 1/2" 30 mm (dia. int.)		R 1"		G 1 1/2" 30 mm (dia. int.)		C
5	1000	UMS	10	175	1 8:1	L	0,55 kW	G 1 1/2" 30 mm (dia. int.)		R 1"		G 1 1/2" 30 mm (dia. int.)		C
5	520	UMS	10	94	2 15:1	2	0,37 kW	G 1 1/2" 30 mm (dia. int.)		R 1"		G 1 1/2" 30 mm (dia. int.)		C
4	520	UMS	10	94	2 15:1	2	0,37 kW	G 1 1/2" 30 mm (dia. int.)		R 1"		G 1 1/2" 30 mm (dia. int.)		C
5	390	UMS	10	70	4 20:1	2	0,37 kW	G 1 1/2" 30 mm (dia. int.)		R 1"		G 1 1/2" 30 mm (dia. int.)		C
5	180	UMS	10	35	5 40:1	2	0,37 kW	G 1 1/2" 30 mm (dia. int.)		R 1"		G 1 1/2" 30 mm (dia. int.)		C
5	350	UMS	4	175	1 8:1	2	0,37 kW	G 1 1/2" 30 mm (dia. int.)		R 1"		G 1 1/2" 30 mm (dia. int.)		C
5	188	UMS	4	94	2 15:1	2	0,37 kW	G 1 1/2" 30 mm (dia. int.)		R 1"		G 1 1/2" 30 mm (dia. int.)		C
5	140	UMS	4	70	4 20:1	2	0,37 kW	G 1 1/2" 30 mm (dia. int.)		R 1"		G 1 1/2" 30 mm (dia. int.)		C
5	70	UMS	4	35	5 40:1	2	0,37 kW	G 1 1/2" 30 mm (dia. int.)		R 1"		G 1 1/2" 30 mm (dia. int.)		C
5	440	UMS	5	175	1 8:1	2	0,37 kW	G 1 1/2" 30 mm (dia. int.)		R 1"		G 1 1/2" 30 mm (dia. int.)		C
5	236	UMS	5	94	2 15:1	2	0,37 kW	G 1 1/2" 30 mm (dia. int.)		R 1"		G 1 1/2" 30 mm (dia. int.)		C
5	176	UMS	5	70	4 20:1	2	0,37 kW	G 1 1/2" 30 mm (dia. int.)		R 1"		G 1 1/2" 30 mm (dia. int.)		C
5	88	UMS	5	35	5 40:1	2	0,37 kW	G 1 1/2" 30 mm (dia. int.)		R 1"		G 1 1/2" 30 mm (dia. int.)		C
5	530	UMS	6	175	1 8:1	2	0,37 kW	G 1 1/2" 30 mm (dia. int.)		R 1"		G 1 1/2" 30 mm (dia. int.)		C
5	284	UMS	6	94	2 15:1	2	0,37 kW	G 1 1/2" 30 mm (dia. int.)		R 1"		G 1 1/2" 30 mm (dia. int.)		C
5	212	UMS	6	70	4 20:1	2	0,37 kW	G 1 1/2" 30 mm (dia. int.)		R 1"		G 1 1/2" 30 mm (dia. int.)		C
5	106	UMS	6	35	5 40:1	2	0,37 kW	G 1 1/2" 30 mm (dia. int.)		R 1"		G 1 1/2" 30 mm (dia. int.)		C
3	750	UMS	8	175	1 8:1	2	0,37 kW	G 1 1/2" 30 mm (dia. int.)		R 1"		G 1 1/2" 30 mm (dia. int.)		C
5	750	UMS	8	175	1 8:1	L	0,55 kW	G 1 1/2" 30 mm (dia. int.)		R 1"		G 1 1/2" 30 mm (dia. int.)		C
5	380	UMS	8	94	2 15:1	2	0,37 kW	G 1 1/2" 30 mm (dia. int.)		R 1"		G 1 1/2" 30 mm (dia. int.)		C
5	290	UMS	8	70	4 20:1	2	0,37 kW	G 1 1/2" 30 mm (dia. int.)		R 1"		G 1 1/2" 30 mm (dia. int.)		C
5	141	UMS	8	35	5 40:1	2	0,37 kW	G 1 1/2" 30 mm (dia. int.)		R 1"		G 1 1/2" 30 mm (dia. int.)		C

DIAPHRAGME PRIUS D 50Hz MONOPHASÉ

1 I code PD00								tête de pompe I	PVDF		AISI 316L		PP		
2 I bar	3 I l/h	t.d.p.	impulsion mm	spm	6 I réduction	7 I moteur		raccord de tuyaux	4 I K	raccord de tuyaux	4 I S	raccord de tuyaux	4 I P	Kit d'installation
10	60	NM	3	175	1 8:1	6	0,37 kW	G 1/2" 13 mm (dia. int.)		R 1/2"		G 1/2" 13 mm (dia. int.)		A
10	30	NM	3	94	2 15:1	6	0,37 kW	G 1/2" 13 mm (dia. int.)		R 1/2"		G 1/2" 13 mm (dia. int.)		A
10	24	NM	3	70	4 20:1	6	0,37 kW	G 1/2" 13 mm (dia. int.)		R 1/2"		G 1/2" 13 mm (dia. int.)		A
10	12	NM	3	35	5 40:1	6	0,37 kW	G 1/2" 13 mm (dia. int.)		R 1/2"		G 1/2" 13 mm (dia. int.)		A
10	105	TM	3	175	1 8:1	6	0,37 kW	G 3/4" 13 mm (dia. int.)		R 3/4"		G 3/4" 13 mm (dia. int.)		A
10	56	TM	3	94	2 15:1	6	0,37 kW	G 3/4" 13 mm (dia. int.)		R 3/4"		G 3/4" 13 mm (dia. int.)		A
10	42	TM	3	70	4 20:1	6	0,37 kW	G 3/4" 13 mm (dia. int.)		R 3/4"		G 3/4" 13 mm (dia. int.)		A
10	21	TM	3	35	5 40:1	6	0,37 kW	G 3/4" 13 mm (dia. int.)		R 3/4"		G 3/4" 13 mm (dia. int.)		A
7	160	TM	4	175	1 8:1	6	0,37 kW	G 3/4" 13 mm (dia. int.)		R 3/4"		G 3/4" 13 mm (dia. int.)		A
7	86	TM	4	94	2 15:1	6	0,37 kW	G 3/4" 13 mm (dia. int.)		R 3/4"		G 3/4" 13 mm (dia. int.)		A
7	64	TM	4	70	4 20:1	6	0,37 kW	G 3/4" 13 mm (dia. int.)		R 3/4"		G 3/4" 13 mm (dia. int.)		A
7	32	TM	4	35	5 40:1	6	0,37 kW	G 3/4" 13 mm (dia. int.)		R 3/4"		G 3/4" 13 mm (dia. int.)		A
5	240	TM	6	175	1 8:1	6	0,37 kW	G 3/4" 18 mm (dia. int.)		R 3/4"		G 3/4" 18 mm (dia. int.)		B
5	128	TM	6	94	2 15:1	6	0,37 kW	G 3/4" 18 mm (dia. int.)		R 3/4"		G 3/4" 18 mm (dia. int.)		B
5	96	TM	6	70	4 20:1	6	0,37 kW	G 3/4" 18 mm (dia. int.)		R 3/4"		G 3/4" 18 mm (dia. int.)		B
5	48	TM	6	35	5 40:1	6	0,37 kW	G 3/4" 18 mm (dia. int.)		R 3/4"		G 3/4" 18 mm (dia. int.)		B
5	350	UMS	4	175	1 8:1	8	0,55 kW	G 1 1/2" 30 mm (dia. int.)		R 1"		G 1 1/2" 30 mm (dia. int.)		C
5	188	UMS	4	94	2 15:1	6	0,37 kW	G 1 1/2" 30 mm (dia. int.)		R 1"		G 1 1/2" 30 mm (dia. int.)		C
5	140	UMS	4	70	4 20:1	6	0,37 kW	G 1 1/2" 30 mm (dia. int.)		R 1"		G 1 1/2" 30 mm (dia. int.)		C
5	70	UMS	4	35	5 40:1	6	0,37 kW	G 1 1/2" 30 mm (dia. int.)		R 1"		G 1 1/2" 30 mm (dia. int.)		C
5	440	UMS	5	175	1 8:1	8	0,55 kW	G 1 1/2" 30 mm (dia. int.)		R 1"		G 1 1/2" 30 mm (dia. int.)		C
5	236	UMS	5	94	2 15:1	6	0,37 kW	G 1 1/2" 30 mm (dia. int.)		R 1"		G 1 1/2" 30 mm (dia. int.)		C
5	176	UMS	5	70	4 20:1	6	0,37 kW	G 1 1/2" 30 mm (dia. int.)		R 1"		G 1 1/2" 30 mm (dia. int.)		C
5	88	UMS	5	35	5 40:1	6	0,37 kW	G 1 1/2" 30 mm (dia. int.)		R 1"		G 1 1/2" 30 mm (dia. int.)		C
5	530	UMS	6	175	1 8:1	8	0,55 kW	G 1 1/2" 30 mm (dia. int.)		R 1"		G 1 1/2" 30 mm (dia. int.)		C
5	284	UMS	6	94	2 15:1	6	0,37 kW	G 1 1/2" 30 mm (dia. int.)		R 1"		G 1 1/2" 30 mm (dia. int.)		C
5	212	UMS	6	70	4 20:1	6	0,37 kW	G 1 1/2" 30 mm (dia. int.)		R 1"		G 1 1/2" 30 mm (dia. int.)		C
5	106	UMS	6	35	5 40:1	6	0,37 kW	G 1 1/2" 30 mm (dia. int.)		R 1"		G 1 1/2" 30 mm (dia. int.)		C

DIAPHRAGME 50Hz PRIUS D À PRESSION ÉLEVÉE

1 I code PD00						tête de pompe I	AISI 316L		PVDF	
2 I bar		t.d.p.	impulsion mm	spm	6 I réduction	7 I moteur	raccord de tuyaux	4 I S	raccord de tuyaux	4 I K
100	4	LM AP	1,5	175	1 8:1	2 0,37 kW	R 3/8"		-	/
100	2	LM AP	1,5	94	2 15:1	2 0,37 kW	R 3/8"		-	/
100	1,5	LM AP	1,5	70	4 20:1	2 0,37 kW	R 3/8"		-	/
50	17	MM AP	2	175	1 8:1	2 0,37 kW	R 1/2"		-	/
50	9	MM AP	2	94	2 15:1	2 0,37 kW	R 1/2"		-	/
50	5	MM AP	2	70	4 20:1	2 0,37 kW	R 1/2"		-	/
50	2,5	MM AP	2	35	5 40:1	2 0,37 kW	R 1/2"		-	/
30	28	NM AP	2	175	1 8:1	2 0,37 kW	R 1/2"		-	/
30	14	NM AP	2	94	2 15:1	2 0,37 kW	R 1/2"		-	/
30	10	NM AP	2	70	4 20:1	2 0,37 kW	R 1/2"		-	/
30	5	NM AP	2	35	5 40:1	2 0,37 kW	R 1/2"		-	/
30	76	SM AP	4	175	1 8:1	2 0,37 kW	R 1/2"		-	/
30	41	SM AP	4	94	2 15:1	2 0,37 kW	R 1/2"		-	/
30	30	SM AP	4	70	4 20:1	2 0,37 kW	R 1/2"		-	/
30	15	SM AP	4	35	5 40:1	2 0,37 kW	R 1/2"		-	/
20	170	TM AP	6	175	1 8:1	2 0,37 kW	R 3/4"		-	/
20	91	TM AP	6	94	2 15:1	2 0,37 kW	R 3/4"		-	/
20	68	TM AP	6	70	4 20:1	2 0,37 kW	R 3/4"		-	/
20	34	TM AP	6	35	5 40:1	2 0,37 kW	R 3/4"		-	/
20	30	NM AP	2	175	1 8:1	2 0,37 kW	R 3/4"	-	8x10 (PVDF) / 8x12 (PVC)	
20	16	NM AP	2	94	2 15:1	2 0,37 kW	R 3/4"	-	8x10 (PVDF) / 8x12 (PVC)	
20	12	NM AP	2	70	4 20:1	2 0,37 kW	R 3/4"	-	8x10 (PVDF) / 8x12 (PVC)	
20	6	NM AP	2	35	5 40:1	2 0,37 kW	R 3/4"	-	8x10 (PVDF) / 8x12 (PVC)	

DIAPHRAGME PRIUS D 50Hz MONOPHASÉ À PRESSION ÉLEVÉE

1 l code PD00															
										tête de pompe l	AISI 316L				
2 l bar	3 l l/h	t.d.p.	impulsion mm	spm	6 l réduction		7 l moteur		raccord de tuyaux		4 l S				
100	4	LM AP	1,5	175	1	8:1	6	0,37 kW	R 3/8″						
100	2	LM AP	1,5	94	2	15:1	6	0,37 kW	R 3/8″						
100	1,5	LM AP	1,5	70	4	20:1	6	0,37 kW	R 3/8″						
50	17	MM AP	2	175	1	8:1	6	0,37 kW	R 1/2″						
50	9	MM AP	2	94	2	15:1	6	0,37 kW	R 1/2″						
50	5	MM AP	2	70	4	20:1	6	0,37 kW	R 1/2″						
50	2,5	MM AP	2	35	5	40:1	6	0,37 kW	R 1/2″						
30	28	NM AP	2	175	1	8:1	6	0,37 kW	R 1/2″						
30	14	NM AP	2	94	2	15:1	6	0,37 kW	R 1/2″						
30	10	NM AP	2	70	4	20:1	6	0,37 kW	R 1/2″						
30	5	NM AP	2	35	5	40:1	6	0,37 kW	R 1/2″						
30	76	SM AP	4	175	1	8:1	6	0,37 kW	R 1/2″						
30	41	SM AP	4	94	2	15:1	6	0,37 kW	R 1/2″						
30	30	SM AP	4	70	4	20:1	6	0,37 kW	R 1/2″						
30	15	SM AP	4	35	5	40:1	6	0,37 kW	R 1/2″						
20	170	TM AP	6	175	1	8:1	8	0,55 kW	R 3/4″						
20	91	TM AP	6	94	2	15:1	8	0,55 kW	R 3/4″						
20	68	TM AP	6	70	4	20:1	6	0,37 kW	R 3/4″						
20	34	TM AP	6	35	5	40:1	6	0,37 kW	R 3/4″						

DIAPHRAGME PRIUS D 50Hz ATEX 2G/2D

1 l code PD00															
									tête de pompe l	II 2G Ex h IIC T3 Gb			II 2 D Ex h IIIC T120°C Db		
										AISI 316L			AISI 316L		
2 l bar	3 l l/h	t.d.p.	impulsion mm	spm	6 l réduction		raccord de tuyaux	7 l moteur		4 l S		7 l moteur		4 l S	
10	6	NM	1,5	35	5	40:1	R 1/2″	A	0,25 kW			B	0,25 kW		
10	60	NM	3	175	1	8:1	R 1/2″	A	0,25 kW			B	0,25 kW		
10	30	NM	3	94	2	15:1	R 1/2″	A	0,25 kW			B	0,25 kW		
10	24	NM	3	70	4	20:1	R 1/2″	A	0,25 kW			B	0,25 kW		
10	12	NM	3	35	5	40:1	R 1/2″	A	0,25 kW			B	0,25 kW		
10	16	NM	4	35	5	40:1	R 1/2″	A	0,25 kW			B	0,25 kW		
10	105	TM	3	175	1	8:1	R 3/4″	C	0,37 kW			D	0,37 kW		
10	56	TM	3	94	2	15:1	R 3/4″	C	0,37 kW			D	0,37 kW		
10	42	TM	3	70	4	20:1	R 3/4″	C	0,37 kW			D	0,37 kW		
10	21	TM	3	35	5	40:1	R 3/4″	C	0,37 kW			D	0,37 kW		
7	160	TM	4	175	1	8:1	R 3/4″	C	0,37 kW			D	0,37 kW		
7	86	TM	4	94	2	15:1	R 3/4″	C	0,37 kW			D	0,37 kW		
7	64	TM	4	70	4	20:1	R 3/4″	C	0,37 kW			D	0,37 kW		
7	32	TM	4	35	5	40:1	R 3/4″	C	0,37 kW			D	0,37 kW		
5	240	TM	6	175	1	8:1	R 3/4″	C	0,37 kW			D	0,37 kW		
5	128	TM	6	94	2	15:1	R 3/4″	C	0,37 kW			D	0,37 kW		
5	96	TM	6	70	4	20:1	R 3/4″	C	0,37 kW			D	0,37 kW		
5	48	TM	6	35	5	40:1	R 3/4″	C	0,37 kW			D	0,37 kW		

DIAPHRAGME PRIUS D 50Hz ATEX 3G/3D

1 | code

PD00

2 | bar	3 | l/h	t.d.p.	impulsion mm	spm	6 | réduction	7 | moteur	tête de pompe |	II 3G Ex h IIC T3 Gc PVDF 4 | K	AISI316L 4 | S	PP 4 | P	tête de pompe |	7 | moteur	II 3 D Ex h IIIC T120°C Dc PVDF 4 | K	AISI316L 4 | S	PP 4 | P	Kit d'ins-tallation
10	60	NM	3	175	1 8:1	A 0,18 kW			/		B	0,25 kW			/		A
10	30	NM	3	94	2 15:1	A 0,18 kW			/		B	0,25 kW			/		A
10	24	NM	3	70	4 20:1	A 0,18 kW			/		B	0,25 kW			/		A
10	12	NM	3	35	5 40:1	A 0,18 kW			/		B	0,25 kW			/		A
10	16	NM	4	35	5 40:1	A 0,18 kW			/		B	0,25 kW			/		A
10	105	TM	3	175	1 8:1	C 0,37 kW			/		D	0,37 kW			/		A
10	56	TM	3	94	2 15:1	C 0,37 kW			/		D	0,37 kW			/		A
10	42	TM	3	70	4 20:1	C 0,37 kW			/		D	0,37 kW			/		A
10	21	NM	3	35	5 40:1	C 0,37 kW			/		D	0,37 kW			/		A
7	160	TM	4	175	1 8:1	C 0,37 kW			/		D	0,37 kW			/		A
7	86	TM	4	94	2 15:1	C 0,37 kW			/		D	0,37 kW			/		A
7	64	TM	4	70	4 20:1	C 0,37 kW			/		D	0,37 kW			/		A
7	32	TM	4	35	5 40:1	C 0,37 kW			/		D	0,37 kW			/		A
5	240	TM	6	175	1 8:1	C 0,37 kW			/		D	0,37 kW			/		B
5	128	TM	6	94	2 15:1	C 0,37 kW			/		D	0,37 kW			/		B
5	96	TM	6	70	4 20:1	C 0,37 kW			/		D	0,37 kW			/		B
5	48	TM	6	35	5 40:1	C 0,37 kW			/		D	0,37 kW			/		B
5	1000	UMS	10	175	1 8:1	A 0,18 kW					B	0,25 kW					C
2	1000	UMS	10	175	1 8:1	C 0,37 kW					D	0,37 kW					C
5	520	UMS	10	94	2 15:1	C 0,37 kW					D	0,37 kW					C
4	520	UMS	10	94	2 15:1	C 0,37 kW					D	0,37 kW					C
5	390	UMS	10	70	4 20:1	C 0,37 kW					D	0,37 kW					C
5	180	UMS	10	35	5 40:1	C 0,37 kW					D	0,37 kW					C
5	350	UMS	4	175	1 8:1	C 0,37 kW					D	0,37 kW					C
5	188	UMS	4	94	2 15:1	C 0,37 kW					D	0,37 kW					C
5	140	UMS	4	70	4 20:1	C 0,37 kW					D	0,37 kW					C
5	70	UMS	4	35	5 40:1	C 0,37 kW					D	0,37 kW					C
5	440	UMS	5	175	1 8:1	C 0,37 kW					D	0,37 kW					C
5	236	UMS	5	94	2 15:1	C 0,37 kW					D	0,37 kW					C
5	176	UMS	5	70	4 20:1	C 0,37 kW					D	0,37 kW					C
5	88	UMS	5	35	5 40:1	C 0,37 kW					D	0,37 kW					C
5	530	UMS	6	175	1 8:1	C 0,37 kW					D	0,37 kW					C
5	284	UMS	6	94	2 15:1	C 0,37 kW					D	0,37 kW					C
5	212	UMS	6	70	4 20:1	C 0,37 kW					D	0,37 kW					C
5	106	UMS	6	35	5 40:1	C 0,37 kW					D	0,37 kW					C
5	750	UMS	8	175	1 8:1	A 0,18 kW					B	0,25 kW					C
3	750	UMS	8	175	1 8:1	C 0,37 kW					D	0,37 kW					C
5	380	UMS	8	94	2 15:1	C 0,37 kW					D	0,37 kW					C
5	290	UMS	8	70	4 20:1	C 0,37 kW					D	0,37 kW					C
5	141	UMS	8	35	5 40:1	C 0,37 kW					D	0,37 kW					C

DIAPHRAGME PRIUS À PRESSION ÉLEVÉE 50Hz ATEX 2G/2D

1 l code PD00											
							tête de pompe l	II 2G Ex h IIC T3 Gb		II 2 D Ex h IIIC T120°C Db	
								AISI316L		AISI316L	
2 l bar	3 l l/h	t.d.p.	impulsion mm	spm	6 l réduction	raccord de tuyaux	7 l moteur	4 l S		4 l S	
100	4	LM AP	1,5	175	1 8:1	R 3/8"	C 0,37 kW				
100	2	LM AP	1,5	94	2 15:1	R 3/8"	C 0,37 kW				
100	1,5	LM AP	1,5	70	4 20:1	R 3/8"	C 0,37 kW				
50	17	MM AP	2	35	5 40:1	R 1/2"	C 0,37 kW				
50	9	MM AP	2	94	2 15:1	R 1/2"	C 0,37 kW				
50	5	MM AP	2	70	4 20:1	R 1/2"	C 0,37 kW				
50	2,5	MM AP	2	35	5 40:1	R 1/2"	C 0,37 kW				
30	28	NM AP	2	175	1 8:1	R 1/2"	C 0,37 kW				
30	15	NM AP	2	94	2 15:1	R 1/2"	C 0,37 kW				
30	10	NM AP	2	70	4 20:1	R 1/2"	C 0,37 kW				
30	5	NM AP	2	35	5 40:1	R 1/2"	C 0,37 kW				
30	76	SM AP	4	175	1 8:1	R 1/2"	C 0,37 kW				
30	41	SM AP	4	94	2 15:1	R 1/2"	C 0,37 kW				
30	30	SM AP	4	70	4 20:1	R 1/2"	C 0,37 kW				
30	14	SM AP	4	35	5 40:1	R 1/2"	C 0,37 kW				
20	170	TM AP	6	175	1 8:1	R 3/4"	C 0,37 kW				
20	91	TM AP	6	94	2 15:1	R 3/4"	C 0,37 kW				
20	68	TM AP	6	70	4 20:1	R 3/4"	C 0,37 kW				
20	34	TM AP	6	35	5 40:1	R 3/4"	C 0,37 kW				

DIAPHRAGME PRIUS D 60Hz

1 l code PD00							tête de pompe l	PVDF		AISI 316L		PP		Kit d'ins-tallation
2 l bar	3 l l/h	t.d.p.	impulsion mm	spm	6 l réduction	7 l moteur	raccord de tuyaux	4 l K	raccord de tuyaux	4 l S	raccord de tuyaux	4 l P		
10	55	NM	3	175	3 10:1	3 0,18 kW	G 1/2" 13 mm (dia. int.)		R 1/2"		G 1/2" 13 mm (dia. int.)			A
10	27	NM	3	87	4 20:1	3 0,18 kW	G 1/2" 13 mm (dia. int.)		R 1/2"		G 1/2" 13 mm (dia. int.)			A
10	14	NM	3	44	5 40:1	3 0,18 kW	G 1/2" 13 mm (dia. int.)		R 1/2"		G 1/2" 13 mm (dia. int.)			A
10	100	TM	3	175	3 10:1	4 0,37 kW	G 3/4" 13 mm (dia. int.)		R 3/4"		G 3/4" 13 mm (dia. int.)			A
10	50	TM	3	87	4 20:1	4 0,37 kW	G 3/4" 13 mm (dia. int.)		R 3/4"		G 3/4" 13 mm (dia. int.)			A
10	25	TM	3	44	5 40:1	4 0,37 kW	G 3/4" 13 mm (dia. int.)		R 3/4"		G 3/4" 13 mm (dia. int.)			A
7	150	TM	4	175	3 10:1	4 0,37 kW	G 3/4" 13 mm (dia. int.)		R 3/4"		G 3/4" 13 mm (dia. int.)			A
7	75	TM	4	87	4 20:1	4 0,37 kW	G 3/4" 13 mm (dia. int.)		R 3/4"		G 3/4" 13 mm (dia. int.)			A
7	37	TM	4	44	5 40:1	4 0,37 kW	G 3/4" 13 mm (dia. int.)		R 3/4"		G 3/4" 13 mm (dia. int.)			A
5	230	TM	6	175	3 10:1	4 0,37 kW	G 3/4" 18 mm (dia. int.)		R 3/4"		G 3/4" 18 mm (dia. int.)			B
5	115	TM	6	87	4 20:1	4 0,37 kW	G 3/4" 18 mm (dia. int.)		R 3/4"		G 3/4" 18 mm (dia. int.)			B
5	57	TM	6	44	5 40:1	4 0,37 kW	G 3/4" 18 mm (dia. int.)		R 3/4"		G 3/4" 18 mm (dia. int.)			B
2	950	UMS	10	175	3 10:1	4 0,37 kW	G 1 1/2" 30 mm (dia. int.)		R 1"		G 1 1/2" 30 mm (dia. int.)			C
5	950	UMS	10	175	3 10:1	N 0,55 kW	G 1 1/2" 30 mm (dia. int.)		R 1"		G 1 1/2" 30 mm (dia. int.)			C
2	472	UMS	10	87	4 20:1	4 0,37 kW	G 1 1/2" 30 mm (dia. int.)		R 1"		G 1 1/2" 30 mm (dia. int.)			C
2	238	UMS	10	44	5 40:1	4 0,37 kW	G 1 1/2" 30 mm (dia. int.)		R 1"		G 1 1/2" 30 mm (dia. int.)			C
5	335	UMS	4	175	3 10:1	4 0,37 kW	G 1 1/2" 30 mm (dia. int.)		R 1"		G 1 1/2" 30 mm (dia. int.)			C
5	165	UMS	4	87	4 20:1	4 0,37 kW	G 1 1/2" 30 mm (dia. int.)		R 1"		G 1 1/2" 30 mm (dia. int.)			C
5	84	UMS	4	44	5 40:1	4 0,37 kW	G 1 1/2" 30 mm (dia. int.)		R 1"		G 1 1/2" 30 mm (dia. int.)			C
5	420	UMS	5	175	3 10:1	4 0,37 kW	G 1 1/2" 30 mm (dia. int.)		R 1"		G 1 1/2" 30 mm (dia. int.)			C
5	210	UMS	5	87	4 20:1	4 0,37 kW	G 1 1/2" 30 mm (dia. int.)		R 1"		G 1 1/2" 30 mm (dia. int.)			C
5	105	UMS	5	44	5 40:1	4 0,37 kW	G 1 1/2" 30 mm (dia. int.)		R 1"		G 1 1/2" 30 mm (dia. int.)			C
5	505	UMS	6	175	3 10:1	4 0,37 kW	G 1 1/2" 30 mm (dia. int.)		R 1"		G 1 1/2" 30 mm (dia. int.)			C
5	250	UMS	6	87	4 20:1	4 0,37 kW	G 1 1/2" 30 mm (dia. int.)		R 1"		G 1 1/2" 30 mm (dia. int.)			C
5	126	UMS	6	44	5 40:1	4 0,37 kW	G 1 1/2" 30 mm (dia. int.)		R 1"		G 1 1/2" 30 mm (dia. int.)			C
3	720	UMS	8	175	3 10:1	4 0,37 kW	G 1 1/2" 30 mm (dia. int.)		R 1"		G 1 1/2" 30 mm (dia. int.)			C
3	357	UMS	8	87	4 20:1	4 0,37 kW	G 1 1/2" 30 mm (dia. int.)		R 1"		G 1 1/2" 30 mm (dia. int.)			C
3	181	UMS	8	44	5 40:1	4 0,37 kW	G 1 1/2" 30 mm (dia. int.)		R 1"		G 1 1/2" 30 mm (dia. int.)			C

DIAPHRAGME PRIUS D 60Hz MONOPHASÉ

1 I code PD00									tête de pompe I	PVDF		AISI 316L		PP		Kit d'installation
2 I bar	3 I l/h	t.d.p.	impulsion mm	spm	6 I réduction	7 I moteur		raccord de tuyaux	4 I K	raccord de tuyaux	4 I S	raccord de tuyaux	4 I P		
10	55	NM	3	175	3 10:1	R	0,37 kW	G 1/2" 13 mm (dia. int.)		R 1/2"		G 1/2" 13 mm (dia. int.)			A
10	27	NM	3	87	4 20:1	R	0,37 kW	G 1/2" 13 mm (dia. int.)		R 1/2"		G 1/2" 13 mm (dia. int.)			A
10	14	NM	3	44	5 40:1	R	0,37 kW	G 1/2" 13 mm (dia. int.)		R 1/2"		G 1/2" 13 mm (dia. int.)			A
10	100	TM	3	175	3 10:1	R	0,37 kW	G 3/4" 13 mm (dia. int.)		R 3/4"		G 3/4" 13 mm (dia. int.)			A
10	50	TM	3	87	4 20:1	R	0,37 kW	G 3/4" 13 mm (dia. int.)		R 3/4"		G 3/4" 13 mm (dia. int.)			A
10	25	TM	3	44	5 40:1	R	0,37 kW	G 3/4" 13 mm (dia. int.)		R 3/4"		G 3/4" 13 mm (dia. int.)			A
7	150	TM	4	175	3 10:1	R	0,37 kW	G 3/4" 13 mm (dia. int.)		R 3/4"		G 3/4" 13 mm (dia. int.)			A
7	75	TM	4	87	4 20:1	R	0,37 kW	G 3/4" 13 mm (dia. int.)		R 3/4"		G 3/4" 13 mm (dia. int.)			A
7	37	TM	4	44	5 40:1	R	0,37 kW	G 3/4" 13 mm (dia. int.)		R 3/4"		G 3/4" 13 mm (dia. int.)			A
5	230	TM	6	175	3 10:1	R	0,37 kW	G 3/4" 18 mm (dia. int.)		R 3/4"		G 3/4" 18 mm (dia. int.)			B
5	115	TM	6	87	4 20:1	R	0,37 kW	G 3/4" 18 mm (dia. int.)		R 3/4"		G 3/4" 18 mm (dia. int.)			B
5	57	TM	6	44	5 40:1	R	0,37 kW	G 3/4" 18 mm (dia. int.)		R 3/4"		G 3/4" 18 mm (dia. int.)			B
5	335	UMS	4	175	3 10:1	E	0,55 kW	G 1 1/2" 30 mm (dia. int.)		R 1"		G 1 1/2" 30 mm (dia. int.)			C
5	165	UMS	4	87	4 20:1	R	0,37 kW	G 1 1/2" 30 mm (dia. int.)		R 1"		G 1 1/2" 30 mm (dia. int.)			C
5	84	UMS	4	44	5 40:1	R	0,37 kW	G 1 1/2" 30 mm (dia. int.)		R 1"		G 1 1/2" 30 mm (dia. int.)			C
5	420	UMS	5	175	3 10:1	E	0,55 kW	G 1 1/2" 30 mm (dia. int.)		R 1"		G 1 1/2" 30 mm (dia. int.)			C
5	210	UMS	5	87	4 20:1	R	0,37 kW	G 1 1/2" 30 mm (dia. int.)		R 1"		G 1 1/2" 30 mm (dia. int.)			C
5	105	UMS	5	44	5 40:1	R	0,37 kW	G 1 1/2" 30 mm (dia. int.)		R 1"		G 1 1/2" 30 mm (dia. int.)			C
5	505	UMS	6	175	3 10:1	E	0,55 kW	G 1 1/2" 30 mm (dia. int.)		R 1"		G 1 1/2" 30 mm (dia. int.)			C
5	250	UMS	6	87	4 20:1	R	0,37 kW	G 1 1/2" 30 mm (dia. int.)		R 1"		G 1 1/2" 30 mm (dia. int.)			C
5	126	UMS	6	44	5 40:1	R	0,37 kW	G 1 1/2" 30 mm (dia. int.)		R 1"		G 1 1/2" 30 mm (dia. int.)			C

DIAPHRAGME 60Hz PRIUS D À PRESSION ÉLEVÉE

1 I code PD00								tête de pompe I	AISI 316L		PVDF	
2 I bar	3 I l/h	t.d.p.	impulsion mm	spm	6 I réduction	7 I moteur		raccord de tuyaux	4 I S	raccord de tuyaux	4 I K
100	3	LM AP	1,5	175	3 10:1	4	0,37 kW	R 3/8"		-	/
100	1,5	LM AP	1,5	87	4 20:1	4	0,37 kW	R 3/8"		-	/
50	14	MM AP	2	175	3 10:1	4	0,37 kW	R 1/2"		-	/
50	7	MM AP	2	87	4 20:1	4	0,37 kW	R 1/2"		-	/
50	3,5	MM AP	2	44	5 40:1	4	0,37 kW	R 1/2"		-	/
30	26	NM AP	2	175	3 10:1	4	0,37 kW	R 1/2"		-	/
30	13	NM AP	2	87	4 20:1	4	0,37 kW	R 1/2"		-	/
30	6	NM AP	2	44	5 40:1	4	0,37 kW	R 1/2"		-	/
30	72	SM AP	4	175	3 10:1	4	0,37 kW	R 1/2"		-	/
30	36	SM AP	4	87	4 20:1	4	0,37 kW	R 1/2"		-	/
30	18	SM AP	4	44	5 40:1	4	0,37 kW	R 1/2"		-	/
20	153	TM AP	6	175	3 10:1	4	0,37 kW	R 3/4"		-	/
20	76	TM AP	6	87	4 20:1	4	0,37 kW	R 3/4"		-	/
20	38	TM AP	6	44	5 40:1	4	0,37 kW	R 3/4"		-	/
20	27	NM AP	2	175	3 10:1	4	0,37 kW	-	-	8x10 (PVDF) / 8x12 (PVC)	
20	13	NM AP	2	87	4 20:1	4	0,37 kW	-	-	8x10 (PVDF) / 8x12 (PVC)	
20	7	NM AP	2	44	5 40:1	4	0,37 kW	-	-	8x10 (PVDF) / 8x12 (PVC)	

DIAPHRAGME PRIUS D 60Hz ATEX 2G/2D À PRESSION ÉLEVÉE

1 I code PD00								II 2G Ex h IIC T3 Gb	II 2 D Ex h IIIC T120°C Db
							tête de pompe I	AISI316L	AISI316L
2 I bar	3 I l/h	t.d.p.	impulsion mm	spm	6 I réduction	raccord de tuyaux	7 I moteur	4 I S	4 I S
100	3	LM AP	1,5	175	3 10:1	R 3/8"	D 0,43 kW		
100	1,5	LM AP	1,5	70	4 20:1	R 3/8"	D 0,43 kW		
50	14	MM AP	2	175	3 10:1	R 1/2"	V 0,43 kW		
50	7	MM AP	2	87	4 20:1	R 1/2"	V 0,43 kW		
50	3,5	MM AP	2	44	5 40:1	R 1/2"	V 0,43 kW		
30	26	NM AP	2	175	3 10:1	R 1/2"	V 0,43 kW		
30	13	NM AP	2	87	4 20:1	R 1/2"	V 0,43 kW		
30	6	NM AP	2	44	5 40:1	R 1/2"	V 0,43 kW		
30	72	SM AP	4	175	3 10:1	R 1/2"	V 0,43 kW		
30	36	SM AP	4	87	4 20:1	R 1/2"	V 0,43 kW		
30	18	SM AP	4	44	5 40:1	R 1/2"	V 0,43 kW		
20	153	TM AP	6	175	3 10:1	R 3/4"	V 0,43 kW		
20	76	TM AP	6	87	4 20:1	R 3/4"	V 0,43 kW		
20	38	TM AP	6	44	5 40:1	R 3/4"	V 0,43 kW		

DIAPHRAGME PRIUS D 60Hz À PRESSION ÉLEVÉE MONOPHASÉ

1 l code PD00							tête de pompe l	AISI316L	
2 l bar	3 l l/h	t.d.p.	impulsion mm	spm	6 l réduction	7 l moteur	raccord de tuyaux	4 l S	
100	3	LM AP	1,5	175	3 10:1	R 0,37 kW	R 3/8"		
100	1,5	LM AP	1,5	87	4 20:1	R 0,37 kW	R 3/8"		
50	14	MM AP	2	175	3 10:1	R 0,37 kW	R 1/2"		
50	7	MM AP	2	87	4 20:1	R 0,37 kW	R 1/2"		
50	3,5	MM AP	2	44	5 40:1	R 0,37 kW	R 1/2"		
30	26	NM AP	2	175	3 10:1	R 0,37 kW	R 1/2"		
30	13	NM AP	2	87	4 20:1	R 0,37 kW	R 1/2"		
30	6	NM AP	2	44	5 40:1	R 0,37 kW	R 1/2"		
30	72	SM AP	4	175	3 10:1	R 0,37 kW	R 1/2"		
30	36	SM AP	4	87	4 20:1	R 0,37 kW	R 1/2"		
30	18	SM AP	4	44	5 40:1	R 0,37 kW	R 1/2"		
20	153	TM AP	6	175	3 10:1	E 0,55 kW	R 3/4"		
20	76	TM AP	6	87	4 20:1	R 0,37 kW	R 3/4"		
20	38	TM AP	6	44	5 40:1	R 0,37 kW	R 3/4"		

DIAPHRAGME PRIUS D 60Hz ATEX 2G/2D

1 l code PD00						tête de pompe l	II 2G Ex h IIC T3 Gb AISI 316L		II 2 D Ex h IIIC T120°C Db AISI 316L	
2 l bar	3 l l/h	t.d.p.	impulsion mm	spm	6 l réduction	raccord de tuyaux	7 l moteur	4 l S	7 l moteur	4 l S
10	7	NM	1,5	35	5 40:1	R 1/2"	3 0,37 kW		3 0,43 kW	
10	55	NM	3	175	3 10:1	R 1/2"	3 0,37 kW		3 0,43 kW	
10	27	NM	3	70	4 20:1	R 1/2"	3 0,37 kW		3 0,43 kW	
10	14	NM	3	35	5 40:1	R 1/2"	3 0,37 kW		3 0,43 kW	
10	100	TM	3	175	3 10:1	R 1/2"	V 0,37 kW		3 0,43 kW	
10	50	TM	3	87	4 20:1	R 3/4"	V 0,37 kW		3 0,43 kW	
10	25	TM	3	44	5 40:1	R 3/4"	V 0,37 kW		3 0,43 kW	
7	150	TM	4	175	3 10:1	R 3/4"	V 0,37 kW		3 0,43 kW	
7	75	TM	4	87	4 20:1	R 3/4"	V 0,37 kW		3 0,43 kW	
7	37	TM	4	44	5 40:1	R 3/4"	V 0,37 kW		3 0,43 kW	
5	230	TM	6	175	3 10:1	R 3/4"	V 0,37 kW		3 0,43 kW	
5	115	TM	6	87	4 20:1	R 3/4"	V 0,37 kW		3 0,43 kW	
5	57	TM	6	44	5 40:1	R 3/4"	V 0,37 kW		3 0,43 kW	

DIAPHRAGME PRIUS D 60Hz ATEX 3G/3D

1 l code PD00								II 3G Ex h IIC T3 Gc			II 3 D Ex h IIIC T120°C Dc			
							tête de pompe l	PVDF	AISI316L	PP	tête de pompe l	PVDF	AISI316L	PP	
2 l bar	3 l l/h	t.d.p.	impulsion mm	spm	6 l réduction	7 l moteur		4 l K	4 l S	4 l P	7 l moteur	4 l K	4 l S	4 l P	Kit d'installation
10	55	NM	3	175	3 10:1	A 0,25 kW			/		B 0,29 kW		/		A
10	27	NM	3	70	4 20:1	A 0,25 kW			/		B 0,29 kW		/		A
10	14	NM	3	35	5 40:1	A 0,25 kW			/		B 0,29 kW		/		A
10	100	TM	3	175	3 10:1	V 0,37 kW			/		V 0,43 kW		/		A
10	50	TM	3	87	4 20:1	V 0,37 kW			/		V 0,43 kW		/		A
10	25	TM	3	44	5 40:1	V 0,37 kW			/		V 0,43 kW		/		A
7	150	TM	4	175	3 10:1	V 0,37 kW			/		V 0,43 kW		/		A
7	75	TM	4	87	4 20:1	V 0,37 kW			/		V 0,43 kW		/		A
7	37	TM	4	44	5 40:1	V 0,37 kW			/		V 0,43 kW		/		A
5	230	TM	6	175	3 10:1	V 0,37 kW			/		V 0,43 kW		/		B
5	115	TM	6	87	4 20:1	V 0,37 kW			/		V 0,43 kW		/		B
5	57	TM	6	44	5 40:1	V 0,37 kW			/		V 0,43 kW		/		B
5	335	UMS	4	175	3 10:1	V 0,37 kW					V 0,43 kW				C
5	165	UMS	4	87	4 20:1	V 0,37 kW					V 0,43 kW				C
5	84	UMS	4	44	5 40:1	V 0,37 kW					V 0,43 kW				C
5	420	UMS	5	175	3 10:1	V 0,37 kW					V 0,43 kW				C
5	210	UMS	5	87	4 20:1	V 0,37 kW					V 0,43 kW				C
5	105	UMS	5	44	5 40:1	V 0,37 kW					V 0,43 kW				C
5	505	UMS	6	175	3 10:1	V 0,37 kW					V 0,43 kW				C
5	250	UMS	6	87	4 20:1	V 0,37 kW					V 0,43 kW				C
5	126	UMS	6	44	5 40:1	V 0,37 kW					V 0,43 kW				C

1.4 Dimensions

Fig. 2. Dimensions de la pompe

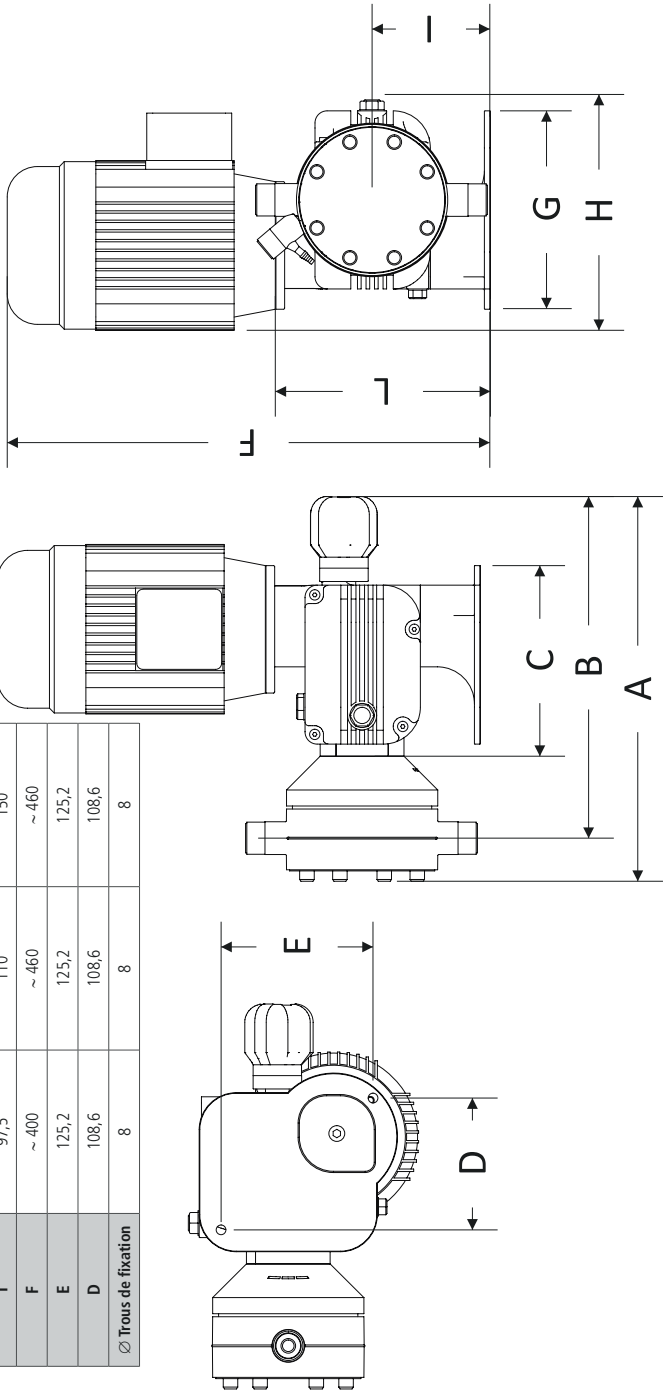

DIMENSIONI (mm)			
	tête NM (PVDF)	**tête** TM (PVDF)	**tête**UM (PP)
A	~ 320	~ 330	~ 350
B	~ 280	~ 315	~ 320
C	157	157	157
L	177	220	300
G	163	163	180
H	~ 190	~ 190	~ 190
I	97,5	110	150
F	~ 400	~ 460	~ 460
E	125,2	125,2	125,2
D	108,6	108,6	108,6
∅ Trous de fixation	8	8	8

1.5 Courbes de débit

Toutes les mesures ont été faites avec de l'H_2O à 20°C, à la contre-pression indiquée. La précision de dosage est de ± 2% à la contre pression indiquée.

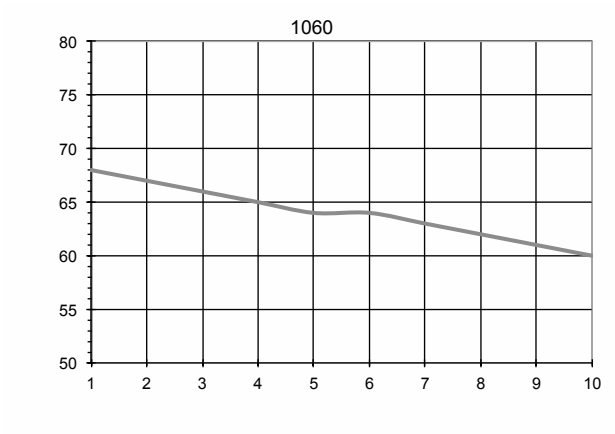

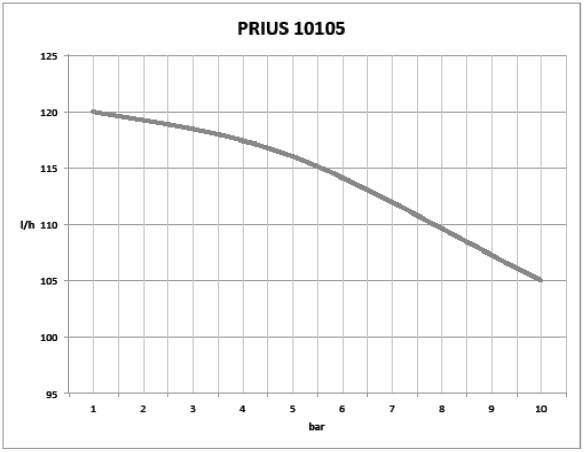

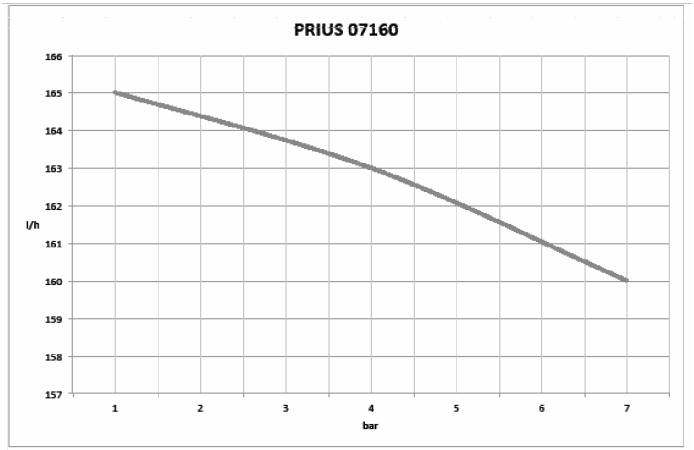
PRIUS 07160
166
165
164
163
162
l/h
161
160
159
158
157
1
2
3
4
5
6
7
bar

PRIUS 05240
254
252
250
248
l/h
246
244
242
240
1
2
3
4
5
bar

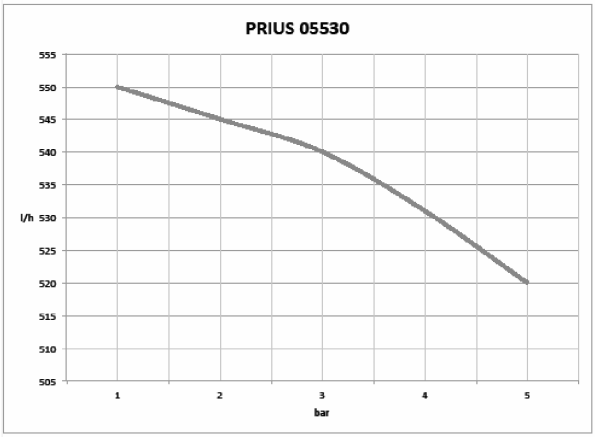
PRIUS 05530
555
550
545
540
535
l/h 530
525
520
515
510
505
1
2
3
4
5
bar

2. INSTALLATION

2.1 Précautions à l'installation

Avant de commencer l'installation, il est obligatoire de vérifier si toutes les précautions nécessaires à la sécurité de l'installateur ont été prises.

PROTECTION DE L'OPERATEUR
Toujours se conformer aux règles de sécurité en vigueur dans l'usine.
Utilisez les équipements de protections suivant lors de l'installation, la maintenance ou la réparation et ce tout particulièrement en présence de produits chimiques :

- **Masque de protection**
- **Gants de protection**
- **Lunettes de protection**
- **Bouchons ou casque de protection auditif**
- **Et tout équipement de protection relatif à l'utilisation du produit à doser.**

DECONNEXION DE L'ALIMENTATION ELECTRIQUE
Toujours débrancher physiquement l'alimentation du moteur que ce soit pour l'installation, la maintenance ou la réparation. Le non respect de cette consigne peut conduire à des blessures graves et même à la mort.

PROCEDUE D'INSTALLATION DE LA POMPE
Installez la pompe
- Dans un lieu sûr, fixée de sorte que les vibrations produites pendant son fonctionnement ne permettent aucun mouvement.
- A un endroit facile d'accès.
- En position horizontal.

Utiliser seulement du tubing compatible avec les produits à doser!

2.2 Etapes pour la mise en service

1. Positionnement de la pompe
2. Mise en place de l'huile dans le réducteur
3. Raccordement hydraulique
4. Raccordement électrique
5. Démarrage

2.2.1 Positionnement de la pompe

La pompe doit être installée horizontalement à une hauteur MAXIMUM de 3 mètres par rapport à sa crépine d'aspiration.

Fixez la pompe via une boulonnerie adaptée.

Le point d'injection doit être plus haut que le réservoir de dosage afin d'éviter les siphonages : dans les cas contraires utilisez une **soupape de sécurité** sur la ligne d'injection.

2.2.2 Mise en place de l'huile

Les pompes sont livrées AVEC huile et avec un bouchon de transport.
Remplacer le bouchon de transport par le bouchon de remplissage et garder le bouchon de transport en cas de besoin d'un retour de matériel.
Lors de la mise en service de la pompe vous devez fermer avec le bouchon fournit à cet effet.

Remplir le réducteur d'huile via l'orifice de remplissage (voir Fig.1, vue de la PRIUS page 6). Le volume nécessaire d'huile est de 0,3 litre. Voir le tableau ci-après pour connaître la compatibilité des huiles avec nos réducteurs.

Tab. 4. Huiles utilisables avec nos réducteurs

MARQUE	MODELE
MOBIL	MOBILGEAR 632
SHELL	OMALA OIL 320
BP	ENERGOL GR-XP 320
IP	MELLANA OIL 320
ESSO	SPARTAN EP 320
AGIP	BLASIA 320

Vérifiez le niveau d'huile régulièrement. Changez l'huile l'huile tous les 8000 à 10000 heures de fonctionnement.

Ne jamais faire fonctionner la pompe sans huile.

2.2.3 Raccordement Hydraulique

Ne jamais faire fonctionner la pompe avec la ligne d'aspiration et/ou la ligne d'injection
Bouchée : il en résulterait des dommages sur le moteur (surchauffe) et sur la membrane.

La ligne de d'aspiration doit être la plus courte possible et être dans le plan vertical de manière à éviter la formation de prise d'air.

Fig. 3. Raccordement des embouts

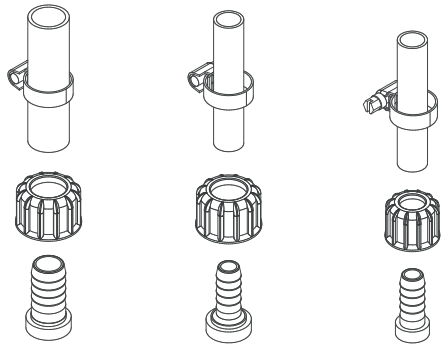

18x22 - 3/4" 13x16 - 3/4" 13x16 - 1/2"

Aspiration & injection doivent être dans le plan vertical

Serrez à la MAIN fermement
Ne pas utiliser d'outils de clés.

La ligne d'injection doit être maintenue par des entraves (collier, guides tubes rigides) pour éviter que les mouvements occasionnés par les secousses hydrauliques ne viennent endommager le tube ou les installations environnante.

2.2.4 Tête Doseuse

La tête dispose d'un robinet de purge manuel directement intégré sur la tête doseuse.

Pour l'amorçage de la pompe, se référer à la section ''5 AMORCAGE" page 16.

Il est permis de cintrer le tube de retour de purge.

Durant la procédure de calibration (''TEST") mettre le tube ed retour dans un BERCHER gradué.

2.2.5 Crépine

Une crépine filtrante est toujours recommandée. Celle-ci doit être dimensionnée pour permettre l'aspiration sans restriction et doit être positionnée à environ 10 cm du fond de bac.

2.2.6 Schémas d'installations typique

Fig. 4. installations typique

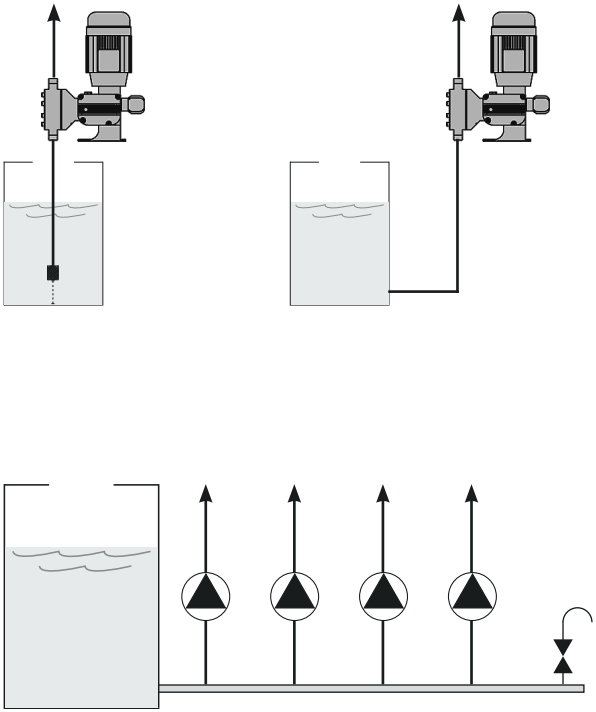

3. CABLAGE ELECTRIQUE

3.1 Vérifications préalables

⚠ LE CÂBLAGE ÉLECTRIQUE DOIT ÊTRE FAIT PAR UNE PERSONNE HABILITEE ET DANS LES STRICTES RÈGLES EN VIGUEURS

Avant d'effectuer le câblage, vérifiez les points suivants:

1. **Vérification des données techniques sur la plaque signalétique.**
   S'assurer que les tensions électriques requises par la pompe sont compatibles avec le réseau.

2. **Vérification de la terre.**
   La carcasse de la pompe doit être reliée à une terre conforme aux normes en vigueurs.

3. **Installation d'un disjoncteur de protection.**
   La pompe doit être protégée par une protection sur l'alimentation du moteur (de type disjoncteur différentiel).

4. **Vérification du câble.**
   Vérifiez que la section de câble d'alimentation soit compatible avec la puissance requise par le moteur de la pompe.

5. **Vérification du sens de rotation de la pompe.**
   Démarrer la pompe pour vérifier le sens de rotation du moteur. Il doit être identique à celui indiqué par la flèche gravée sur capot de protection du ventilateur du moteur. Si ce n'est pas le cas re-câblez le moteur conformément au plan de câblage fourni à la section ci-après ''3.2 Plan de câblage"

3.2 Plan de câblage

CABLAGE ETOILE "Y"
380-420 Vac

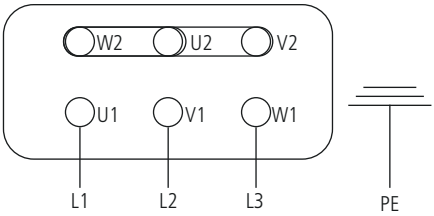

CABLAGE TRIANGLE "Δ"
220-240 Vac

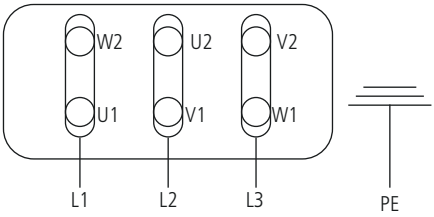

SCHÉMA DE CONNEXION MOTEUR MONOPHASÉ

⚠ **MOTEUR Suitable pour des annonces avec un intervalle d'au moins 6"**

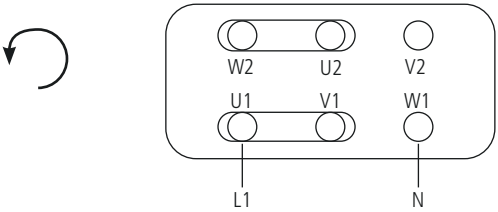

4. MISE EN SERVICE

4.1 Démarrage

Toutes les opérations décrites précédemment doivent être faites.

1. Positionnement de la pompe.
2. Mise en place de l'huile.
3. Raccordement hydraulique.
4. Raccordement électrique.

Tout en se conformant au chapitre " **INFORMATIONS GENERALES POUR LA SECURITE** " PAGE 4.

1. Démarrer la pompe à la pression minimum.
2. Réglez la course de pompe à 20%.
3. au bout de 5 minutes, augmentez graduellement la course de sorte à obtenir le débit d'injection désiré.

⚠ **Contrôlez que la pression d'injection soit bien compatible avec les caractéristiques de la pompe: si tel n'est pas le cas arrêtez la pompe immédiatement.**

Si la pompe ne dose pas:
a) Arrêter la pompe.
b) Faites un nouvel amorçage "section 5. AMORCAGE")
c) Refaite un essai.

4. Suivez périodiquement le dosage de la pompe.

5. AMORCAGE

5.1 Comment Amorcer la pompe

Lors de la première utilisation de la pompe ou après un long arrêt, il est nécessaire de procéder à l'amorçage hydraulique de la ligne.

Cela va permettre de chasser l'air contenu dans les tubes et la tête de pompes et c'est ce qui va permettre à la pompe de fonctionner correctement.

1. Connecter tous les tubes (aspiration, purge et injection).
2. Ouvrez le robinet de purge.
3. Réglez la course de la pompe à 100%;
4. Mettez sous tension la pompe.
5. Lorsque le liquide passe (sans bulle) par le tube de purge, fermez le robinet de purge.
6. Proceed to standard operating condition.

L'amorçage peut être également nécessaire lorsqu'apparaît des bulles le long de la ligne d'aspiration et/ou d'injection.

6. MAINTENANCE

6.1 Plan de maintenance

Avant de procéder à la maintenance, l'opérateur doit avoir connaissance des règles de sécurité édictées, au risque sinon de s'exposer à des blessures graves.

PROTECTION DE L'OPERATEUR
Toujours se conformer aux règles de sécurité en vigueur dans l'usine.
Utilisez les équipements de protections suivant lors de l'installation, la maintenance ou la réparation et ce tout particulièrement en présence de produits chimiques :
- **Masque de protection**
- **Gants de protection**
- **Lunettes de protection**
- **Bouchons ou casque de protection auditif**
- **Et tout équipement de protection relatif à l'utilisation du produit à doser.**

DECONNEXION DE L'ALIMENTAYION ELECTRIQUE
Toujours débrancher physiquement l'alimentation du moteur que ce soit pour l'installation, la maintenance ou la réparation. Le non-respect de cette consigne peut conduire à des blessures graves et même à la mort.

La maintenance doit être réalisée par du personnel dûment habilité et qualifié pour opérer en conformité avec les règles de sécurités en vigueur.
Avant toute opération de maintenance ou après un long arrêt, purgez et nettoyez l'intégralité de la ligne hydraulique de sorte à ce qu'il ne reste plus de produit chimique.

Utilisez uniquement des pièces d'origines.

6.2 inspections de maintenance

Le plan de maintenance décrit ci-après inclue les opérations suivantes :
- Inspections routinières
- Inspections tous les 3 mois
- Inspections annuelles

Ces intervalles doivent être raccourcis dans le cas de produits chimique abrasifs ou très fortement corrosifs.

Maintenance & inspection routinière
Réalisez ces action dès lors que vous intervenez sur la pompe :
- Inspectez les joints. Vérifiez qu'il n'y a aucune fuite.
- Vérifiez le câblage électrique
- Vérifiez le niveau et l'état de l'huile via le niveau à glace
- Vérifier l'absence de bruits anomaux et les fortes vibrations (niveau de bruit admis 78 dbA; ± 5 dB).
- Vérifiez l'intégrité des tubes.
- Contrôlez la pression d'injection
- Contrôler les températures (température max moteur 70°C; tête doseuse 40°C max.)
- Contrôlez la présence de corrosion sur la pompe et sur les raccordements des tubes.

Inspection des 3 mois
- Vérifiez le serrage de toutes les vis.
- Vérifiez l'absence de suintement sur la tête doseuse.

Inspection annuelle

Réalisez ces inspections une fois par an:

- contrôlez le débit de la pompe (par rapport à la plaque signalétique).
- Contrôler la pression de la pompe (par rapport à la plaque signalétique).
- Contrôlez la puissance absorbée par la pompe (par rapport à la plaque signalétique).
- Changez l'huile du réducteur ou tous les 8.000 à10.000 heures (au premier des 2 termes échu).
- Raccourcir la durée d'utilisation de l'huile en cas d'utilisation dans des ambiances salines et ou chauffées au-delà de 38°C.

Si la pompe n'est plus dans les performances attendues et que les conditions du process sont restées inchangées ; réalisez les opérations suivantes :

1. Démontez la pompe.
2. Inspectez la tête, la membrane et les clapets .
3. Replacez les pièces usées

7.RESOLUTION DE PROBLEMES

Tab. 5. Table de résolutions des problèmes

PROBLEME	CAUSE	REMEDE
La pompe ne débite pas de produit ou trop peu.	Fuite sur clapet d'aspiration ou bouchage de celui-ci.	Nettoyer ou remplacer le clapet d'aspiration.
	Fuite sur clapet le tube d'aspiration ou bouchage de celui-ci.	Remplacez le tube d'aspiration
	Présence de bulles dans la tête ou dans le la ligne d'aspiration.	Purger la pompe comme décrit dans la section 5.1 ''amorçage de la pompe".
	Viscosité trop élevée.	Augmenter les diamètres des tubes ou contactez le fabricant.
	Hauteur d'aspiration trop grande.	Réduisez la hauteur.
	Crépine d'aspiration obstruée.	Nettoyez la crépine.
Moteur et/ou tête doseuse présentant une température trop élevée.	Mauvais câblage ou faux contact électrique.	Vérifiez l'intégralité de la ligne électrique.
	Pression trop élevée	Installez une vanne de décharge
	Ligne d'injection bouchée.	Recherchez le bouchon et l'enlever
	Niveau trop bas	Refaire le niveau d'huile
Fuite de liquide autour de la pompe doseuse	Rupture de la membrane	Contactez le fabricant pour procéder au remplacement de la membrane.

Si votre problème ne peut pas être résolu par le tableau ci-dessus; contactez le service après-vente avant de procéder au retour de la pompe

7.1 Service après-ventes

Avant de retourner la pompe il est nécessaire de purger et de nettoyer celle-ci. S'il risque de rester du produit chimique et à fortiori si celui-ci s'avère dangereux; il est ASBOLUMENT nécessaire d'en informer le service après-vente via la FICHE DE RETOUR APRES-VENTE.

Tout manquement à cette règle et qui entraînerait des dommages aux personnels ou aux installations pourront engager la responsabilité (y compris pénal) du client nous ayant retourné ladite pompe.

8. COMPATIBILE CHMIQUE

8.1 Table de compatibilité chimique

Les pompes doseuses sont utilisées pour le dosage de produits chimiques. Il est important de sélectionner la matière adéquate au liquide à doser. LE TABLEAU DE COMPATIBILITE CHIMIQUE représente une aide dans ce but. Les informations qui y sont reportées sont testées régulièrement et sont fiables à la date de publication. Les données reportées dans ce tableau sont basées sur des informations fournies par les fabricants et sur leur expérience mais, comme la résistance des matières dépend de nombreux facteurs, ce tableau est fournis seulement à titre d'information. Le fabricant n'est pas responsable du contenu de ce tableau.

Tab. 6. Tab. 8. Table de compatibilité chimique

Produit	Formule	Ceram.	PVDF	PP	PVC	SS 316	PMMA	Hastel.	PTFE	FPM	EPDM	NBR	PE
Acide acétique, Max 75%	CH3COOH	2	1	1	1	1	3	1	1	3	1	3	1
Acide chlorhydrique concentré	HCl	1	1	1	1	3	1	1	1	1	3	3	1
Acide fluorhydrique 40%	H2F2	3	1	3	2	3	3	2	1	1	3	3	1
Acide phosphorique, 50%	H3PO4	1	1	1	1	2	1	1	1	1	1	3	1
Acide nitrique, 65%	HNO3	1	1	2	3	2	3	1	1	1	3	3	2
Acide sulfurique 85%	H2SO4	1	1	1	1	2	3	1	1	1	3	3	1
Acide sulfurique 98.5%	H2SO4	1	1	3	3	3	3	1	1	1	3	3	3
Amine	R-NH2	1	2	1	3	1	-	1	1	3	3	1	1
Bisulfate de sodium	NaHSO3	1	1	1	1	2	1	1	1	1	1	1	1
Carbonate de sodium (soude)	Na2CO3	2	1	1	1	1	1	1	1	2	1	1	1
Chlorure ferrique	FeCl3	1	1	1	1	3	1	1	1	1	1	1	1
Hydroxyde de calcium	Ca(OH)2	1	1	1	1	1	1	1	1	1	1	1	1
Hydroxyde de sodium (soude caus.)	NaOH	2	3	1	1	1	1	1	1	2	1	2	1
Hypochlorite de calcium	Ca(OCl)2	1	1	1	1	3	1	1	1	1	1	3	1
Hypochlorite de sodium, 12,5%	NaOCl + NaCl	1	1	2	1	3	1	1	1	1	1	2	3
Permanganate de potassium 10%	KMnO4	1	1	1	1	1	1	1	1	1	1	3	1
Peroxyde d'hydrogène, 30%	H2O2	1	1	1	1	1	3	1	1	1	3	3	1
Sulfate d'aluminium	Al2(SO4)3	1	1	1	1	1	1	1	1	1	1	1	1
Sulfate de cuivre	CuSO4	1	1	1	1	1	1	1	1	1	1	1	1

1 Composant avec une excellente résistance

2 Composant avec une résistance raisonnable

3 Composant non résistant

8.2 Matériaux de constructions de la pompe

Polyvinyldène fluoride (PVDF) ..... Têtes doseuses, clapets, fixations, tubings
Polypropylène (PP)..... Têtes doseuses, clapets, fixations
Acier Inox (SS 316)..... Têtes doseuses, clapets
Polyméthyl Métacrylate Acrylique (PMMA) Têtes doseuses
Polytetrafluoroéthylène (PTFE) ..... Membrane
Fluorocarbone (FPM) ..... Joints d'étanchéités
Ethylène propylene (EPDM)..... Joints d'étanchéités
Nitrile (NBR)..... Joints d'étanchéités

9. TÊTE DOSEUSE EN UMS

Lors du serrage de la bague sur la vanne du corps de pompe UMS, maintenir la vanne immobile d'une main et serrer la bague de l'autre afin d'éviter toute rotation ou contrainte mécanique. Serrer uniquement à la main, sans utiliser d'outils.

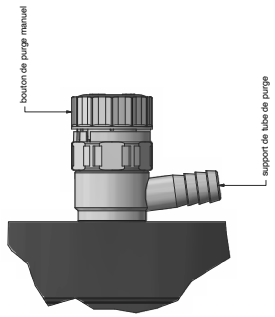

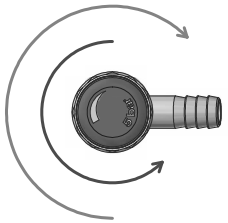

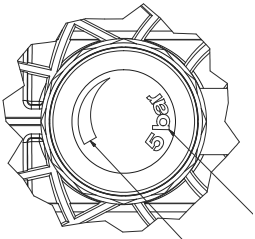

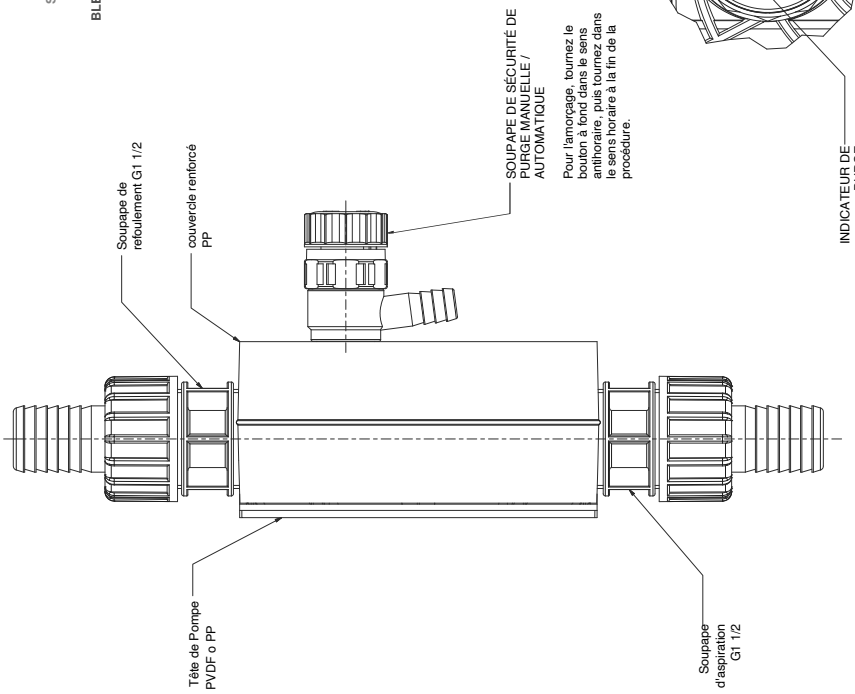

9.1. DIMENSIONS (MM) PRIUS AVEC TÊTE DOSEUSE EN UMS (0,37KW)

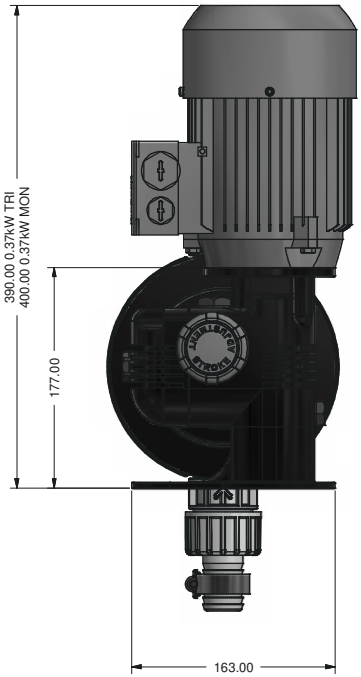

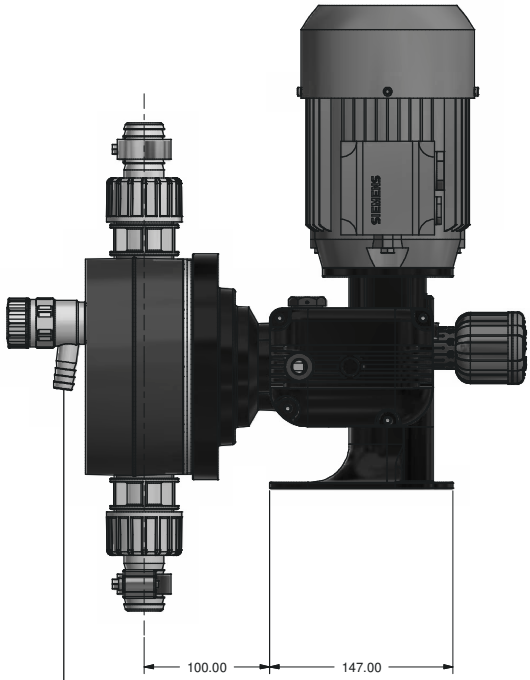

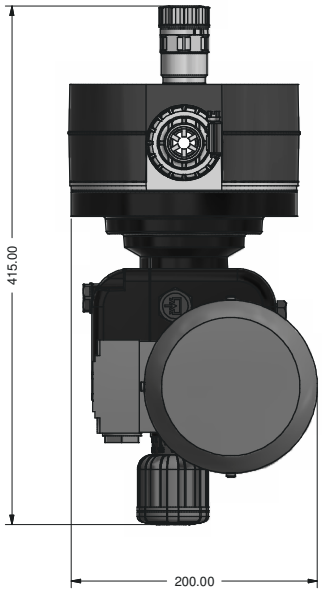

AVERTISSEMENT: SOUPAPE DE PURGE AUTOMATIQUE POUR HAUTE PRESSION. CONNECTER LE TUYAU D'ÉCHAPPEMENT 16X22 PVC ET INSÉRER L'AUTRE EXTRÉMITÉ DANS LE RÉSERVOIR DU PRODUIT À DOSER. LE TUYAU D'ÉCHAPPEMENT DOIT ÊTRE FIXÉ ET NE PAS LAISSER LIBRE DE DÉPLACER

9.2. DIMENSIONS (MM) PRIUS AVEC TÊTE DOSEUSE EN UMS (0,55KW)

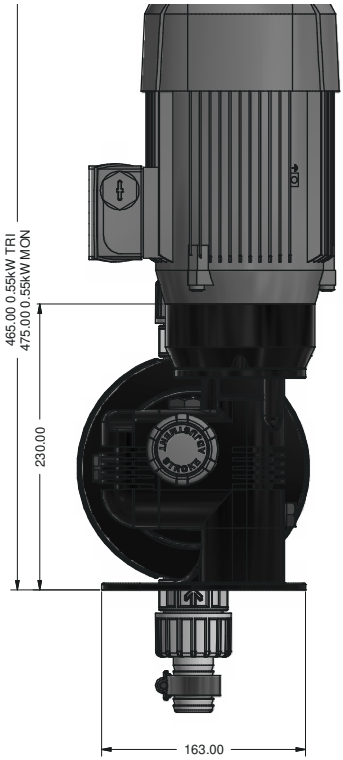

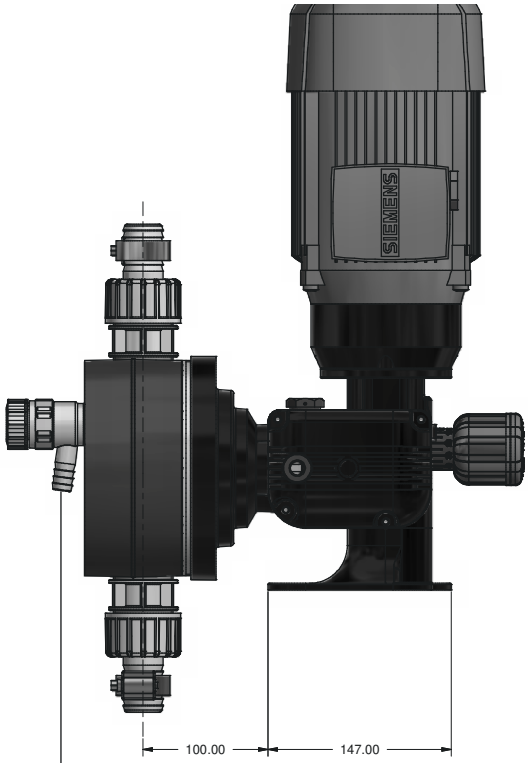

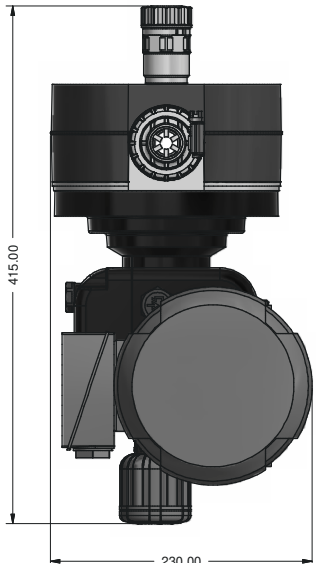

AVERTISSEMENT: SOUPAPE DE PURGE AUTOMATIQUE POUR HAUTE PRESSION. CONNECTER LE TUYAU D'ÉCHAPPEMENT 16X22 PVC ET INSÉRER L'AUTRE EXTRÉMITÉ DANS LE RÉSERVOIR DU PRODUIT À DOSER. LE TUYAU D'ÉCHAPPEMENT DOIT ÊTRE FIXÉ ET NE PAS LAISSER LIBRE DE DÉPLACER

FICHE DE TROUR PRODUIT SAV

JOINFRE CETTE FICHE AU BORDEREAU DE LIVRAISON

DATE .....

EMETEUR
SOCIETE .....
Addresse .....
N° de Téléphone .....
Nom du contact .....

REFERENCE DU PRODUIT (CF PLAQUE SIGNALÉTIQUE)
MODELE .....
N° de série (S/N) .....

CONDITIONS D'UTILISATIONS

Description .....
.....
Produit chimique utilisé: .....
Date d'installation..... Temps de service (approx. En heures) .....
RINCEZ, NETTOYER, PUGEZ & SECHEZ LA POMPE AVANT DE PROCEDER A SON EXPEDITION DANS SON EMBALLAGE D'ORIGINE

DESCRIPTION DU PROBLEME

☐ MECANIQUE
- Pièce usée.....
- Pièce endommagée ou cassée .....
- Corrosion.....
- Autre .....

☐ ELECTRIQUE
- Connexions.....
- Interface (clavier, afficheur, etc.).....
- Carte électronique.....
- Autre .....

☐ FUITES
- Sur Raccords.....
- Sur tête doseuse .....

☐ NE FONCTIONNE PLUS / AUTRE
.....
.....

Je déclare par la présente que la pompe doseuse est exempte de produits chimiques dangereux.

Signature de l'émetteur

Cachet de l'entreprise

Élimination des équipements en fin de vie par les utilisateurs

Ce symbole vous avertit de ne pas jeter le produit avec les ordures normales. Respecter la santé humaine et l'environnement en remettant les équipements mis au rebut à un centre de collecte désigné pour le recyclage des équipements électroniques et électriques. Pour plus d'informations, visitez le site en ligne.

Tous les matériaux utilisés pour la construction de la pompe doseuse et pour ce manuel peuvent être recyclés et ainsi permettre de conserver les incalculables ressources environnementales de notre Planète. Ne jetez pas des matériaux nocifs dans l'environnement ! Renseignez-vous auprès de l'autorité compétente sur les programmes de recyclage dans votre zone !