INSTRUMENT « MTOWER CL »

Data Sheet

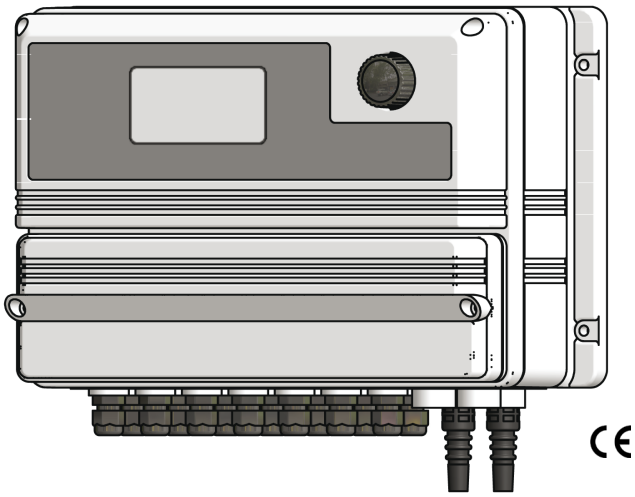

MTOWER CL est un instrument conçu pour le contrôle intégral du dosage à l'intérieur des tours de refroidissement par voie humide.
Contrôle de la conductivité et du chlore, deux sorties pour les biocides, deux sorties pour l'activateur de biocide, dosage de l'inhibiteur et contrôle de la vidange en fonction de la conductivité.

Pré-équipé pour un fonctionnement télécommandé.

CARACTÉRISTIQUES

- Système de contrôle 2 voies
- Afficheur graphique LCD avec rétro-éclairage
- Bouton de commande doté d'une interface de programmation simple
- Visualisation instantanée de la vidange et des lignes d'alimentation en courant
- Alimentation universelle
- Mémorisation permanente des données
- Contrôle multiple des alarmes :

  Conductivité
  Chlore
  Délai d'attente de la vidange
  Niveau de produit
  Débit

ENTRÉES

- Sonde de Conductivité
- Sonde de Température (compensée)
- Compteur d'eau à l'aspiration
- Compteur d'eau au refoulement
- 2 niveaux de biocide
- 2 niveaux pour l'activateur de biocide
- Niveau de l'inhibiteur
- Capteur de débit
- Sonde de chlore
- Niveau de chlore

SORTIES

- Évacuation
- Inhibiteur
- 2 pour les biocides
- 2 pour l'activateur de biocide
- Alarme
- Conductivité 0/20 ou 4/20 mA
- Chlore 0/20 ou 4/20 mA
- Température 0/20 ou 4/20 mA
- Proportionnelle Chlore
- Numérique Chlore
- Port série
- Proportionnelle inhibiteur

Via Donatori di Sangue, 1 - 02100 Rieti (Italy)
+39 074622841 | emecpumps.com

Specifications subject to change without notice | R2025

emec SIMPLE AS WATER

IQNET CERTIFIED MANAGEMENT SYSTEM
qualityaustria SYSTEM CERTIFIED
ISO 9001:2015 No.07728/0
ISO 14001:2015 No.00997/0
ISO 45001:2018 No.01121/0

INSTRUMENT « MTOWER CL »

Data Sheet

DONNÉES ÉLECTRIQUES

SIGNAL EN ENTRÉE
Du bornier

ALIMENTATION
90÷265 VCA ; 50/60 Hz

PUISSANCE MOYENNE ABSORBÉE
20 W (environ)

COMMANDE À BOUTON « ONE TOUCH »

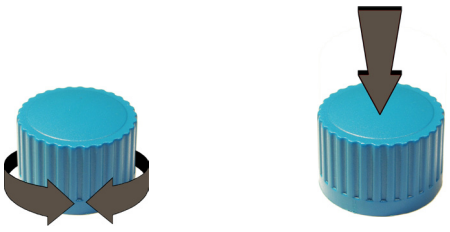

PARAMÈTRES DE CONTRÔLE

Conductivité
Compteur 1
(1 - 2 - 4 semaines)
Compteur 2
(1 - 2 - 4 semaines)

Inhibiteur

- Dosage et Évacuation (Feed and Bleed)
- Dosage en % à l'évacuation (Feed as a % of bleed)
- Dosage en % à une durée établie (Feed as a % of time)
- Dosage par compteur émetteur d'impulsions pour la durée établie
- Dosage par compteur émetteur d'impulsions permettant de maintenir les ppm constantes

Chlore
PWM / On-Off
Proportionnel

BOÎTIER

IP65 (NEMA4x)
L'instrument MTOWER CL est réalisé en ABS pour assurer la protection contre les agents chimiques agressifs et pour pouvoir travailler également dans des milieux difficiles.

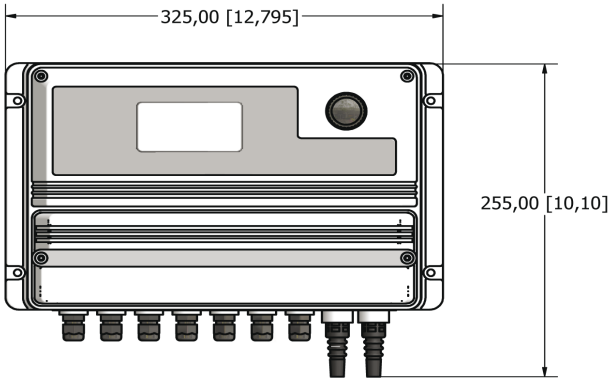

CONDITIONS AMBIANTES

-10 °C ÷ 50 °C (14 °F ÷ 122 °F)
0÷95 % (sans condensation) Humidité relative

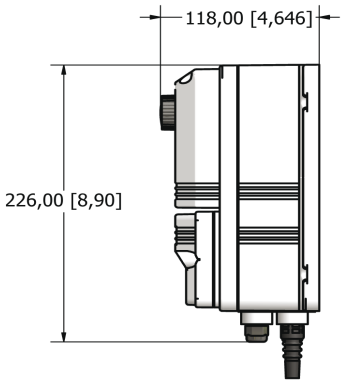

mm [pouces]

Via Donatori di Sangue, 1 - 02100 Rieti (Italy)
+39 074622841 | emecpumps.com

Specifications subject to change without notice | R2025

emec SIMPLE AS WATER

IQNET CERTIFIED MANAGEMENT SYSTEM
qualityaustria SYSTEM CERTIFIED
ISO 9001:2015 No.07728/0
ISO 14001:2015 No.00997/0
ISO 45001:2018 No.01121/0