JA

Fiche technique

RÉGLAGE INDIVIDUEL POUR FIXATION MURALE 96X96

Les instruments de contrôle JA / JA PRO sont une série de systèmes de lecture simple à montage en rack (96x96).

Il peut régler et surveiller: pH, ORP, chlore (selon la sonde: chlore total, chlore libre, dioxyde de chlore, peroxyde d'hydrogène, ozone, brome ou acide paracétique) et la conductivité avec gamme automatique et sélection automatique de sonde / produit (uS / S - Ohm - TDS / PPM - Concentration H3PO4 - H2SO4 - HNO3 - HCl - NaOH - NaCl)

La version des modèles JA a: 2 points de consigne (tension libre) (marche / arrêt, proportionnels), sortie 0-20 mA ou 4-20 mA proportionnelle à la valeur de lecture et programmable dans la plage de lecture et l'entrée de débit.

La version des modèles JA PRO a: 2 points de consigne (tension libre) (marche / arrêt, proportionnels), entrée de veille, entrée de débit, sortie d'alarme, sortie 0-20 mA ou 4-20 mA proportionnelle à la valeur de lecture et programmable dans la plage de lecture, sortie opto-couplée, Communication MODBUS RTU.

Disponible également en alimentation basse tension 9-18VDC ou 18-36VDC.

Précision du contrôleur : 0,3 % sur la base d'une lecture à pleine échelle.

Capot de protection IP54 disponible.

JA PRO Modbus

R30925

MODÈLES

JA	JA PRO	MESURE
JAPH	**JAPH PRO**	pH
JARH	**JARH PRO**	ORP
JACL	**JACL PRO**	Chlore
JACD	**JACD PRO**	Conductibilité
JACDIND	**JACDIND PRO**	Conductibilité inductive

SIGNAL D'ENTRÉE
pH / ORP : BNC ; impédance > 10^{12} Ω
Chlore / Conductibilité : bornier

ENTRÉE POUR CONTRÔLE DE DÉBIT

2 SORTIES ON/OFF / PROPORTIONNELLE / PID (uniquement JAPRO)
à contact libre

SORTIE OPTO-ISOLÉE (uniquement JAPRO)
Pour pompes doseuses série « IS », « MF », « PLUS »

SORTIE ALARMES (uniquement JAPRO)
à contact libre

SORTIE EN COURANT
Programmable 0/20mA (max 500 Ohm) libérée galvaniquement.

COMPENSATION DE LA TEMPÉRATURE
PT100 (0-200 °C)

DÉPART RETARDÉ
Programmation du départ retardé pour polarisation de la sonde.

ÉCRAN
Affichage sur écran LCD rétroéclairé

ALIMENTATION
85-264VAC ; 18-36VAC ; 9-18VDC ou 18-36VDC ; 50/60 Hz

STAND-BY ENTRÉE (uniquement JAPRO)

MODULE mA (uniquement JAPRO)

UTILISATION FACILE DES MENUS DE PROGRAMMATION

MOT DE PASSE DE PROTECTION

OPTION
PROTECTION IP54

Via Donatori di Sangue, 1 - 02100 Rieti (Italy)
+39 074622841 | emecpumps.com

Specifications subject to change without notice | R2025

emec SIMPLE AS WATER

IQNET CERTIFIED MANAGEMENT SYSTEM
qualityaustria SYSTEM CERTIFIED
ISO 9001:2015 No.07728/0
ISO 14001:2015 No.00997/0
ISO 45001:2018 No.01121/0

JA

Fiche technique

RÉGLAGE INDIVIDUEL POUR FIXATION MURALE 96X96

DIMENSIONS JA

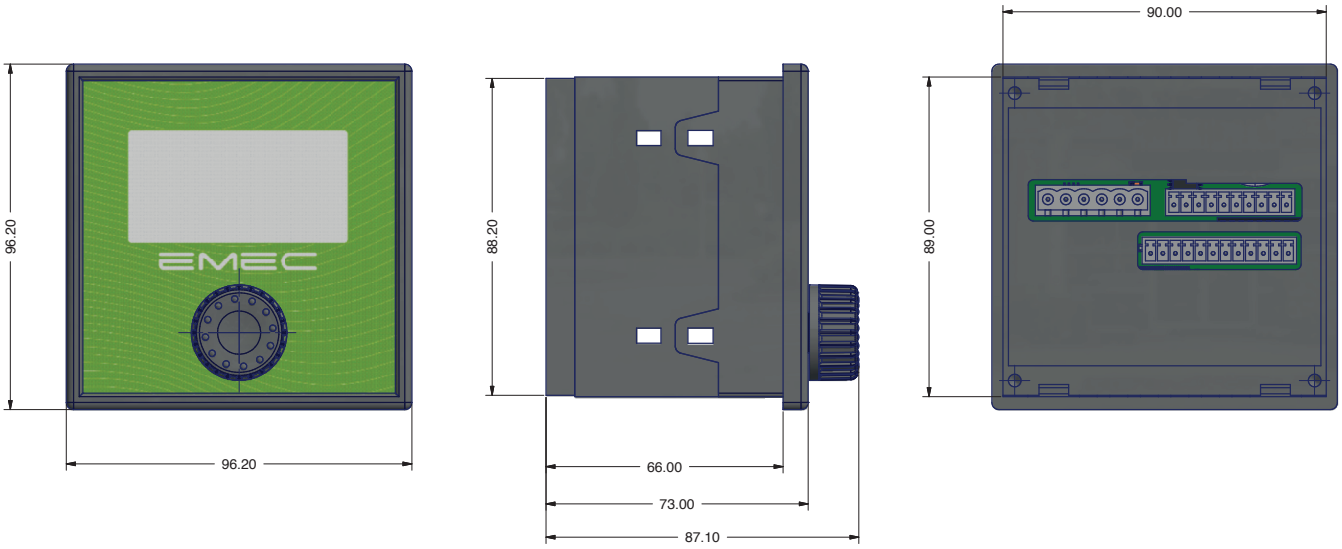

OPTIONS

PROTECTION IP54

DIMENSIONS PROTECTION IP54

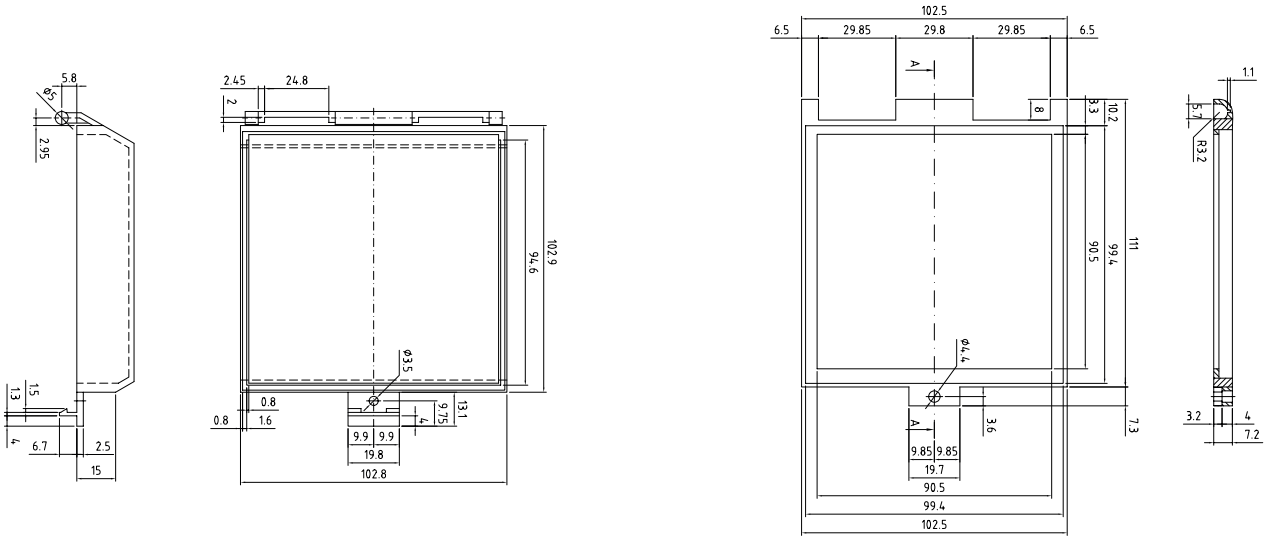

Via Donatori di Sangue, 1 - 02100 Rieti (Italy)
+39 074622841 | emecpumps.com

Specifications subject to change without notice | R2025

emec SIMPLE AS WATER

IQNET CERTIFIED MANAGEMENT SYSTEM

qualityaustria SYSTEM CERTIFIED

ISO 9001:2015 No.07728/0
ISO 14001:2015 No.00997/0
ISO 45001:2018 No.01121/0

RÉGLAGE INDIVIDUEL POUR FIXATION MURALE 96X96

JAPH

	JAPH	JAPH PRO
MESURE	pH	
PLAGE	0-14 pH ; résolution : 0,01	
COMPENSATION DE TEMPÉRATURE	PT100	
SIGNAL D'ENTRÉE	BNC ; impédance > 10^{12} Ω	
ALIMENTATION	24, 115, 230 VAC ; 50/60 Hz	
FUSIBLE	0,5 A	
CONSOMMATION MOYENNE	4 W	
SORTIE EN COURANT	Programmable 0/20mA (max 500 Ohm) libérée galvaniquement	
FONCTIONS	2 points de consigne (tension libre) Entrée de débit Sonde de pH Sonde de température 0 / 4-20mA (max 500 Ohm) programmable	2 points de consigne (tension libre) Entrée de débit Sonde de pH Sonde de température 0 / 4-20mA (max 500 Ohm) programmable Sortie d'Alarme (tension libre) Stand-by Entrée MODBUS RTU Sortie opto-couplée «IS» Pulse
TEMPÉRATURE AMBIANTE	0 °C ... 50 °C (32 °F ... 122 °F) / 0-95 % (sans condensation) humidité relative	
DEGRÉ DE PROTECTION	IP40 - sur demande IP54	
NIVEAU DE POLLUTION	2	
MATÉRIAU BOÎTE	PP	
TEST/CERTIFICATIONS	CE	
DIMENSIONS	voir dessin	
INSTALLATION	à fixation murale	

RÉGLAGE INDIVIDUEL POUR FIXATION MURALE 96X96

JARH

	JARH	JARH PRO
MESURE	REDOX	
PLAGE	-999/+1999 mV ; résolution : 1	
COMPENSATION DE TEMPÉRATURE	PT100	
SIGNAL D'ENTRÉE	BNC ; impédance > 10^{12} Ω	
ALIMENTATION	24, 115, 230 VAC [1] ; 50/60 Hz	
FUSIBLE	0,5 A	
CONSOMMATION MOYENNE	4 W	
SORTIE EN COURANT	Programmable 0/20mA (max 500 Ohm) libérée galvaniquement	
FONCTIONS	2 points de consigne (tension libre) Entrée de débit Sonde de Redox Sonde de température 0 / 4-20mA (max 500 Ohm) programmable	2 points de consigne (tension libre) Entrée de débit Sonde de Redox Sonde de température 0 / 4-20mA (max 500 Ohm) programmable Sortie d'Alarme (tension libre) Stand-by Entrée MODBUS RTU Sortie opto-couplée «IS» Pulse
TEMPÉRATURE AMBIANTE	0 °C ... 50 °C (32 °F ... 122 °F) / 0-95 % (sans condensation) humidité relative	
DEGRÉ DE PROTECTION	IP40 - sur demande IP54	
NIVEAU DE POLLUTION	2	
MATÉRIAU BOÎTE	PP	
TEST/CERTIFICATIONS	CE	
DIMENSIONS	voir dessin	
INSTALLATION	à fixation murale	

RÉGLAGE INDIVIDUEL POUR FIXATION MURALE 96X96

JACL

	JACL	JACL PRO
MESURE	Chlore total Chlore libre Dioxyde de chlore Peroxyde d'hydrogène Ozone Brome Acide peracétique	
PLAGE	0 / 2 mg/l Cl2 0 / 10 mg/l Cl2 0 / 20 mg/l Cl2 0 / 200 mg/l Cl2	
COMPENSATION DE TEMPÉRATURE	PT100	
SIGNAL D'ENTRÉE	bornier	
ALIMENTATION	24, 115, 230 VAC [1] ; 50/60 Hz	
FUSIBLE	0,5 A	
CONSOMMATION MOYENNE	4 W	
SORTIE EN COURANT	Programmable 0/20mA (max 500 Ohm) libérée galvaniquement	
FONCTIONS	2 points de consigne (tension libre) Entrée de débit Sonde de Chlore Sonde de température 0 / 4-20mA (max 500 Ohm) programmable	2 points de consigne (tension libre) Entrée de débit Sonde de Chlore Sonde de température 0 / 4-20mA (max 500 Ohm) programmable Sortie d'Alarme (tension libre) Stand-by Entrée MODBUS RTU Sortie opto-couplée «IS» Pulse
TEMPÉRATURE AMBIANTE	0 °C ... 50 °C (32 °F ... 122 °F) / 0-95 % (sans condensation) humidité relative	
DEGRÉ DE PROTECTION	IP40 - sur demande IP54	
NIVEAU DE POLLUTION	2	
MATÉRIAU BOÎTE	PP	
TEST/CERTIFICATIONS	CE	
DIMENSIONS	voir dessin	
INSTALLATION	à fixation murale	

RÉGLAGE INDIVIDUEL POUR FIXATION MURALE 96X96

JACD

	JACD	JACD PRO
MESURE	Conductibilité (µS-S) - par défaut	Conductibilité (µS-S) - par défaut
	Résistance (Ohm)	Résistance (Ohm)
	TDS (matières solides dissoutes) / ppm	TDS (matières solides dissoutes) / ppm
	/	Concentration (H3PO4 - H2SO4 - HNO3 - HCl - NaOH - NaCl)
PLAGE	échelle automatique de 0 à 9999 (nS/uS/mS/S)	
COMPENSATION DE TEMPÉRATURE	PT100	
SIGNAL D'ENTRÉE	Panneau	
ALIMENTATION	24, 115, 230 VAC [1] ; 50/60 Hz	
FUSIBLE	0,5 A	
CONSOMMATION MOYENNE	4 W	
SORTIE EN COURANT	Programmable 0/20mA (max 500 Ohm) libérée galvaniquement	
FONCTIONS	2 points de consigne (tension libre) Entrée de débit Sonde de conductibilité Sonde de température 0 / 4-20mA (max 500 Ohm) programmable	2 points de consigne (tension libre) Entrée de débit Sonde de conductibilitè Sonde de température 0 / 4-20mA (max 500 Ohm) programmable Sortie d'Alarme (tension libre) Stand-by Entrée MODBUS RTU Sortie opto-couplée «IS» Pulse
TEMPÉRATURE AMBIANTE	0 °C ... 50 °C (32 °F ... 122 °F) / 0-95 % (sans condensation) humidité relative	
DEGRÉ DE PROTECTION	IP40 - sur demande IP54	
NIVEAU DE POLLUTION	2	
MATÉRIAU BOÎTE	PP	
TEST/CERTIFICATIONS	CE	
DIMENSIONS	voir dessin	
INSTALLATION	à fixation murale	

RÉGLAGE INDIVIDUEL POUR FIXATION MURALE 96X96

JACD IND

	JACD IND	JACD IND PRO
MESURE	Conductibilité inductive (mS-S) - par défaut	Conductibilité inductive (µS-S) - par défaut
	Résistance (Ohm)	Résistance (Ohm)
	TDS (matières solides dissoutes) / ppm	TDS (matières solides dissoutes) / ppm
	/	Concentration (H3PO4 - H2SO4 - HNO3 - HCl - NaOH - NaCl)
PLAGE	0-3,000 mS 0-300,0 mS	
COMPENSATION DE TEMPÉRATURE	PT100	
SIGNAL D'ENTRÉE	Panneau	
ALIMENTATION	24, 115, 230 VAC [1] ; 50/60 Hz	
FUSIBLE	0,5 A	
CONSOMMATION MOYENNE	4 W	
SORTIE EN COURANT	Programmable 0/20mA (max 500 Ohm) libérée galvaniquement	
FONCTIONS	2 points de consigne (tension libre) Entrée de débit Sonde de conductibilité Sonde de température 0 / 4-20mA (max 500 Ohm) programmable	2 points de consigne (tension libre) Entrée de débit Sonde de conductibilitè Sonde de température 0 / 4-20mA (max 500 Ohm) programmable Sortie d'Alarme (tension libre) Stand-by Entrée MODBUS RTU Sortie opto-couplée «IS» Pulse
TEMPÉRATURE AMBIANTE	0 °C ... 50 °C (32 °F ... 122 °F) / 0-95 % (sans condensation) humidité relative	
DEGRÉ DE PROTECTION	IP40 - sur demande IP54	
NIVEAU DE POLLUTION	2	
MATÉRIAU BOÎTE	PP	
TEST/CERTIFICATIONS	CE	
DIMENSIONS	voir dessin	
INSTALLATION	à fixation murale	