FILTRES
"NFIL"

Data Sheet

Caractéristiques

- Filtres d'eau avec raccords de tuyau de 6x8
- Installation simple
- Étrier avec montage mural
- Coupelle transparente (boîtier SAN)

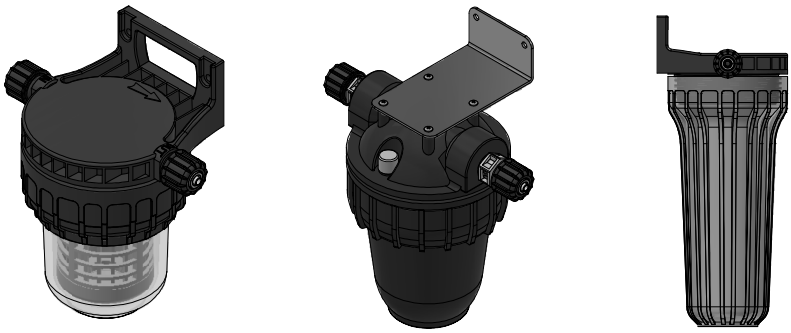

NFIL
Filtres d'eau avec raccords de tuyau de 6x8

- Installation simple
- Étrier avec montage mural
- Coupelle transparente (boîtier SAN)

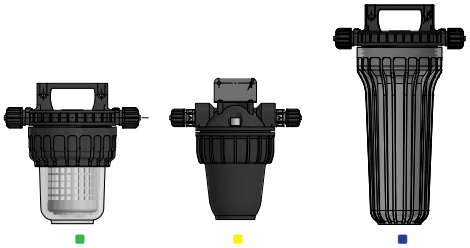

modèle	filtre	cartouche	raccord	température (°C)	pression (bar)
NFIL/100	ø 5" 100 µ	câblé PP	6x8	40	5
NFILS/60	ø 5" (par nped) 60 µ	PET (lavable)	6x8	40	5
NFIL/60	ø 5" 60 µ	PET (lavable)	6x8	40	5
NFILS/100	ø 5" (par nped) 100 µ	câblé PP	6x8	40	5
NFIL/60	ø 10" 60 µ	PET (lavable)	6x8	40	5
NFIL/CA	ø 5"	charbon actif	6x8	30	5
NFILTEMP	ø 5" 70 µ	SS	6x8	80	5

ACCESSOIRES

description
Cartouche de filtre pour nfil/100
Clé pour nped/nfil
Clé pour nfiltemp
Cartouche de filtre pour nfil/60
Cartouche de filtre pour nfil/60-10
Cartouche de filtre pour nfil/ca
Cartouche de filtre pour nfil/temp

Via Donatori di Sangue, 1 - 02100 Rieti (Italy)
+39 074622841 | emecpumps.com

Specifications subject to change without notice | R2025

emec SIMPLE AS WATER

IQNET CERTIFIED MANAGEMENT SYSTEM
qualityaustria SYSTEM CERTIFIED
ISO 9001:2015 No.07728/0
ISO 14001:2015 No.00997/0
ISO 45001:2018 No.01121/0

FILTRES

"NFIL" 10"

Data Sheet

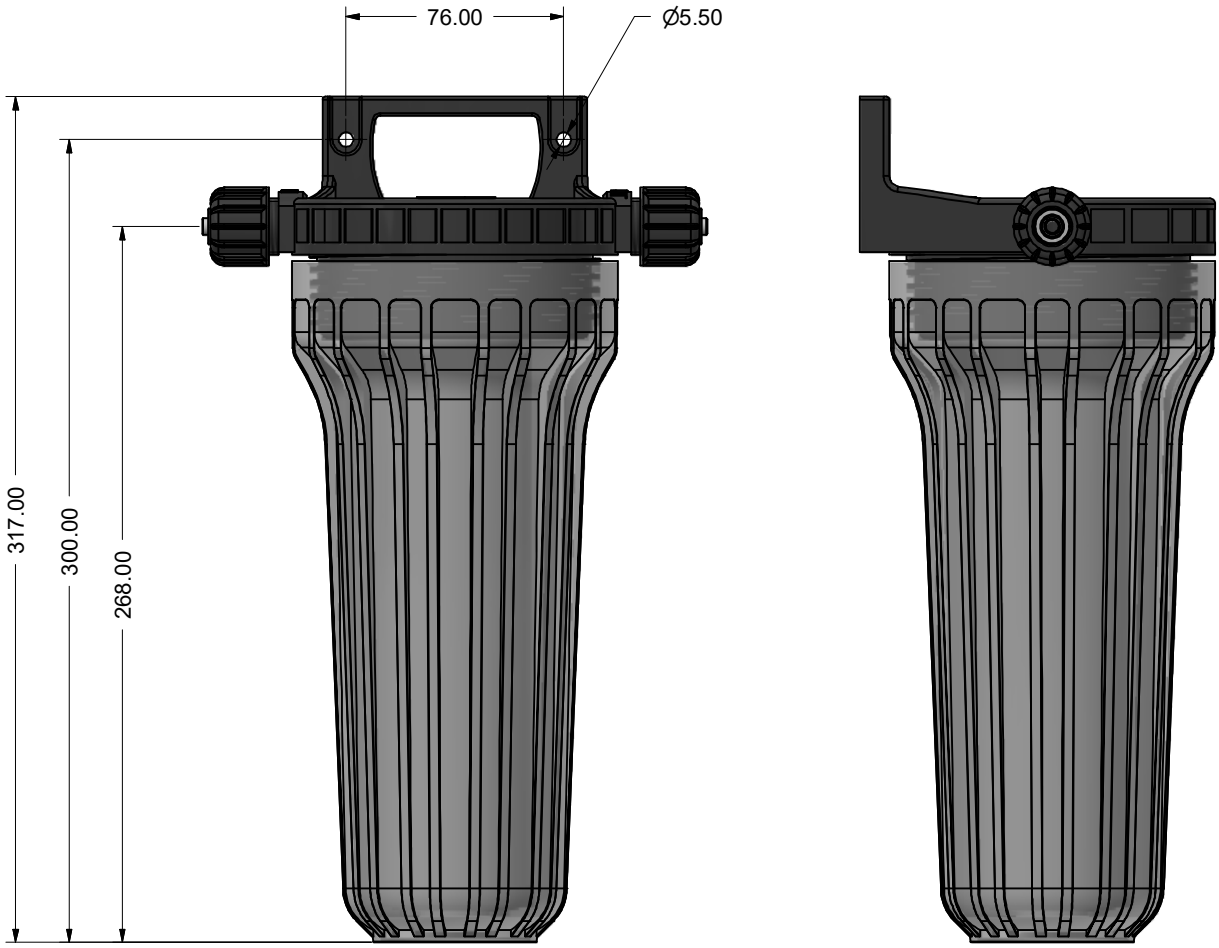

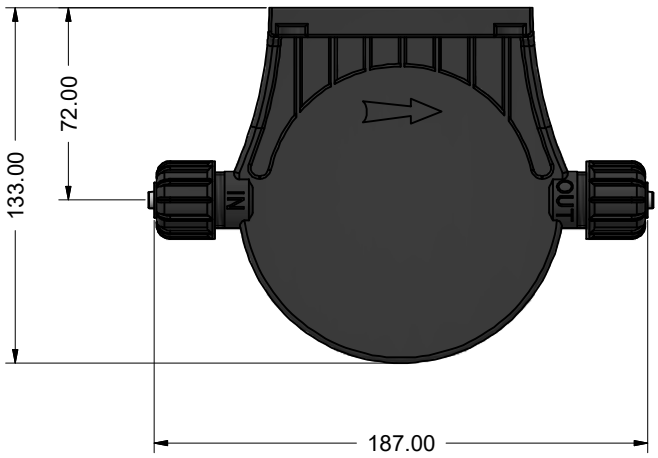

Via Donatori di Sangue, 1 - 02100 Rieti (Italy)
+39 074622841 | emecpumps.com

Specifications subject to change without notice | R2025

emec
SIMPLE AS WATER

IQNET CERTIFIED MANAGEMENT SYSTEM
qualityaustria SYSTEM CERTIFIED
ISO 9001:2015 No.07728/0
ISO 14001:2015 No.00997/0
ISO 45001:2018 No.01121/0

FILTRES
"NFIL" 5"

Data Sheet

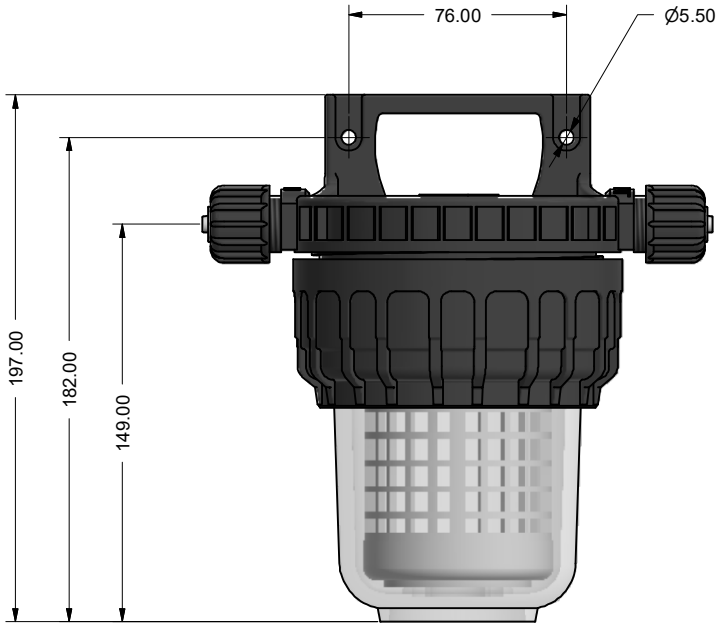

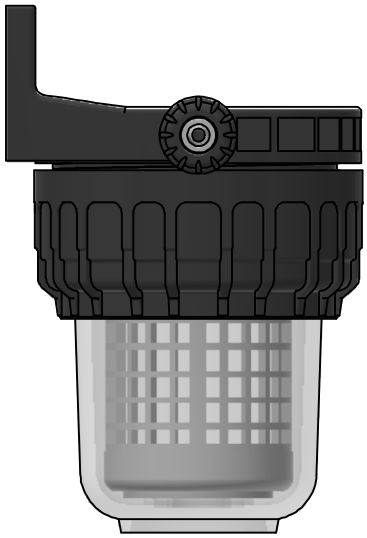

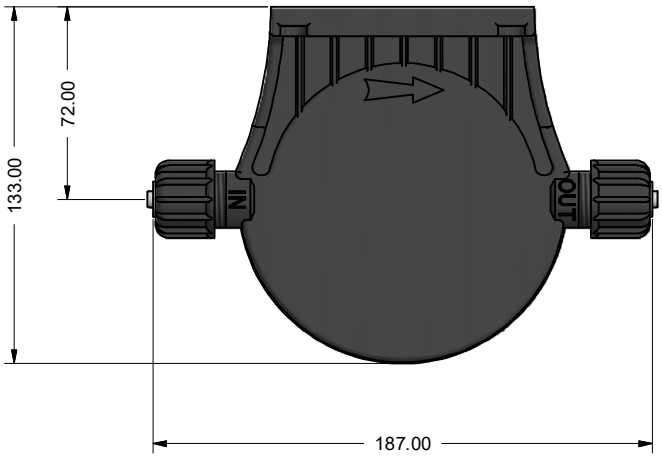

Via Donatori di Sangue, 1 - 02100 Rieti (Italy)
+39 074622841 | emecpumps.com

Specifications subject to change without notice | R2025

emec
SIMPLE AS WATER

IQNET CERTIFIED MANAGEMENT SYSTEM
qualityaustria
SYSTEM CERTIFIED
ISO 9001:2015 No.07728/0
ISO 14001:2015 No.00997/0
ISO 45001:2018 No.01121/0

FILTRES

"NFIL / TEMP" 5"

Data Sheet

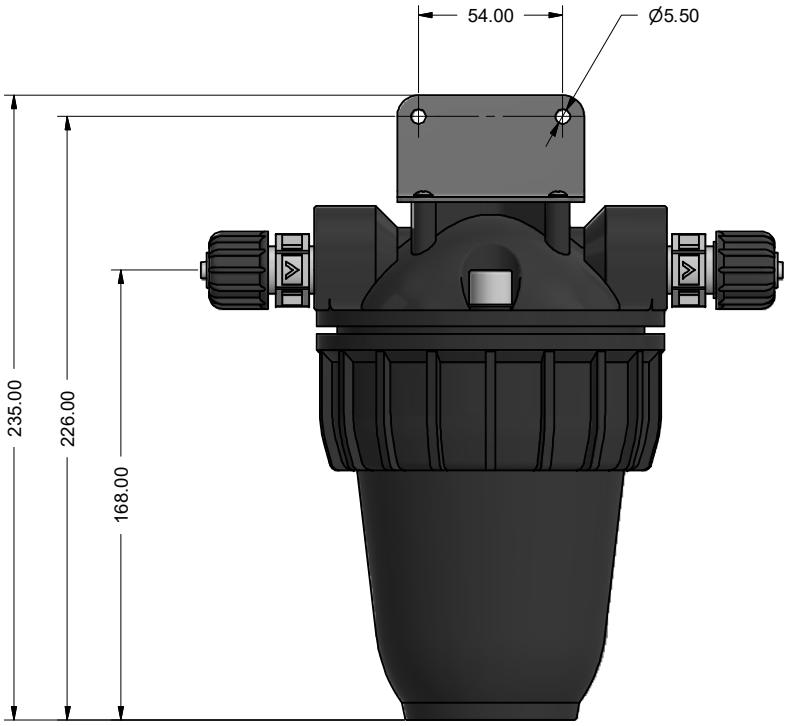

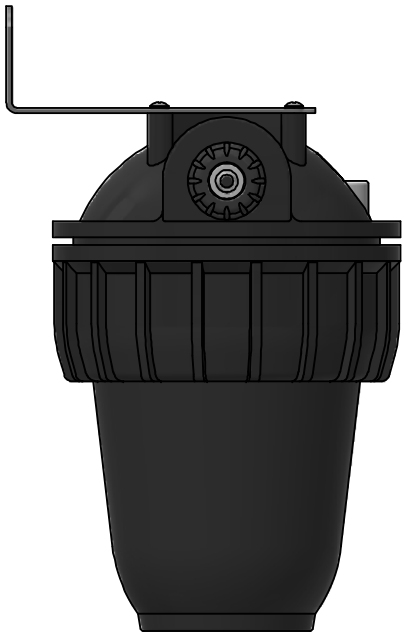

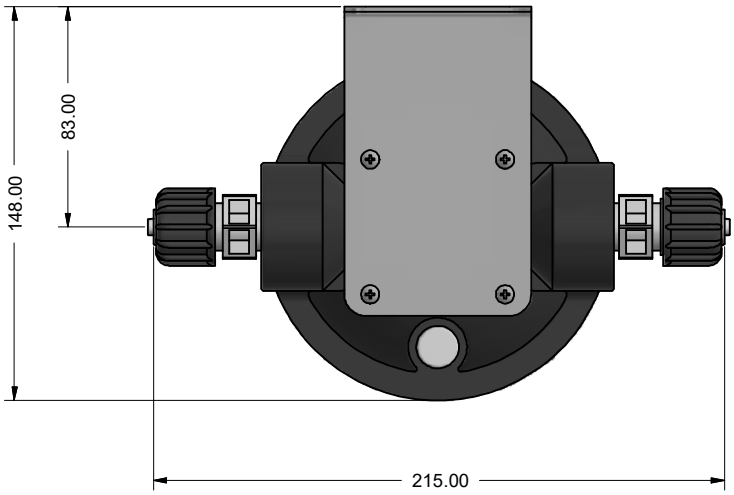

Via Donatori di Sangue, 1 - 02100 Rieti (Italy)
+39 074622841 | emecpumps.com

Specifications subject to change without notice | R2025

emec
SIMPLE AS WATER

IQNET CERTIFIED MANAGEMENT SYSTEM
qualityaustria
SYSTEM CERTIFIED
ISO 9001:2015 No.07728/0
ISO 14001:2015 No.00997/0
ISO 45001:2018 No.01121/0