SONDA DE TURBIDEZ SERIE “ETORB2”

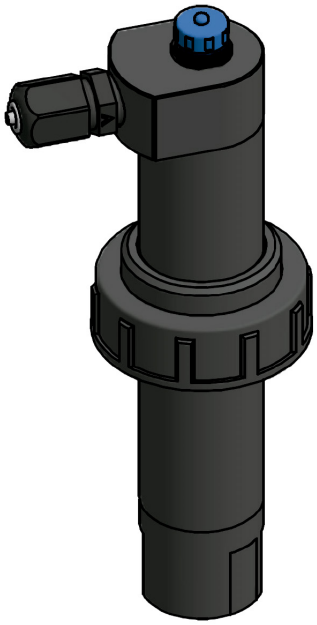

ESQUEMA DE INSTALACIÓN DE LA SONDA ETORB2

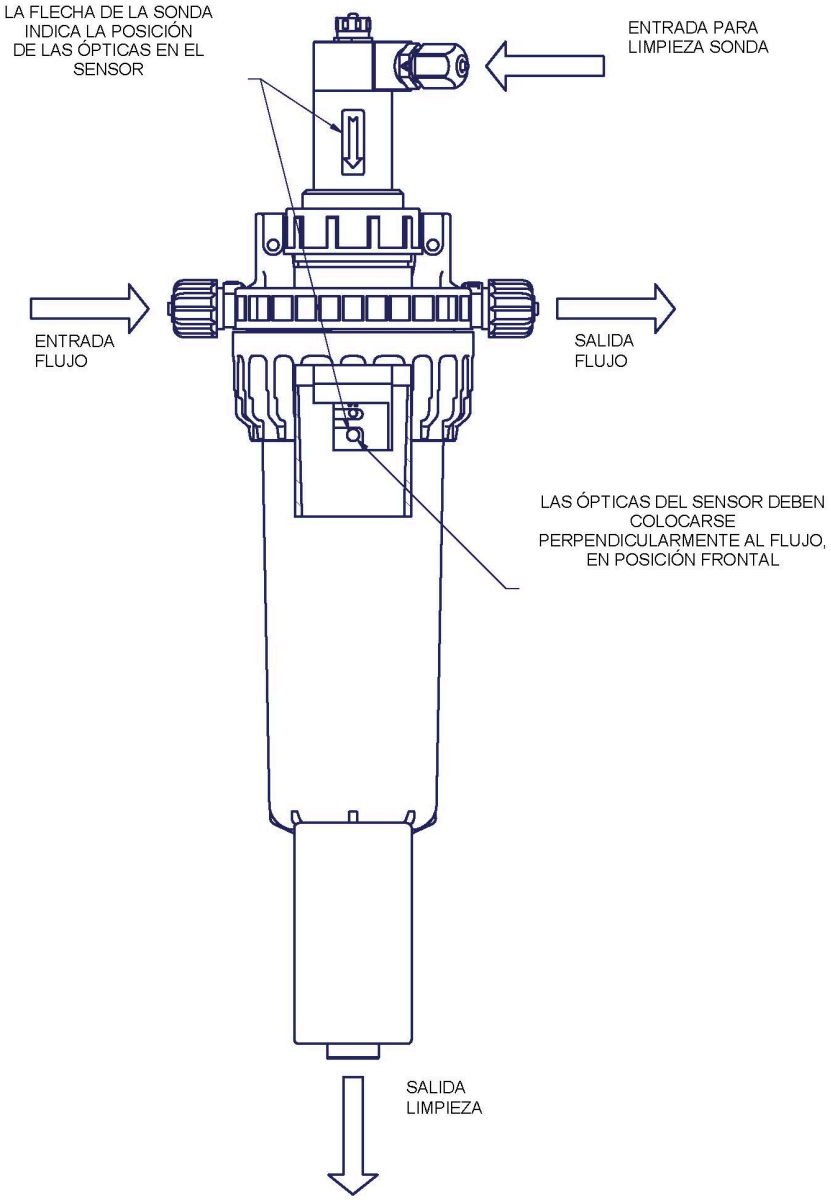

ISO 7027 COMPLIANT

- La turbidez es la medida de la claridad del agua. Los sedimentos en suspensión, como partículas de arcilla, tierra y limo a menudo entran en el agua desde sitios distintos y afectan la calidad del agua. Los sedimentos en suspensión pueden contener contaminantes como fósforo, pesticidas o metales pesados. Las partículas en suspensión reducen la profundidad de la penetración de la luz a través del agua, por lo tanto, aumenta la turbidez - u “oscuridad” o “nubosidad” - del agua.

- ETORB2 es una sonda de turbidez hecha para trabajar de inmediato. La instalación no requiere ninguna configuración o calibración, basta con conectar la sonda al instrumento.

R220520

SONDA DE TURBIDEZ SERIE “ETORB2”

CARACTERÍSTICAS

El nivel de turbidez del agua puede afectar negativamente correcto funcionamiento de un sistema. Como con cualquier parámetro de calidad del agua, es apropiado tener datos históricos de cualquier sitio donde se controle la turbidez, para constancia de las tendencias y detectar que se ha producido un evento. Para un monitoreo continuo a largo plazo de la turbidez, sólo se necesita una sonda de turbidez autolimpiante para evitar que se ensucie el sensor y mantener el precisión. La lecturas de turbidez se representan típicamente como unidad de turbidez nefelométrica (NTU) o unidad nefelométrica de formacina (FNU) para la mayoría de los sensores de turbidez in Situ. NTU es una unidad de medida que se utiliza para representar lecturas de turbidez verificadas utilizando una luz infrarroja en un ángulo de detección de 90 grados. La sonda ETORB2 combina todas estas características. El software inteligente multifunción en nuestros instrumentos permite al operador configurar con precisión la dosificación requerida para la aplicación. Esto permite introducir el valor deseado y leerlo directamente en el display gráfico. Todos los modos de funcionamiento se muestran de modo claro y simple a través de una gran pantalla LCD de todos nuestros instrumentos.

FUNCIONES PRINCIPALES

· Sistema de medición según el método de “luz difusa de 90 °”
· Sistema de limpieza en línea
· Cable con conector de 5 m de longitud.
· Calibrado de fábrica (“plug and play”)

ESPECIFICACIONES TÉCNICAS

· Rango de medición 0/4000 NTU
· Máximo error de medición ± 5% en el valor leído
· Repetitividad <2% en el valor leído
· Principio de medición nefelométrica a luz difusa a 90 ° NIR
· Temperatura de funcionamiento 0/+40 ° C (32/104 °F)
· Presión máxima de limpieza de la sonda 1 bar (14.5 PSI)
· Presión máxima de trabajo 2bar (29 PSI)
· Tipo de conector G1
· Longitud del cable 5 m
· Cuerpo de PVC
· Sensor óptico de zafiro
· Sensor de temperatura
· Calibración de fábrica
· Montaje en el portasondas suministrado

SONDA DE TURBIDEZ SERIE “ETORB2”

CONEXIÓN AL MÓDULO

*La función de limpieza debe ser configurada dentro de la opción “clean probe menu” del instrumento.

*La salida de relé “Clean probe” debe estar disponible para su funcionamiento.

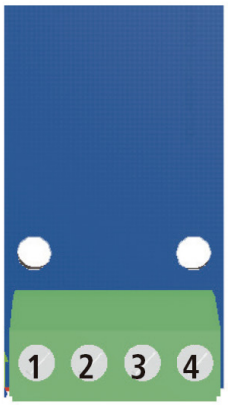

Regletero módulo

Conector sonda

Conectar la sonda como sigue:

Cable amarillo (GND)
Cable azul (+) v
Cable marrón (-) RS485
Cable blanco (+) RS485
Cable verde (no conectado)

Alimentación 5 ± 0,2 VDC (0,25A)
Longitud máxima del cable 10 m

SONDA DE TURBIDEZ SERIE “ETORB2”

ETORB2: Dimensiones mm

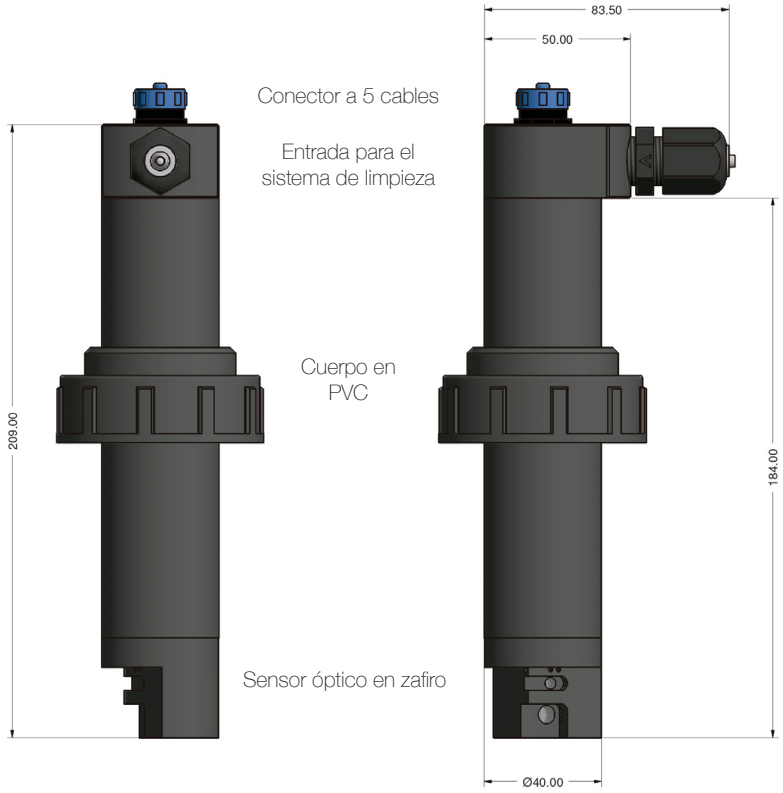
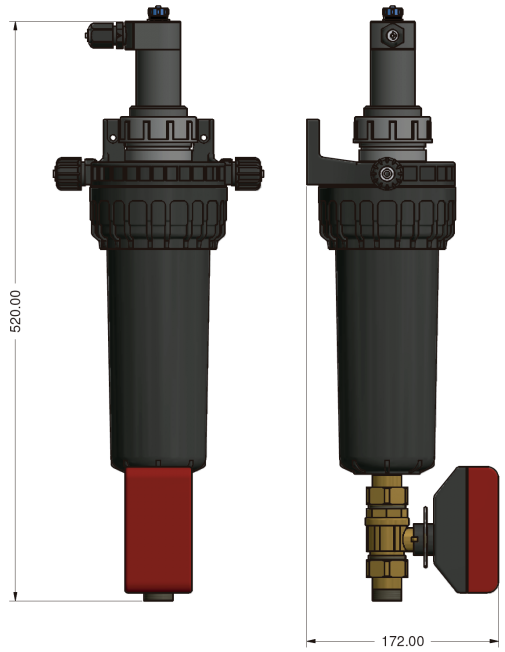
PORTASONDAS NPED E2: Dimensiones mm