«WT»

WT es una solución avanzada completa para el **control y la dosificación de productos químicos (biocidas e inhibidores) dentro de las torres de evaporación.** El sistema permite monitorizar y regular de forma precisa **la conductibilidad del agua, un parámetro fundamental para mantener la eficiencia de la instalación y evitar la formación de incrustaciones y corrosión.**

Cuenta con dos peristálticas para la dosificación del biocida y del inhibidor, fundamentales para el tratamiento y la desinfección del agua, ya que previenen la proliferación de bacterias y algas. La activación avanzada de los productos químicos le permite gestionar el suministro de manera segura y optimizada en función de los ciclos programados o de las condiciones detectadas. **El sistema también cuenta con la función de dosificación del inhibidor de corrosión e incrustaciones, lo que garantiza una protección continua de las superficies metálicas y de las tuberías.**

WT gestiona la purga automática del agua en función del valor de conductibilidad detectado, lo que evita la acumulación de sales disueltas y garantiza un equilibrio químico óptimo en el circuito de agua de refrigeración.

Totalmente controlable a distancia.

020925

ENCODER

ERMES digital services

Download on the App Store

GET IT ON Google Play

Características principales

- Amplia pantalla LCD con retroiluminación adaptable al funcionamiento del dispositivo
- Perilla «codificador» para controlar el instrumento
- 2 bombas dosificadoras peristálticas con motores paso a paso PC / TPV
- Caja PC+ABS
- Entrada para el control de flujo
- Lectura de conductibilidad
- 0 / 10000 µS (ECD)
- 0 / 3000 µS, 0 / 30000 µS (ECDIND)
- 0 / 10000 µS (ECDSIND)
- Lectura de la temperatura: 0 a 100 °C
- Alarmas: nivel, tensión de red, ausencia de flujo
- Entradas digitales configurables N.O. o N.C.
- Arranque retardado de la dosificación (máx. 60 minutos)
- Memorización permanente de datos con log de sistema visualizable en pantalla
- Conexión Bluetooth LE / WiFi 2,4 GHz para aplicación y control remoto
- Firmware actualizable (vía OTA)
- Clase de instalación II (IEC / EN 61010-1)
- Nivel de contaminación 2 (IEC / EN 61010-1 e IEC 60664-1)
- Protección IP 65 (IEC / EN 60529)
- Alimentación: amplia gama de 100 a 240 VCA; 50/60 Hz

Entradas:

- Sonda de conductibilidad
- Contador de agua de entrada
- Nivel 1 y 2
- Sensor de flujo
- Standby

Salidas:

- Alarma (relé de contacto libre)
- Puerto MODBUS RTU
- Bomba 1 y 2
- Vca salida 1 5A (electroválvula / otros)

Programación del biocida
Biocida 1 y 2 (Semanal 1, 2, 3, 4 semanas)
Programa semanal (7 programas)
Dosificación con contador durante el tiempo configurado

Programación del inhibidor
Dosificación = Descarga
Dosificación en % en la descarga
Dosificación en % en un tiempo configurado
Dosificación con contador durante el tiempo configurado
Dosificación con contador de ppm constantes

Via Donatori di Sangue, 1 - 02100 Rieti (Italy)
+39 074622841 | emecpumps.com

Specifications subject to change without notice | R2025

emec SIMPLE AS WATER

IQNET CERTIFIED MANAGEMENT SYSTEM
qualityaustria SYSTEM CERTIFIED
ISO 9001:2015 No.07728/0
ISO 14001:2015 No.00997/0
ISO 45001:2018 No.01121/0

Características de la peristáltica

CAPACIDAD DE DOSIFICACIÓN PERISTÁLTICA / Tubo Ø4,8x1,6		
Presión	**Rango de caudal**	**Rango de revoluciones**
bar (psi)	l/h (gal/h)	rpm
2 (29)	0,12 a 12 l/h | 0,0317 a 3,17 gal/h	1 a 100

CAPACIDAD DE DOSIFICACIÓN PERISTÁLTICA / Tubo Ø1,6x1,6		
Presión	**Rango de caudal**	**Rango de revoluciones**
bar (psi)	l/h (gal/h)	rpm
2 (29)	0,018 a 1,8 l/h | 0,0047 a 0,47 gal/h	1 a 100

MATERIALES DE CONSTRUCCIÓN DE LA PERISTÁLTICA	
ELEMENTO	**MATERIAL**
Cuerpo Bomba	PC / ABS
Cubierta	PC
Casquillo protector contra polvo	PEEK / PPS
Tope de tubo Unión para tubo Unión para tubo de ventilación	PVDF
Rodillo peristáltico	POM DELRIN
Tubo de la peristáltica (Larga duración)	TPV

Dimensiones (mm)

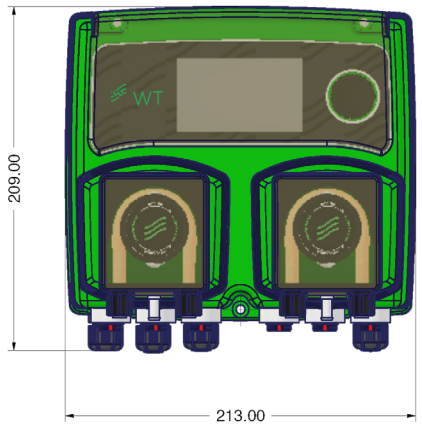

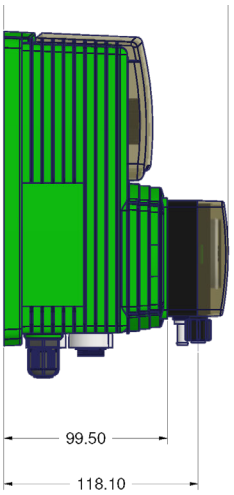

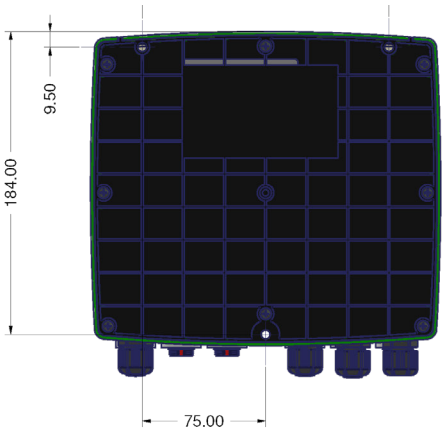

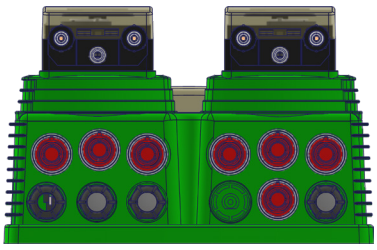

Via Donatori di Sangue, 1 - 02100 Rieti (Italy)
+39 074622841 | emecpumps.com

Specifications subject to change without notice | R2025

emec SIMPLE AS WATER

IQNET CERTIFIED MANAGEMENT SYSTEM
qualityaustria SYSTEM CERTIFIED
ISO 9001:2015 No.07728/0
ISO 14001:2015 No.00997/0
ISO 45001:2018 No.01121/0