TMS MF - TMSA MF - TMS AC MF

ETIQUETA PRODUCTO

TMS MF

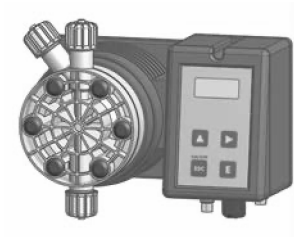

TMSA MF

TMS AC MF

BOMBA DOSIDICADORA
ELECTROMAGNÉTICA DE MEMBRANA

ESP

MANUAL OPERATIVO

Este manual contiene información importante de SEGURIDAD para la instalación y el funcionamiento del aparato.

Leer y conservar este manual para futuras consultas.

Seguir estrictamente esta información para evitar causar daños a personas o cosas.

La información de este manual puede contener imprecisiones o errores tipográficos.

La información contenida en este manual puede cambiar en cualquier momento sin previo aviso.

Versión: R2-04-20

NORMAS DE LA CE

Directiva de baja tensión } **2014/35/UE**

EMC directiva de compatibilidad electromagnética } **2014/30/UE**

Las normas europeas armonizadas conforme a la directiva } **2006/42/CE**

NOTAS GENERALES PARA LA SEGURIDAD

Durante la instalación, prueba o inspección es obligatorio respetar las siguientes instrucciones de uso y seguridad.
En este documento se usan los siguientes símbolos. Familiarizarse con los símbolos y su significado antes de proceder a la instalación o el uso del equipo.

SÍMBOLOS

¡Peligro!
Indica un peligro potencial que, de no ser evitado, puede provocar la muerte o graves lesiones a las personas

¡Atención!
Indica un peligro potencial que, de no ser evitado, puede provocar lesiones leves a las personas y/o daños materiales
Ambos indican información importante que observar en cada caso

¡Importante! - Indica una situación potencialmente peligrosa que, de no ser evitada puede generar un resultado no deseado.

Referencia cruzada - Este símbolo indica una referencia a una página específica o un párrafo del manual

PROPÓSITO DE USO Y ADVERTENCIAS DE SEGURIDAD

EQUIPO DESTINADO AL TRATAMIENTO DE AGUA POTABLE

La bomba solo debe usarse para dosificar productos líquidos.

No debe usarse en entornos explosivos (EX).

No debe usarse para dosificar productos químicos inflamables.

No debe usarse con material químico radiactivo.

Use la bomba después de haber sido instalada.

Use la bomba de acuerdo con los datos y las especificaciones técnicas que se muestran en la etiqueta.

No modificar ni usar de una manera distinta a lo previsto en este manual.

Mantenga la bomba alejada del sol y la lluvia. Evitar salpicaduras de agua.

Durante una emergencia de cualquier naturaleza dentro del entorno donde esté instalada la bomba será necesario desconectar inmediatamente la corriente de la instalación y desconectar la bomba de la toma de corriente.

Si utiliza materiales químicos particularmente agresivos, es necesario seguir escrupulosamente las regulaciones sobre el uso y almacenamiento de estas sustancias.

Siempre cumpla con las normas locales de seguridad.

El fabricante de la bomba dosificadora no se hace responsable por daños a personas o cosas causadas por una mala instalación o un uso incorrecto de la bomba dosificadora

Instale la bomba dosificadora para que sea fácilmente accesible en todo momento cuando se requiera mantenimiento.
¡No bloquear el lugar donde se encuentra la bomba dosificadora!

El dispositivo debe ser montado con un sistema de control externo. En caso de falta de agua la dosificación debe ser bloqueada.

La asistencia y el mantenimiento de la bomba dosificadora y todos sus accesorios deben siempre debe ser realizado por personal cualificado.

Antes de cualquier trabajo de instalación y mantenimiento:
- **lea cuidadosamente las características químicas del producto que se dosificará reflejadas en la hoja de seguridad del producto;**
- **Use los DISPOSITIVOS DE SEGURIDAD más adecuados;**
- **Vaciar los tubos de conexión de la bomba dosificadora;**
- **Lave cuidadosamente los tubos que se han utilizado con materiales químicos, especialmente los agresivos**

SEGURIDAD AMBIENTAL

Área de trabajo
Deberemos tener siempre limpia la zona de trabajo para evitar o detectar perdidas.

Instrucciones de reciclaje

CÓDIGO CER: 16 02 14

Deberemos reciclar siempre el material en base a las siguientes instrucciones:
1. Atenerse a las normativas locales de reciclaje o de alguna empresa implicada en el proceso.
2. Si alguna de las partes no es aceptada por una empresa especializada, deberemos contactar con el representante más cercano.

Normativa de residuos y emisiones
Observar estas normas de seguridad relativas a las sustancias residuales y las emisiones:
- Deshacerse de modo adecuado de todos los residuos.
- Tratar y deshacerse del líquido dosificado en conformidad con la normativa ambiental vigente.
- Eliminar todas las pérdidas de producto en conformidad con la normativa ambiental vigente.
- Avisar de todas las emisiones ambientales a la autoridad apropiada

ETIQUETA

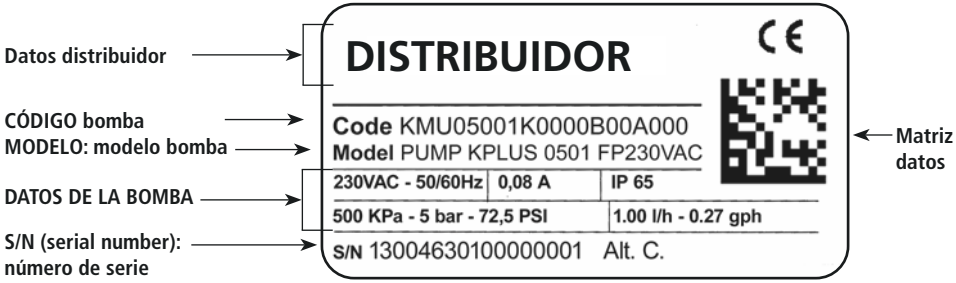

Recambio

En caso de realizar pedido de recambios, a la hora de realizar cualquier consulta, debemos hacer referencia a la etiqueta de la bomba.
En particular al código (**CODE**) y el número de serie (**S/N**).

Fig. 1. Etiqueta WQA.

Esta bomba dosificadora ha sido testada y certificadas por WQA NSF/ANSI 50 y 61 para la seguridad de los materiales.

TRANSPORTE Y ALMACENAJE

La bomba puede sufrir daños a causa de un transporte o un almacenaje inapropiados

Almacenar o transportar la bomba debidamente embalada, preferiblemente en su

embalaje original.

Respetar las condiciones de almacenamiento también para el transporte.

Además del embalaje, proteger el equipo de la humedad y de la acción de sustancias químicas

Antes de enviar la bomba al servicio técnico, es necesario retirar todo el líquido del interior del cuerpo de bomba y secarla ANTES de guardarla en su embalaje original. Seguir el procedimiento descrito en ⎘ Proceso de apagado.

Después de haber vaciado el cuerpo de bomba, si aún hay posibilidad de que un líquido altamente corrosivo pueda provocar daños, debe indicarse en el PARTE DE REPARACIÓN.

NO TIRAR EL EMBALAJE. REUTILIZARLO PARA EL TRANSPORTE

Temperatura de embalaje y transporte ..... 10 ÷ 50°C (32 ÷ 122°F)
Humedad atmosférica ..... 95% humedad relativa (sin condensación)

INTRODUCCIÓN

Serie TMS MF

TMS MF pertenece a la serie multifunción ya que permite programar diferentes modalidades de trabajo: Constant, Divide, Multiply, ppm, perc, mlq, batch, volt, mA.
Además, se puede:
- configurar cebado automático, con un sensor de flujo instalado (menú sefl)
- habilitar el sistema de recuperación de pulsos perdidos (menú sefl)
- establecer una dosis de mantenimiento en caso de apagado de la planta (menú ppm - configuración upkeep)

La bomba está dotada de:
- entrada de STAND-BY
- entrada de SEFL (sensor de flujo)
- entrada de LEVEL (control de nivel)
- salida contacto de ALARMA

La capacidad de la bomba está determinada por el número de impulsiones y de la capacidad por inyección unitaria. La regulación de la capacidad para la inyección unitaria es lineal en los valores comprendidos entre el 30% y el 100%.
Los parámetros de funcionamiento y control son visualizados sobre el display LCD y gestionados a través del teclado

Algunas funciones descritas en este manual pueden requerir el uso de materiales auxiliares (no incluidos)

Serie TMSA MF

La bomba dosificadora serie TMSA MF es la versión con **cuerpo bomba autopurgante** de la bompa TMS MF.
El uso de una bomba con cabezal autopurgante es necesario para la dosificación de productos químicos que generen gas (ej.: peróxido de hidrogeno, amoniaco, hipoclorito de sodio a determinada temperatura).
Para su instalación **"Conexión componentes hidráulicos mod. autopurgante TMSA MF".**

Serie TMS AC MF

La bomba dosificadora TMS AC MF es la versión de la bompa TMS MF con **doble alimentación: aire comprimido y 230 VAC.**
La alimentación de aire comprimido debe estar libre de lubricante y agua de condensación.
La presión del aire de alimentación debe estar comprendida entre 6 y 10 bar.
Para la conexión Figura 3.

Contenido embalaje

n. 4	tacos ø6
n. 4	tornillos 4,5 x 40
n. 1	fusible retardado 5 x 20
n. 1	sonda de nivel con filtro de fondo (PVDF)
n. 1	racord de inyección (PVDF) tarado a 0,3 bar
mt 2	tubo impulsión * (PVDF)
mt 2	tubo aspiración* (transparente PVC)
mt 2	tubo purga (PVC transparente)
mt 2	cable de señal para "stand-by" y "alarma"
mt 2,5	cable señal externo
n.1	manual operativo

* Si la medida es 6x8 solo habrá un tubo opaco de 4 metros. Cortar para obtener dos tubos.

NO TIRE EL EMBALAJE. PUEDE SER REUTILIZADO PARA EL TRANSPORTE DE LA BOMBA.

Fig. 2. Bompa TMS MF - TMSA MF

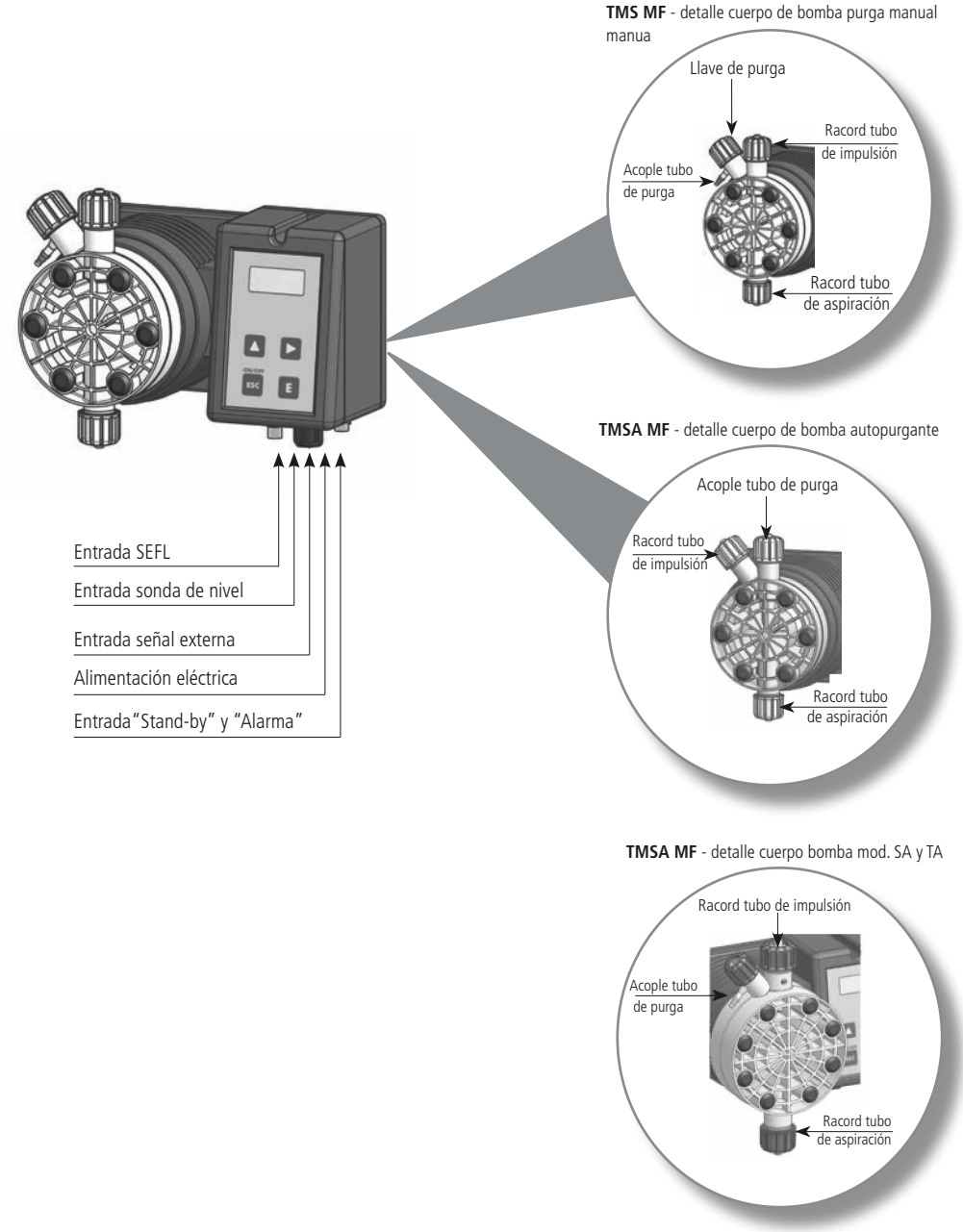

Fig. 3. Bompa TMS AC MF

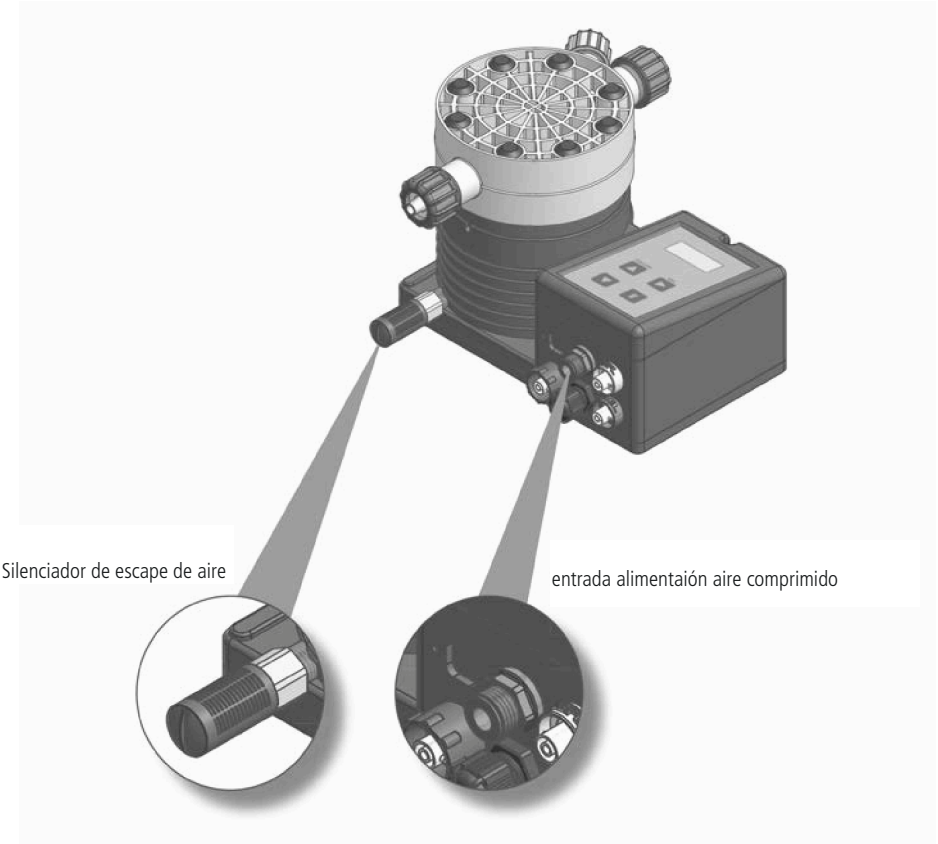

La alimentación de aire comprimido debe realizarse con aire libre de lubricante y agua de condensación.
La presión del aire de suministro debe estar entre 6 y 10 bar.

Características técnicas y eléctricas

ALIMENTACIÓN	FREQ.	FUSIBLE
230 VAC (180-270 VAC)	50/60 Hz	1,25 A
115 VAC (90-135 VAC)	50/60 Hz	1,6 A
24 VAC (20-32 VAC)	50/60 Hz	6,3 A
12 VDC (10-16 VDC)		5 A

Número de inyecciones por minuto: 0 ÷ 120
Máxima altura tubo de aspiración: 1,5 metros

Temperatura ambiente de trabajo: 0 ÷ 45°C (32 ÷ 113°F)
Temperatura del líquido dosificado: 0 ÷ 50°C (32 ÷ 122°F)
Temperatura de transporte y embalaje: -10 ÷ 50°C (14 ÷ 122°F)

Altitud: 2000 m
Clase instalación: II

Ruido audible: TMS / TMSA: 62.0 db(A); silenciosa: 59.0 db(A); ultrasilenciosa: 58.0 db(A);
TMS AC: 78.3 db(A)

Grado de protección: TMS / TMSA: IP 65
TMS AC: IP54

Sólo para mod. TMS AC de aire comprimido:
Consumo de aire 30 l/h
Presión de aire 7 bar
La alimentación de aire comprimido debe estar libre de lubricante y agua de condensación.
La presión del aire de alimentación debe estar comprendida entre 6 y 10 bar.

Tabla 1. Información modelo TMS MF y TMSA MF

INFORMACIÓN													
Modelo TMS MF	**Caudal**				**cc / impulso**	**imp/ min**	**Presión máxima**		**Amperios de pico (A)**		**Tubo Impulsión (PVDF)**	**Tubo Aspiración**	**Cuerpo bomba**
	min cc/h	max l/h	Min GPH	Max GPH			**bar**	**PSI**	230 VAC	115 VAC			
2005	0,7	5	0,0001	1,32	0,7	120	20	290	1,6	3,2	4 x 6	4 x 6	L
0515	2,1	15	0,0005	3,96	2,1	120	5	73	1,6	3,2	6 x 8	6 x 8	N
0420	2,8	20	0,00074	5,28	2,8	120	4	58	1,6	3,2	6 x 8	6 x 8	N
0330	4,2	30	0,0011	7,93	4,2	120	3	43	1,6	3,2	8 x 10	8 x 12	S
0150	7	50	0,0018	13,2	7	120	1	15	1,6	3,2	8 x 10	8 x 12	S
00100	14	100	0,0037	26,4	14	120	0	0	1,6	3,2	12 x 18 PVC retinato	12 x 18 PVC retinato	T
Modelo TMSA MF	**Caudal**				**cc / impulso**	**imp/ min**	**Presión máxima**		**Amperios de pico (A)**		**Tubo Impulsión (PVDF)**	**Tubo Aspiración**	**Cuerpo bomba**
	min cc/h	max l/h	Min GPH	Max GPH			**bar**	**PSI**	230 VAC	115 VAC			
203,2	0,44	3,2	0,0001	0,85	0,44	120	20	290	1,6	3,2	4 x 6	4 x 6	LA
0510	1,39	10	0,0004	2,64	1,39	120	5	73	1,6	3,2	6 x 8	6 x 8	NA
0413	1,80	13	0,0005	3,43	1,80	120	4	58	1,6	3,2	6 x 8	6 x 8	NA

Tabla 2. Información modelo TMS AC MF

INFORMACIÓN											
Modelo TMS AC MF	**Caudal**				**cc / impulso**		**Presión**		Tubo Impulsión (PVDF)	Tubo Aspiración	**Cuerpo bomba**
	min cc/h	max l/h	Min GPH	Max GPH	**mín**	**máx**	**bar**	**PSI**			
1050	2.08	50	0.55	13.2	2,1	7	10	145	8 x 10	8 x 12	N
05150	20.83	180	5.5	39.6	7,5	25	5	73	13 x 16	12 x 18	T
00230	9.58	230	2.53	60.7	10,8	32	0	0	13 x 16	12 x 18	T

Material de construcción

✓ : estándar
✗: opción disponible

	PVDF	PP	PPV0	PMMA	PVC	PE	CE	VIDRIO	PTFE	SS	VITON®	EPDM	NBR	SI
CAJA		✓	✗											
CUERPO BOMBA	✓			✗										
MEMBRANA									✓					
BOLAS							✓	✗	✗	✗				
TUBO ASPIRACIÓN	✗				✓	✗								
TUBO IMPULSIÓN	✓				✗	✗								
TUBO PURGA	✗				✓	✗								
JUNTAS									✗		✗	✗	✗	✗
SONDA NIVEL/ FILTRO FONDO	✓													
CABLE SONDA NIVEL						✓								

Parámetros por defecto

	Primera conexión	Después de RESET
PASSWORD	0000	0000
MODO DE TRABAJO	mA	CONSTANT
	High mA 20.0: spm 180	100 SPM
	Low mA 0: spm 0	-
CS/ST	En función del modelo (Tabla 1 y 2. cc por impulso)	0
UNIDAD	litros	litros
SEFL	Habilitado (Enable - SEFL 020 STP YES - Recovery fault NO)	Deshabilitado (disabled)
STAND-BY	Habilitadas N.O. (normalmente abierto)	Deshabilitado (disabled)
OUT ALARM	Habilitadas N.O. (normalmente abierto)	Habilitado N.O. (normalmente abierto)
ALARMAS	Todas habilitadas (enable)	Todas deshabilitadas (disabled)
TIMEOUT	120 segundos	0

INSTALACIÓN

Instalación de la bomba dosificadora

La instalación y puesta en marcha se lleva a cabo en 5 fases:

1. Colocación de la bomba
2. Conexión hidráulica (tubo, sonda de nivel, válvula de inyección)
3. Conexión eléctrica
4. Cebado
5. Programación

Antes de proceder a la instalación, verificar que se han tomado todas las medidas de seguridad para el instalador.

Usar SIEMPRE máscara protectora, guantes, gafas de seguridad y si es necesario, cualquier otro EPI durante toda la fase de instalación y mientras se manejan productos químicos

Evitar salpicaduras de agua y el sol directo

Ubicación de la bomba

Fijar la bomba en un soporte estable a una altura máxima de **1,5m** respecto al fondo del depósito de producto químico.

El punto de inyección debe estar más alto que el depósito de producto químico para evitar dosificaciones accidentales de producto

Si no fuera posible, se debe montar una **válvula multifunción** a la salida de la bomba dosificadora para evitar para evitar efecto sifón y sobredosificación.

Instalar la bomba
- En un lugar seguro y fijarla de modo que las vibraciones producidas durante el funcionamiento de la misma no permitan movimiento alguno;
- En un lugar fácilmente accesible
- Con la base en posición horizontal

Usar sólo tubos compatibles con el producto químico a dosificar.
Consultar la Tabla de compatibilidad química.
Si el producto no está presente en la tabla, consultar al proveedor

Fig. 4. Instalación de la bomba dosificadora

1 - Bomba dosificadora
2 - Tubo Aspiración
3 - Tubo Impulsión
4 - Válvula Inyección
5 - Purga de aire
6 - Sonda de nivel
7 - Filtro de fondo
8 - Alimentación
9 - Standby / Alarma

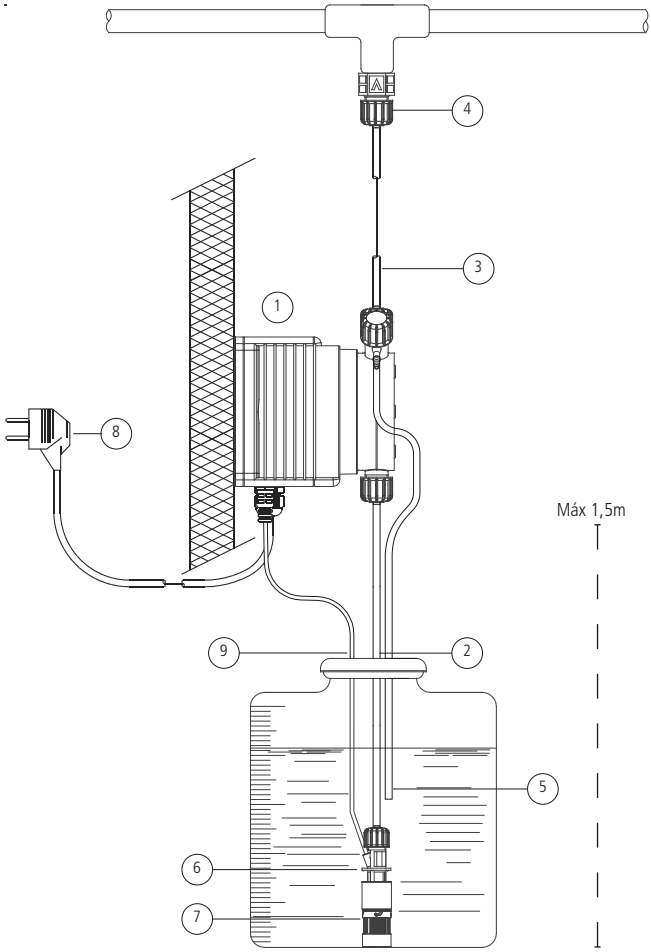

Instalación del sensor de flujo (SEFL)

El sensor de flujo (SEFL) es un dispositivo OPCIONAL para verificar el correcto funcionamiento de la bomba. El SEFL detecta el paso real de líquido por el cuerpo de la bomba.

1. Instale el sensor de flujo SEFL conectándolo a la válvula de salida del cuerpo de bomba o utilizando el kit de fijación sobre el tubo de impulsión.
2. Instale el tubo de impulsión en el punto de salida del SEFL (arriba) fijándolo de forma segura
3. Realice la conexión eléctrica directamente en la entrada del sensor de flujo ubicada en el bomba (**cómo conectar la bomba)**. Durante su funcionamiento el SEFL abre y cierra el contacto.
4. Habilite el sensor desde el menú PROG 2 SETUP / SEFL.

El símbolo ✳ (asterisco) en la pantalla indica la presencia de un SEFL (sensor de flujo)

Fig. 5. Instalación del SEFL en la bomba dosificadora

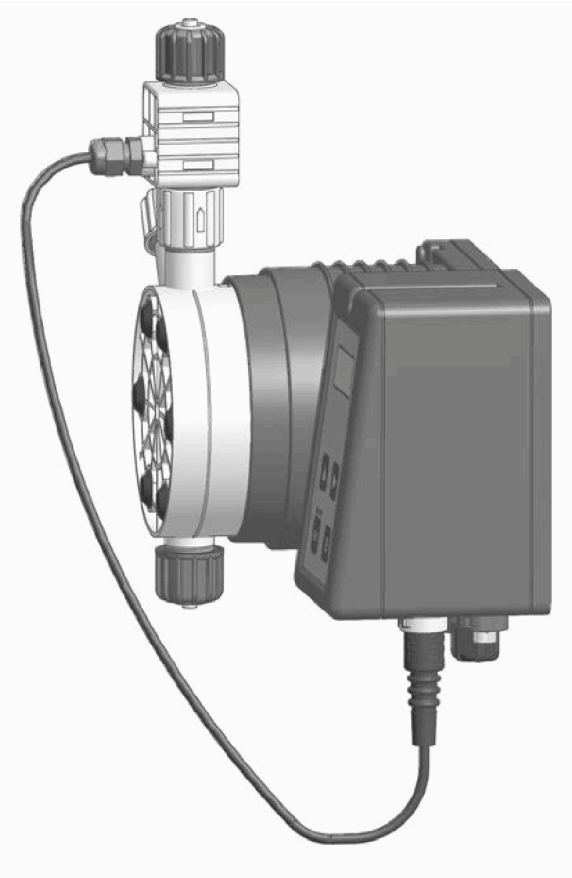

CONEXIÓN HIDRÁULICA

Sonda de nivel/ filtro de fondo

La sonda de nivel se suministra ya montada con un filtro de fondo que evita el paso de sedimentos. Colocar la sonda de nivel en el fondo del depósito.
Conectar el BNC de la sonda a la entrada de nivel de la bomba dosificadora.

Si en el depósito hay instalado un agitador, será necesario instalar una caña de aspiración

En caso de tener que sustituir la sonda de nivel, seguir el diagrama mostrado a continuación.

Fig. 6. Montaje filtro de fondo / sonda de nivel

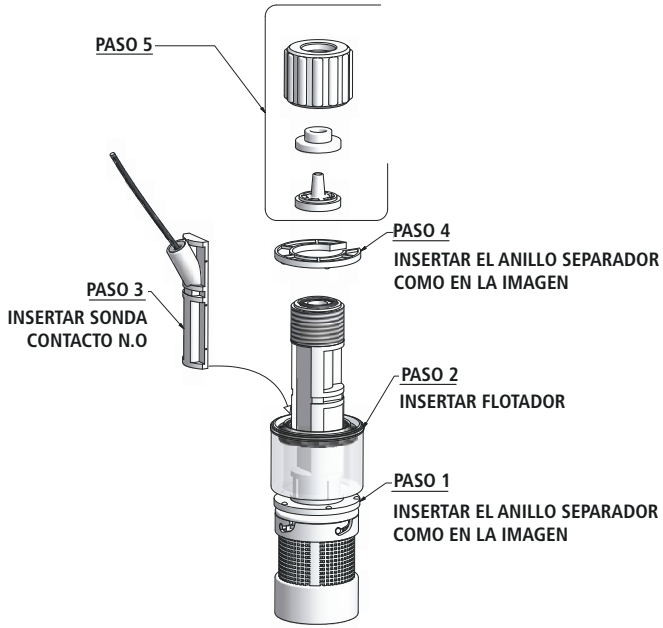

Conexión tubo de aspiración / filtro de fondo

El tubo de aspiración deberá ser lo más corto posible y colocado en posición vertical para evitar la aspiración de burbujas de aire

Preparar el kit de fijación a tubo suministrado con la dotación de la bomba: aro, brida y cierre.
Ensamblar como se indica en la figura 7.
Insertar el tubo hasta el fondo del porta tubo (cierre)
Colocar el tubo en el cuerpo de la bomba apretando **solo con la fuerza de la mano**
Colocar el otro extremo del tubo sobre el filtro de fondo utilizando el mismo procedimiento

Fig. 7. Montaje tubo de aspiración / filtro de fondo

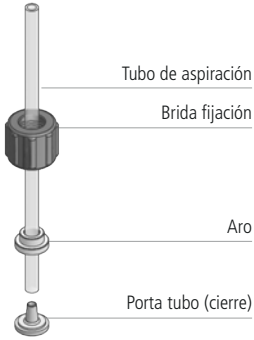

Conexión tubo de impulsión / cuerpo de bomba

Las válvulas de aspiración e impulsión deben estar siempre en posición VERTICAL

Todas las conexiones de tubo a la bomba deben hacerse utilizando sólo la fuerza de la mano

No utilizar herramientas para apretar las bridas

El tubo de impulsión debe ser fijado de modo que no se puedan producir movimientos repentinos que puedan provocar la rotura o deterioro de objetos cercanos.

Preparar el kit de fijación a tubo suministrado con la dotación de la bomba: aro, brida y cierre.
Ensamblar como se indica en la figura 8.
Insertar el tubo hasta el fondo del porta tubo (cierre)
Colocar el tubo en el cuerpo de la bomba apretando **solo con la fuerza de la mano**
Colocar el otro extremo del tubo sobre el filtro de fondo utilizando el mismo procedimiento

Fig. 8. Montaje tubo de impulsión / cuerpo de bomba

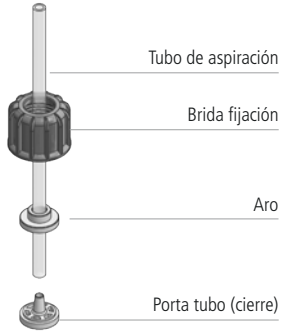

Racord de inyección

El racord de inyección debe ser instalada en el sistema en un punto de paso de agua.
El racord de inyección se "abre" con presiones superiores a 0,3 bar.
Bajo pedido se pueden solicitar válvulas taradas a 1,2,3,4 ó 5 bar

---

Tubo de purga

Insertar una extremidad del tubo de purga sobre la salida del grifo de purga.

Meter la otra extremidad directamente en el depósito de producto a dosificar.
De este modo el líquido expulsado durante la fase de cebado será introducido de nuevo en el depósito.

Fig. 9. Descripción cuerpo de bomba con purga manual (TMS MF).

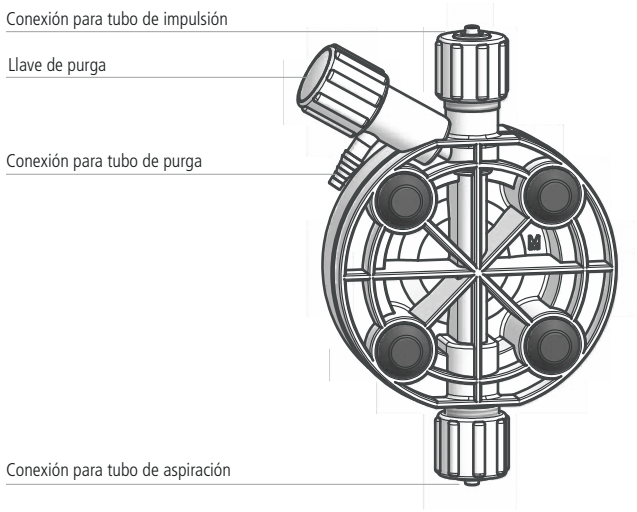

El proceso de purga manual esta descrito en **Cómo cebar la bomba**.

Se puede doblar ligeramente el tubo de purga para introducirlo en el depósito de producto químico.

Durante la fase de calibración (test) es necesario introducir el tubo de purga en el interior de una probeta graduada.

Conexión componentes hidráulicos mod. Autopurgante TMSA MF

Consultar la figura 10 para la colocación de los tubos de impulsión y purga
El proceso de montaje del tubo de aspiración, impulsión y purga es el mismo que el descrito anteriormente.

Fig. 10. Descripción cuerpo de bomba autopurgante modelos: LA, MA, NA (bomba TMSA MF).

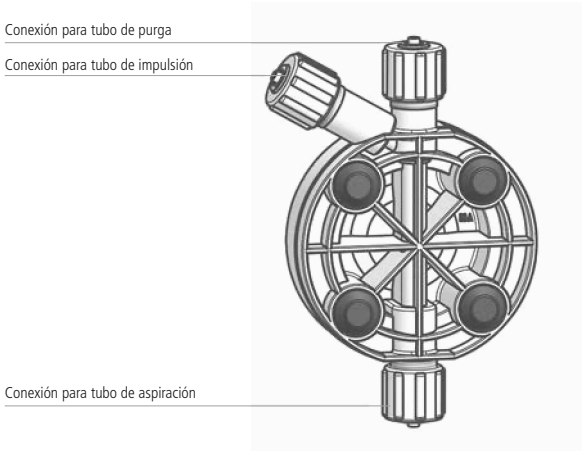

Fig. 11. Descripción cuerpo de bomba autopurgante modelos: SA, TA (bomba TMSA MF).

LA LLAVE ROJA DISTINGUE ESTOS MODELOS AUTOPURGANTES DE LA VERSIÓN CON PURGA MANUAL

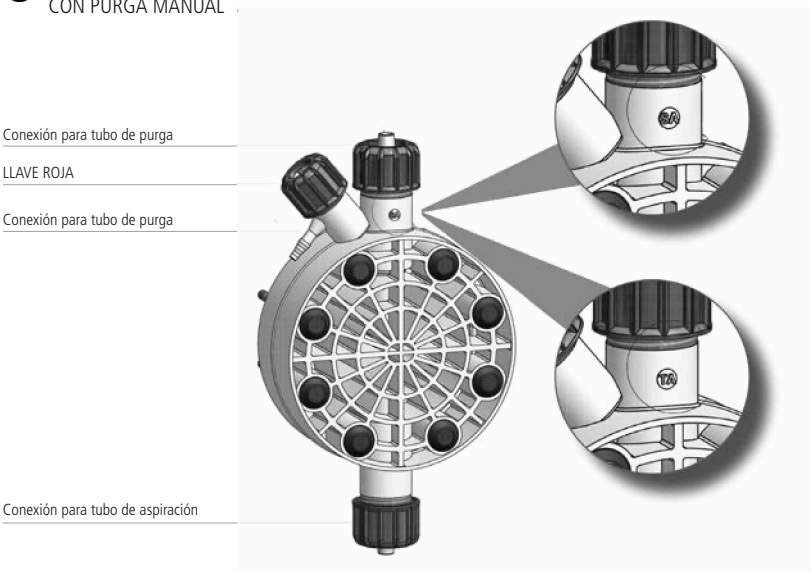

Las válvulas de aspiración, impulsión y purga son distintas

CONEXIÓN ELÉCTRICA

Verificaciones preliminares

La operación de conexionado eléctrico de la bomba debe ser realizada por personal especializado.

Antes de proceder al conexionado de la bomba es necesario:

1. **Verificar que el valor de consumo de la bomba es compatible con el de la red eléctrica.** Los valores de consumo están en la etiqueta situada en el lateral de la bomba

2. **Verificar que la bomba está conectada a un sistema con un conexionado a tierra y dotado de un diferencial con sensibilidad de 0,03A**

3. **Instalar un relé para evitar daños en la bomba. No instalar en paralelo con cargas inductivas (por ej.: motores). Ver figura 12**

Fig. 12. Instalación eléctrica de la bomba

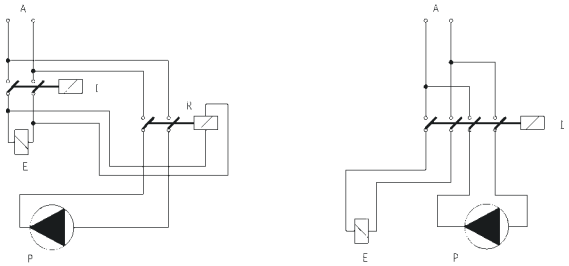

P - Bomba Dosificadora
R - Relé
I - Interruptor ó dispositivo de seguridad
E - Electroválvula o carga inductiva
A - Alimentación

4. **Verificar la absorción de pico. Para una bomba alimentada a 115 ó 220 VAC no usar protecciones tipo "guardamotor".**

Alimentación bomba	
Bomba 12 VDC	Conectar la bomba a una batería de alimentación 55 Ah-12 VDC
Bomba 24 VDC	Conectar la bomba a un alimentador estabilizado de, al menos, 200 W (verificar la absorción de pico)

5. **Verificar que el "BNC" de la sonda de nivel está conectado como se ha descrito en "sonda de nivel".**

Cómo conectar la bomba

- Conectar el "BNC" de señal externa al conector "INPUT".
  Esta señal externa puede ser usada en una de las siguientes modalidades:
  - Contador
  - Contacto libre modo Batch
  - Entrada tensión modo Volt
  - Entrada corriente mA

- Conectar la señal de alarma y/o Stand-by como está descrito en la figura 13.

La señal "Alarma" no está protegida por fusible.
La señal "Stand-by" es prioritaria para la activación/desactivación de la bomba.

Fig. 13. Conexión alarma/stand-by

1: (Verde) Entrada "Stand-by"
4: (Amarillo) Masa "Stand-by"

2: (Marrón) Común Alarma (Relè)
3: (Blanco) Contacto N.O. Alarma salida Relè

Carga máxima del relé: 1A 24 VAC

Cuando no está en uso, se recomienda proteger el conector MPM con el tapón negro de la bolsa de accesorios.

- Conectar el "SEFL" (Sensor de Flujo **opcional**) en la entrada SEFL.

Fig. 14. Conexionado de la bomba

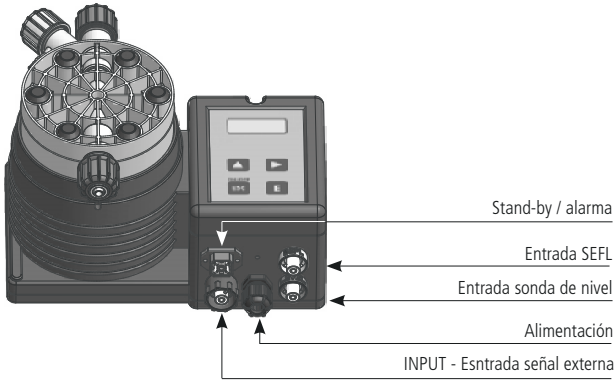

Contador emisor de impulsos con efecto HALL

La versión de la bomba para la conexión de un contador con emisor de impulsos con efecto HALL tiene una entrada de señal externa con un cable de 3 hilos (figura 15).
Si el contador es de efecto hall, la conexión se realizará usando un conector MPM. Para las conexiones al circuito ver **Esquema circuito**.

Fig. 15. Cable de señal externo para contador de impulsos

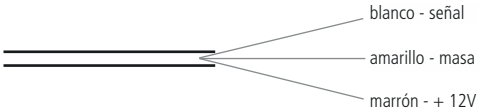

CEBADO DEL CUERPO DE BOMBA

Cómo cebar la bomba

Para cebar la bomba sin entrar en contacto con el producto químico:

1. Conectar todas las tuberías (tuberías de impulsión, aspiración y purga);
2. Abrir la válvula de purga girando la llave de purga por completo;
3. Encender la bomba. Si se ha establecido un retraso de activación (DELAY), la pantalla mostrará una cuenta atrás. Presione una tecla para detenerla y llegar a la **PANTALLA PRINCIPAL**.
4. Presionar el botón ➧ durante 5 segundos.
5. La bomba se cebará durante 30 segundos.
6. Cuando el producto comience a circular dentro del tubo de purga, cierre la llave de purga (se excluyen los cuerpos de bomba de autopurgantes).
7. Cuando termine, la bomba volverá al modo de funcionamiento normal. Si no se quiere esperar al final del tiempo de cebado presionar la tecla "**ESC**".

PROGRAMACIÓN DE LA BOMBA

Funciones de las teclas

E	ENTRAR/SALIR DEL MENÚ (CON SALVADO)
➡	DESPLAZAR CURSOR
⬆	AUMENTO/DISMINUCIÓN DÍGITOS
ESC	ON/OFF/SALIDA DEL MENÚ (SIN SALVADO)

Tabla 3. Funciones de las teclas

OPERACIÓN	TECLA
encender / apagar	ESC
entrar / salir del menú	E
guardar la programación	E
salir del menú sin guardar	ESC
elegir datos numéricos	⬆
mover el cursor	➡
mover las opciones	⬆

Menú principal

El menú principal proporciona un resumen de la información de trabajo de la bomba:

Tabla 4. Menú principal

STROKES	impulsos por minuto
UPKEEP ENABLED	dosificación de mantenimiento (si está programada)
MODE	modalidad de trabajo programada
SUPPLY	tensión de alimentación
DOSING	caudal actual de la bomba
INPUT (no presente en el modo Constant y Batch)	valor de señal del comando externo (Volt y mA) o caudal instantáneo (Multiply, Divide y PPM)

Tabla 5. Símbolos en la pantalla

✳	Señala la presencia de un SEFL (sensor de flujo). Si el SEFL está habilitado, el símbolo ✳ parpadeará en cada impulsión, de lo contrario puede haber alguna anomalía (**GUÍA DE RESOLUCIÓN DE PROBLEMAS**)
#	Señala la presencia de una alarma (**ALARMAS**)

Entrar en el área de programación

Desde la pantalla principal acceder a la programación con la tecla E.
El password de protección de fábrica es 0000.
Para la primera programación o para una programación completa seleccionar FULL MENU.
Para modificar parámetros ya programados seleccionar SHORT MENU.

⚠ **SHORT MENU no está disponible la primera vez que se entra en la modalidad de programación ni después de un reset de la bomba**

El menú de programación se divide en tres menús principales:
- PROG 1 MODE: Área de selección de la **modalidad de trabajo** de la bomba
- PROG 2 SETUP: Área de programación de los **parámetros de trabajo**
- PROG 3 STAT: Área de las **estadísticas** generales de dosificación de la bomba

---

PROG 1 MODE: Modalidad de trabajo

La bomba puede ser programada para trabajar en una modalidad de las detalladas en la tabla 6.

Tabla 6. PROG1 MODE: modalidad de trabajo de la bomba.

MODALIDAD	COMO FUNCIONA
CONSTANT	La bomba dosifica con una frecuencia constante en relación al valor de "SPH"(golpes hora), "SPM" (golpes minuto) o "LPH" (litros por hora) programados durante la fase de programación
DIVIDE	Los impulsos suministrados por un contador conectado a la bomba se dividen por el valor establecido durante la fase de programación y determinan la frecuencia dosificación
MULTIPLY	Los impulsos suministrados por un contador conectado a la bomba se multiplican por el valor establecido durante la fase de programación y determinan la frecuencia dosificación
PPM	Los impulsos suministrados por un contador conectado a la bomba determinan la dosificación de la bomba en función del valor de PPM impuesto. La concentración del producto dosificado y la cantidad de producto por impulso deben ser impuestas durante la fase de programación
PERC	Los impulsos suministrados por un contador conectado a la bomba determinan la dosificación de la bomba en función del valor PERC (%) impuesto. La concentración del producto dosificado y la cantidad de producto por impulso deben ser impuestas durante la fase de programación
MLQ	Los impulsos suministrados por un contador conectado a la bomba determinan la dosificación de la bomba en función del valor MLQ (mililitros por quintal) impuesto. La concentración del producto dosificado y la cantidad de producto por impulso deben ser impuestas durante la fase de programación
BATCH	El impulso recibido de un contacto externo activa la dosificación de la cantidad de producto impuesto durante la fase de programación
VOLT	La tensión recibida por la bomba (a través de la señal de entrada) determina la dosificación proporcional en función de dos valores mínimo y máximo, entre los cuales, se impusieron los golpes por minuto de la bomba en la fase de programación. (0÷10VDC)
mA	La corriente recibida por la bomba (a través de la señal de entrada) determina la dosificación proporcional en función de dos valores mínimo y máximo, entre los cuales, se impusieron los golpes por minuto de la bomba en la fase de programación

ⓘ En los modos de trabajo MULTIPLY, DIVIDE, PPM, PERC, MLQ, la bomba conectada a un contador emisor de impulsos, también se convierte en **MEDIDOR DE CAUDAL**. **En estas modalidades de trabajo La bomba es capaz de dividir por 999 y multiplicar por 999 como máximo.**

CONSTANT

La bomba dosifica con una frecuencia constante en relación al valor de "SPH"(golpes hora), "SPM" (golpes minuto) o "LPH" (litros por hora) programados durante la fase de programación

CUANDO	En ausencia de una señal externa, se debe proceder a la dosificación por hora de un producto en la cantidad deseada
PARÁMETROS	• Seleccionar: • SPH (stroke per hour): impulsos por hora • SPM(stroke per minute): impulsos por minuto • LPH (litros per hour): litros por hora. La precisión de los LPH dependen del valor impuesto en el menú CC/ST (PROG 2 SETUP). El valor máximo de LPH impuestos depende de la frecuencia máxima de la bomba (ver tabla de caudales). Imponiendo un valor superior al de la bomba visualizara el símbolo # (ALARM STROKE - (**ALARMAS**).

Presionar **E** sobre la modalidad visualizada para seleccionarla.

Fig. 16. Menú Constant.

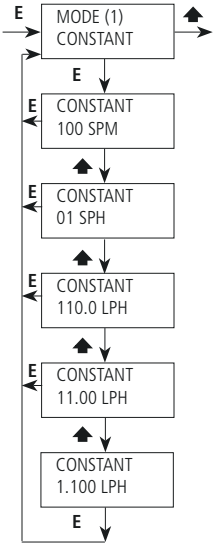

DIVIDE

Los impulsos suministrados por un contador conectado a la bomba se dividen por el valor establecido durante la fase de programación y determinan la frecuencia dosificación

CUANDO	En presencia de una señal externa que envía un número elevado de impulsos (contador emisor de pulsos de pequeñas dimensiones), es necesario dividirlos para realizar la dosificación de la cantidad correcta de producto
PARÁMETROS	• DIVIDE (factor de división). Valor mínimo aceptado 001.00.

Fig. 17. Menú Divide.

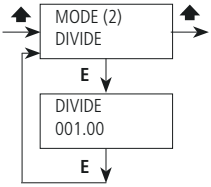

En esta modalidad de trabajo, la bomba conectada a un contador emisor de impulso también se convierte en un **MEDIDOR DE CAUDAL INSTANTÁNEO**.

Calcular el valor de división

Usar la fórmula:

$$\frac{[imp/l] \times [cc]}{[ppm] \times [K]} \times 1000 = N$$

N	valor de división a imponer
[imp/l]	impulsos por litro enviados por el contador emisor de impulsos
[cc]	cantidad de producto dosificado por cada inyección unitaria (expresado en cc) de la bomba dosificadora que se va a usar.
[ppm]	cantidad de producto a dosificar expresado en partes por millón (gr/m^3)
[K]	coeficiente de dilución del producto a dosificar

Si N, una vez calculado, es <1, será necesario instalar un contador emisor de pulsos que suministre un mayor número de pulsos por litro o una bomba dosificadora con un caudal unitario mayor (CC). Es posible resolver el problema configurando la bomba en modo "MULTIPLY" y multiplicando 1/N. Este problema puede resolverse, en algunas aplicaciones particulares, reduciendo el grado de dilución del producto a dosificar. En caso de que la cantidad dosificada sea mayor que la necesaria, simplemente aumente el factor de división (N).

MULTIPLY

Los impulsos suministrados por un contador conectado a la bomba se multiplican por el valor establecido durante la fase de programación y determinan la frecuencia dosificación

CUANDO	En presencia de una señal externa que envía un número reducido de impulsos (contador emisor de grandes dimensiones), es necesario multiplicarlos para realizar la dosificación de la cantidad correcta de producto
PARÁMETROS	• MULTIPLY (factor de multiplicación). Valor mínimo aceptado 001.00. • TIMEOUT (parámetro de trabajo en el menú PROG 2 SETUP)

Fig. 18. Menú Multiply.

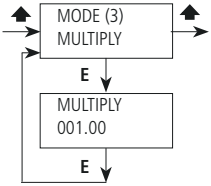

En esta modalidad de trabajo, la bomba conectada a un contador emisor de impulso también se convierte en un **MEDIDOR DE CAUDAL INSTANTÁNEO**.

Calcular el valor de multiplicación

Usar la fórmula:

$$\frac{[ppm] \times [K]}{[imp/l] \times [cc] \times 1000} = N$$

N	valor de división a imponer
[imp/l]	impulsos por litro enviados por el contador emisor de impulsos
[cc]	cantidad de producto dosificado por cada inyección unitaria (expresado en cc) de la bomba dosificadora que se va a usar.
[ppm]	cantidad de producto a dosificar expresado en partes por millón (gr/m^3)
[K]	coeficiente de dilución del producto a dosificar

Si N, una vez calculado, es <1, será necesario instalar un contador emisor de pulsos que suministre un mayor número de pulsos por litro o una bomba dosificadora con un caudal unitario mayor (CC). Es posible resolver el problema configurando la bomba en modo "MULTIPLY" y multiplicando 1/N. Este problema puede resolverse, en algunas aplicaciones particulares, reduciendo el grado de dilución del producto a dosificar. En caso de que la cantidad dosificada sea mayor que la necesaria, simplemente aumente el factor de división (N).

PPM

Los impulsos suministrados por un contador conectado a la bomba determinan la dosificación de la bomba en función del valor de PPM impuesto. La concentración del producto dosificado y la cantidad de producto por impulso deben ser impuestas durante la fase de programación.

CUANDO	En presencia de una señal externa que envía impulsos es necesario proceder a la dosificación correcta de la cantidad especificada en ppm (partes por millón) dejando a la bomba gestionar los impulsos de entrada
PARÁMETROS	• PPM (cantidad de producto en partes por millón) • CONC (% de concentración del producto) • UPKEEP (dosificación de mantenimiento) • WMETER (impulsos del contador – parámetro de trabajo en el menú PROG 2 SETUP) • CC/ST (cc/impulso - parámetro de trabajo en el menú PROG 2 SETUP) • TIMEOUT (parámetro de trabajo en el menú PROG 2 SETUP)

Fig. 19. Menú PPM.

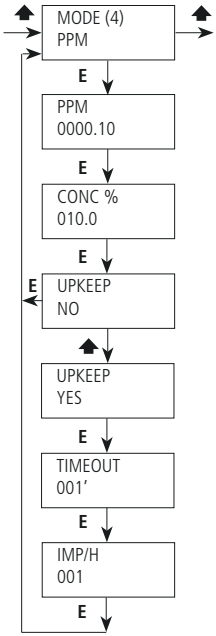

En esta modalidad de trabajo, la bomba conectada a un contador emisor de impulso también se convierte en un **MEDIDOR DE CAUDAL INSTANTÁNEO**

Dosis de mantenimiento

Si se produce un apagado de la planta, la bomba puede llevar a cabo una dosis de mantenimiento. dentro del circuito.
Para activar esta función, configurar:

- "UPKEEP YES" (activación del mantenimiento);
- "TIMEOUT" "(tiempo tras el cual, sin haber recibido ningún impulso del contador, se activará la dosificación preventiva);
- "IMP/H" (número de impulsos / hora que la bomba debe suministrar durante el mantenimiento).

PERC

Los impulsos suministrados por un contador conectado a la bomba determinan la dosificación de la bomba en función del valor PERC (%) impuesto. La concentración del producto dosificado y la cantidad de producto por impulso deben ser impuestas durante la fase de programación.

CUANDO	En presencia de una señal externa que envía impulsos es necesario proceder a la dosificación correcta de la cantidad especificada en PERC (porcentaje) dejando a la bomba gestionar los impulsos de entrada
PARÁMETROS	• PERC (cantidad de producto en porcentaje) • CONC (% de concentración del producto: 100% producto puro) • WMETER ((impulsos del contador – parámetro de trabajo en el menú PROG 2 SETUP) • CC/ST (cc/impulso parámetro de trabajo en el menú PROG 2 SETUP) • TIMEOUT (parámetro de trabajo en el menú PROG 2 SETUP)

Fig. 20. Menú PERC.

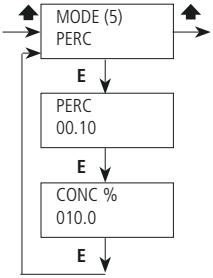

En esta modalidad de trabajo, la bomba conectada a un contador emisor de impulso también se convierte en un **MEDIDOR DE CAUDAL INSTANTÁNEO**.

Selección del contador

Seleccionar un contador que sea capaz de dar los máximos impulsos posibles.
Nota: La frecuencia máxima aceptada por la bomba es de 1Khz (1000 impulsos / segundo).

MLQ

Los impulsos suministrados por un contador conectado a la bomba determinan la dosificación de la bomba en función del valor MLQ (mililitros por quintal) impuesto. La concentración del producto dosificado y la cantidad de producto por impulso deben ser impuestas durante la fase de programación.

CUANDO	En presencia de una señal externa que envía impulsos es necesario proceder a la dosificación correcta de la cantidad especificada en MLQ (mililitros/quintal) dejando a la bomba gestionar los impulsos de entrada.
PARÁMETROS	• MLQ (cantidad de producto en mililitros/quintal) • CONC (% de concentración del producto: 100% producto puro) • WMETER ((impulsos del contador – parámetro de trabajo en el menú PROG 2 SETUP) • CC/ST (cc/impulso parámetro de trabajo en el menú PROG 2 SETUP) • TIMEOUT (parámetro de trabajo en el menú PROG 2 SETUP)

Fig. 21. Menú MLQ

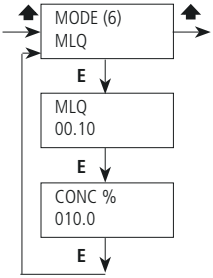

En esta modalidad de trabajo, la bomba conectada a un contador emisor de impulso también se convierte en un **MEDIDOR DE CAUDAL INSTANTÁNEO**.

BATCH

El impulso recibido de un contacto externo activa la dosificación de la cantidad de producto impuesto durante la fase de programación o para la cantidad deseada.
Calibrar con cuidado la bomba para resultados óptimos (test – en el menú PROG 2 SETUP).

CUANDO	Para activar la bomba para la dosificación de una determinada cantidad de producto tras haber recibido un impulso de un elemento externo.
PARÁMETROS	• MODE (modalidad de trabajo) • CC (cantidad de producto a dosificar) • ST (impulsos del magneto) • CONTACT (estado del contacto) • CC/ST (cc/impulso - parámetro de trabajo en el menú PROG 2 SETUP)

Fig. 22. Menú BATCH

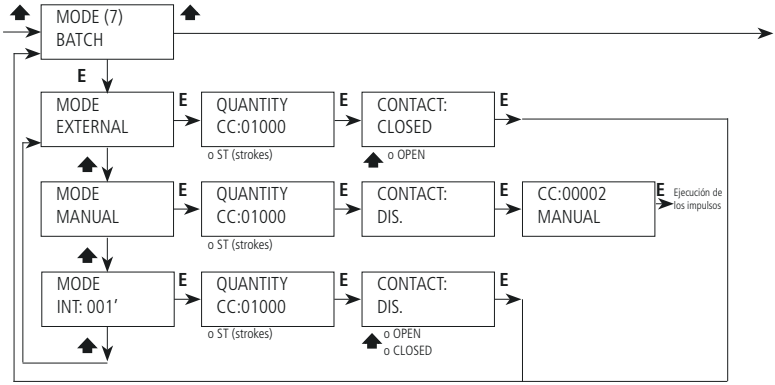

EXTERNAL: La señal externa regula la dosificación.

Un contacto externo (N.O (Normalmente abierto) o N.C. (Normalmente cerrado)) activa la dosificación de la cantidad a dosificar a la máxima frecuencia ("CC") o el número de impulsos impuestos ("ST").

EJEMPLO 1

Programar como sigue:

El cambio de estado del contacto activa la dosificación de los impulsos impuestos.

Fig. 23. Batch -mode external- estado del contacto y modalidad de trabajo de la bomba

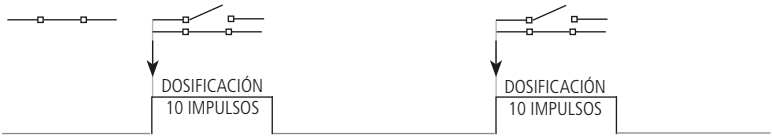

MANUAL: Dosificación manual

Modalidad de trabajo manual usada para el cebado. Se programa una cantidad a dosificar a máxima frecuencia ("CC") o un número de golpes ("ST"). El contacto está deshabilitado.

EJEMPLO 2

Programar como sigue:

La bomba dosifica la cantidad de producto programado.

Fig. 24. Batch -mode manual- modalidad de trabajo de la bomba

INTERNAL: ciclo Pausa-marcha

En esta modalidad, la actividad de dosificación de define por:
- Cantidad a dosificar a la máxima frecuencia
- Tiempo de pausa entre una dosificación y otra ("INT": de 1 a 999 minutos).

Esto establece una fase de trabajo en la que hay dosificación y una fase de pausa en la que se detiene la bomba. El ciclo de pausa-trabajo se determina mediante la configuración de un contacto externo (N.C.-N.O.). El contacto, en el estado establecido (N.C. o N.O.), regula la dosificación cíclica (pausa / trabajo). Si cambia de estado, la bomba permanece en espera (WAITING).
Si el contacto está desactivado, el ciclo de pausa de trabajo se repite regularmente siempre que la bomba esté encendida.

EJEMPLO 3

Programar como sigue:

La bomba dosifica con un ciclo constante de marcha – paro:

Fig. 25. Batch -mode internal- modalidad de trabajo de la bomba con ciclo constante pausa–marcha.

EJEMPLO 4

Programar como sigue:

La bomba dosifica con un ciclo constante de marcha – paro. La modificación del contacto (Open → Closed) comienza el ciclo.
El ciclo comienza siempre con la modalidad pausa.

Fig. 26. Batch -mode internal- modalidad de trabajo de la bomba con ciclo pausa – marcha regulado por un contacto externo. Caso 1

El contacto cambia de estado durante una fase de pausa de la bomba.
Cuando el contacto retorna al estado anterior, la bomba retoma el normal funcionamiento.

Fig. 27. Batch -mode internal- modalidad de trabajo de la bomba con ciclo pausa – marcha regulado por un contacto externo. Caso 2..

El contacto cambia de estado durante una fase de trabajo de la bomba.
Cuando el contacto retorna al estado anterior, la bomba retoma el normal funcionamiento pero en el display señalará la alarma BATCH.

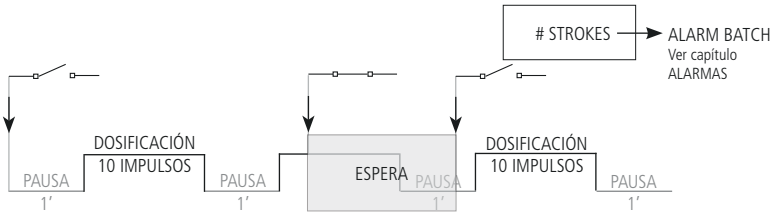

VOLT

La tensión recibida por la bomba (a través de la señal de entrada) determina la dosificación proporcional en función de dos valores mínimo y máximo entre los cuales se impusieron los golpes por minuto de la bomba en la fase de programación.

CUANDO	en presencia de una señal externa en tensión, se hace necesaria la dosificación de la cantidad correcta de producto
PARÁMETROS	• HIV (tensión máxima) • LOV (tensión mínima) • SPM (strokes por minuto - impulsos por minuto)

Fig. 28. Menú VOLT

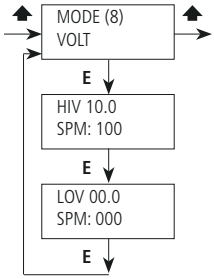

En esta modalidad de trabajo es posible visualizar en valor de señal de entrada (Voltios).

Atención: Ante cualquier error en la programación (por ejemplo si se imponen los mismos valores para HIV y LOV) aparecerá una pantalla de error **WRONG ENTRY**. Programar los datos correctamente.

mA

La tensión recibida por la bomba (a través de la señal de entrada) determina la dosificación proporcional en función de dos valores mínimo y máximo entre los cuales se impusieron los golpes por minuto de la bomba en la fase de programación.

CUANDO	en presencia de una señal externa en corriente, se hace necesaria la dosificación de la cantidad correcta de producto
PARÁMETROS	• HImA (corriente máxima) • LOmA (corriente mínima) • SPM (strokes por minuto - impulsos por minuto)

Fig. 29. Menú mA

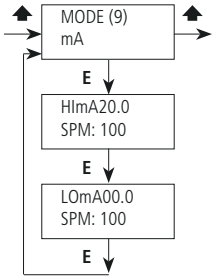

En esta modalidad de trabajo es posible visualizar en valor de señal de entrada (mA).

Atención: Ante cualquier error en la programación (por ejemplo si se imponen los mismos valores para HImA y LOmA) aparecerá una pantalla de error **WRONG ENTRY**. Programar los datos correctamente.

PROG 2 SETUP: Parámetros de trabajo

En este menú de definen los parámetros de trabajo de la bomba dosificadora.

Tabla 7. PROG 2 SETUP: menú de programación de parámetros de trabajo

MENÚ		PARÁMETROS A IMPONER
1	CC/ST	Centímetros cúbicos por impulso obtenidos en la función Test (siguiente submenú).
2	TEST	Función test para la calibración de la bomba: se definen los cc (centímetros cúbicos a dosificar).
3	LEVEL	Pre-alarma de nivel (reserva de producto).
4	SEFL	Presencia de un sensor de flujo y la alarma relativa. Función de **cebado automático con sistema de recuperación de impulsos**.
5	STAND-BY	Señal externa (conectada a la entrada Stand-by, ver capítulo **cómo conectar la bomba**) que habilita o deshabilita la bomba.
6	OUT AL	Salida relé de alarma (**Cómo conectar la bomba**).
7	ALARMS	Habilitación de las alarmas de la bomba (nivel, stand-by, sensor de flujo, ppm, perc, mlq,batch). El evento genera una alarma y se visualiza en la pantalla principal (submenú ALARM)- **ALARMAS**.
8	WMETER	En presencia de un contador de impulsos, poner los impulsos del contador.
9	TIMEOUT	Tiempo máximo entre un impulso y otro entre los cuales la bomba distribuye de manera homogénea la dosificación.
10	UNIT	Unidad de lectura de la bomba (litros o galones).
11	DELAY	Tiempo de espera al encender la bomba.
12	PASSWORD	Modifica la contraseña.

CC/ST

Introducir en este sub-menú el resultado de CC/ST (centímetros cúbicos/impulso) obtenidos en el modo TEST (siguiente menú).

Fig. 30. Menú CC/ST

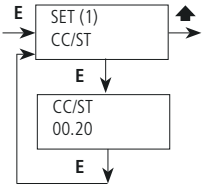

TEST

Para definir la cantidad de cc/st (centímetros cúbicos/impulso) que suministra la bomba, es necesario realizar este test.

1. Instalar la bomba en la planta teniendo cuidado de insertar el tubo de aspiración (incluido el filtro de fondo) en una probeta graduada en ml (1 ml = 1 cc). Si la bomba es tipo autocebante, colocar el tubo de purga también en la probeta.
2. Encender la bomba y girar la manopla de regulación para el ajuste de la inyección que se utilizará.
3. Llenar la probeta graduada, hasta alcanzar un valor conocido, con el producto que será utilizado durante el funcionamiento normal del sistema.
4. En el menú SETUP, seleccionar "TEST" e introducir el número de impulsos que se producirán: "20".
5. Presionar "E". La bomba dará 20 impulsiones y aspirará líquido de la probeta.
6. Al final, ver en la escala graduada la cantidad de líquido que queda en la probeta.
7. Restar este valor a la cantidad inicial de producto.
8. Dividir el resultado entre los impulsos dados por la bomba (20).
9. Introducir el valor en el menú "CC/ST".
10. Si el resultado obtenido no es fiable (valores demasiado pequeños o demasiado grandes), tratar de aumentar o disminuir el número de impulsos producidos por la bomba durante la fase de "TEST".

Fig. 31. Menú TEST

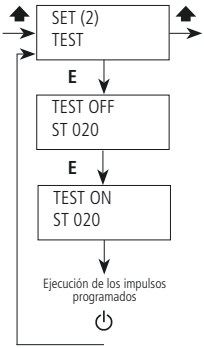

LEVEL

Esta función define un **estado de pre-alarma** para avisar al usuario que el producto está a punto de acabarse. En valor debe ser calculado teniendo en cuenta los litros o galones que quedan entre el nivel del filtro de fondo y el nivel de la aspiración de la bomba.

Fig. 33. Pre-alarma de nivel.

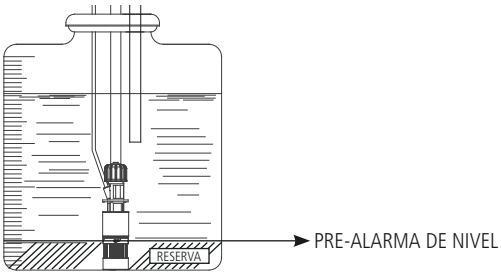

Si se activa la pre-alarma, la bomba continuará la dosificación pero en el display aparecerá el símbolo # (ALARM LEVEL - **ALARMAS**):

Fig. 32. Menú LEVEL

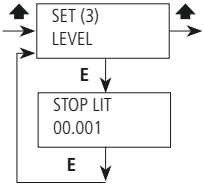

SEFL

Si la bomba tiene instado un **sensor de flujo**, en este menú se tiene que:

- habilitar el sensor;
- programar el número de impulsos sin producto tras los cuales la bomba señalará la alarma (símbolo # en la pantalla principal. ALARM SEFL - **ALARMAS**);
- definir si, en caso de alarma SEFL, la bomba debe continuar dosificando o pararse (STOP YES o NO);
- programar la recuperación de pulsos (RECOVERY FAULT): Si el sensor de flujo detecta pulsos en vacío (por falta de producto o bolsas de aire), la bomba efectuará un cebado automático (recuperación de impulsos en sincronización con el sensor). En este caso, programar en el menú el número de pulsos a efectuar para el cebado (RECOVERY AFTER).

Una vez que se han llevado a cabo los impulsos, o incluso antes, si se completa el cebado, la bomba comenzará a recuperar los impulsos perdidos (SEFL).

De lo contrario, si no se ha realizado el cebado, la bomba señalara una alarma (ALARM SEFL).

Si durante la recuperación de pulsos perdidos, no hay sincronización con el SEFL, el número de fallos no se contaran.

El "SEFL" es un dispositivo opcional.

Fig. 34. Menú SEFL

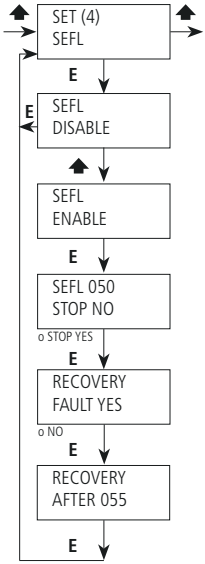

STAND-BY

Esta programación permite que una **señal externa**, conectada a la entrada Stand-by, habilite o deshabilite la bomba.
La señal puede ser habilitada como contacto N.O (normalmente abierto), N.C (normalmente cerrado) o deshabilitarlo.

Fig. 35. Menú Stand-by.

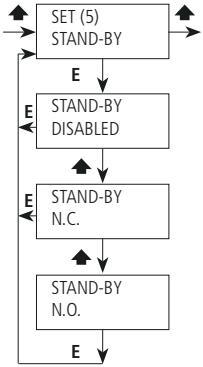

OUT AL

Esta programación permite gestionar el **estado del contacto de la salida de alarma**. La alarma puede ser habilitada como contacto N.O (normalmente abierto), N.C (normalmente cerrado).

Fig. 36. Menú Out al.

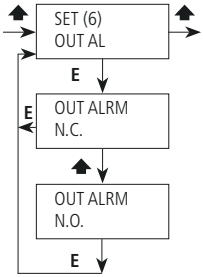

ALARMS

Esta programación permite gestionar (habilitar o deshabilitar) **la salida de relé para las alarmas** de:
- nivel (LEV): final de producto
- stand-by (STBY): parada bomba
- sensor de flujo (SEFL): superado el de impulsos perdidos o cebado fallido
- ppm (PPM): sobrepasado de la frecuencia de trabajo en la modalidad PPM
- porcentual (PERC): sobrepasado de la frecuencia de trabajo en la modalidad PERC
- mlq (MLQ): sobrepasado de la frecuencia de trabajo en la modalidad MLQ
- batch (BATCH): en modalidad de trabajo BATCH un cambio de contacto interrumpe la dosificación.

Fig. 37. Menú Alarmas.

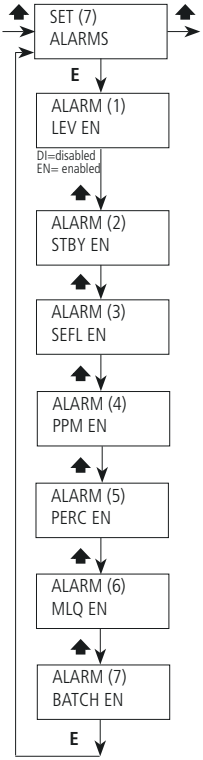

WMETER

Este menú permite programar las **características del contador emisor de impulsos**.
Es posible introducir el valor de impulsos recibidos del contador, en base a los cuales la bomba optimizará el funcionamiento en los modos PPM/MLQ/PERC y actualizará los datos del menú de estadísticas.
Seleccionar la opción impulsos/litro si el contador da muchos impulsos.
Seleccionar la opción litro/ impulsos si el contador da pocos impulsos.
Programando el valor a 000.0, la bomba no acepta la señal y no permite el guardado.

Fig. 38. Menú Wmeter.

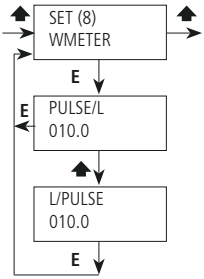

TIMEOUT

Programar en este menú el **tiempo máximo que debe pasar entre un impulso y el siguiente**.

Cuando la bomba recibe un impulso del contador, comienza la dosificación del producto distribuyendo en un arco de tiempo a disposición del primer impulso y de los sucesivos.
Inicialmente la bomba distribuye la cantidad a dosificar en el menor tiempo posible. Sucesivamente, la llegada de otros impulsos distribuirá correctamente el producto teniendo en cuenta el tiempo entre un impulso y otro.
El Timeout es el tiempo máximo que transcurre entre pulsos, pasado este tiempo, la bomba reiniciará como si fuese el primer impulso.
El valor por defecto son 120 segundos.

Fig. 39. Menú Timeout.

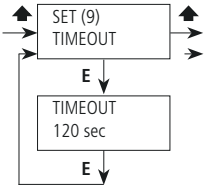

Esta programación es válida únicamente para las modalidades de trabajo MULTIPLY, PPM, PERC y MLQ cuando el resultado sea una multiplicación.
El Timeout no interviene en la modalidad DIVIDE ni en otras modalidades cuyo resultado del cálculo sea una división.

Fig. 40. Timeout.

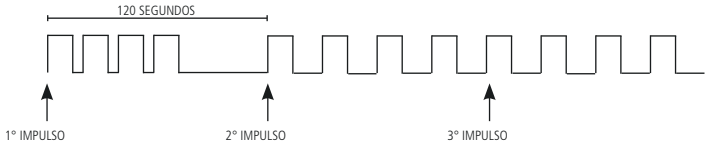

UNIT

Programar la **unidad de medida** en litros (LITRE) o galones (USGAL).

Fig. 41. Menú Unit.

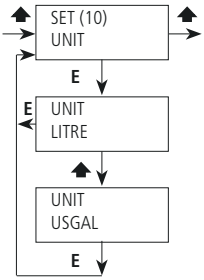

DELAY

Este menú permite programar en **tiempo de espera** cuando se alimenta la bomba.
El tiempo es configurable de 0 a 10 minutos.
Es posible interrumpir este delay presionando cualquier tecla para anular el tiempo restante.

Fig. 42. Menú Delay.

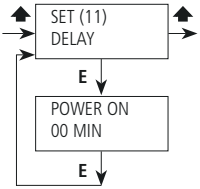

PASSWORD

La contraseña protege el menú de programación de la bomba.
La contraseña programada por defecto es 0000. Se recomienda modificarlo.
En caso de olvido de la contraseña, será necesario realizar un reset a través del **Proceso RESET PASSWORD**.

Fig. 43. Menú Password.

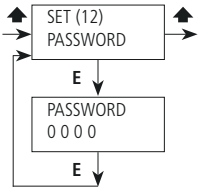

PROG 3 STAT: Estadísticas

En este menú pueden visualizarse la **estadísticas generales de dosificación de la bomba**, litros de producto dosificado y número de impulsos. Todos los contadores se pueden resetear.

Tabla 8. PROG 3 STAT: menú de estadísticas.

MENÚ		ESTADÍSTICA
1	TOT DOS	Litros de producto dosificados
2	COUNTER	Número de impulsos efectuados

Fig. 44. Menú de gestión de las estadísticas.

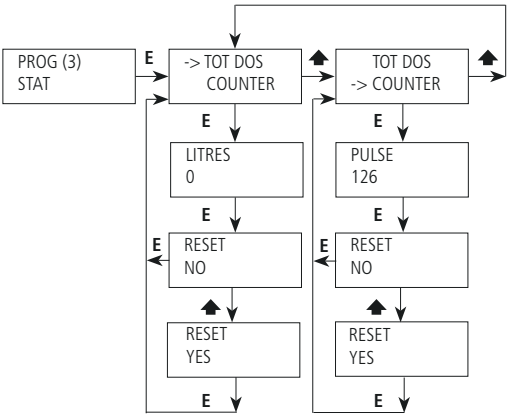

ALARMAS

El símbolo # (almohadilla) en la pantalla principal indica la presencia de una o más alarmas.
Para visualizarlas buscar con la tecla ⬆ la pantalla ALARM QTY: xx.
Entrar en el submenú con la tecla ➡

Fig. 45. Menú de alarmas activas.

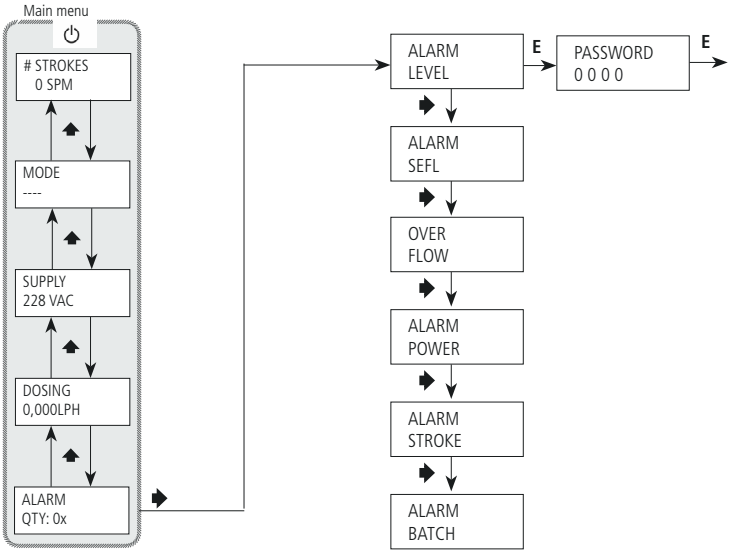

Las ventanas activas indican las alarmas activas

Tabla 9. Resolución de alarmas

ALARMA	PROBLEMA	QUÉ HACER
LEVEL	Fin de producto	Reponer el producto químico
SEFL	Superado el número de impulsos perdidos Cebado fallido	Revisar el SEFL Cebar la bomba manualmente como se describe en **cómo cebar la bomba** Apagar y encender la bomba
OVER FLOW	Frecuencia de trabajo superior al admitido por la bomba	Verificar los datos programados Verificar el caudal de la bomba Apagar y encender la bomba
POWER	Alimentación fuera del rango permitido	Comprobar que la alimentación sea la correspondiente a los datos de la etiqueta de la bomba Apagar y encender la bomba
STROKE	Caudal de la bomba superior al admitido por la bomba	Verificar los datos programados Verificar el caudal de la bomba Apagar y encender la bomba
BATCH	Interrupción de la dosificación provocado por un cambio en el estado del contacto (modo de trabajo Batch)	Comprobar la correspondencia entre el contacto recibido y la programación de la bomba Apagar y encender la bomba

GUIA DE RESOLUCIÓN DE PROBLEMAS

Tabla 10. Guía de resolución de problemas

PROBLEMA	CAUSA	QUÉ HACER
La bomba no enciende	• No hay alimentación eléctrica • Fusible de protección fundido • Circuito dañado	• Conectar la bomba a la red eléctrica • Sustituir el fusible siguiendo el **Procedimiento de sustitución del fusible**. • Sustituir el circuito siguiendo el **Procedimiento de sustitución del circuito**.
La bomba no dosifica pero el magneto funciona	• Filtro de fondo obstruido • Bomba descebada (tubo de aspiración vacío) • Burbujas de aire en el circuito hidráulico • El producto usado genera gas	• Limpiar el filtro de fondo • Realizar cebado • Revisar el racord y los tubos y dejar salir el aire • Abrir la manopla de purga para dejar salir el aire • Cambiar el modelo de cuerpo de bomba por uno autopurgante
La bomba no dosifica el magneto funciona o los impulsos están muy atenuados	• Formación de cristales y válvulas bloqueadas. • Racord de inyección obstruidoa	• Limpiar las válvulas y dejar circular 2 ó 3 litros de agua en lugar del producto químico • Sustituir las válvulas
La bomba visualiza ERROR MEM	Error de memorización	Volver a los valores de fábrica siguiendo el **Procedimiento LOAD DEFAULT**.
La bomba visualiza ERROR DATA	Error en la introducción de valores	Verificar los valores programados, si son correctos y el error se sigue visualizando la bomba está mal dimensionada.
Password no válida	Error en la introducción del la password	En caso de olvido del password, será necesario realizar un reset siguiendo el **Procedimiento RESET PASSWORD**
SEFL habilitado pero el asterisco intermitente no aparece en el display	• Obstrucción del tubo y/o válvulas • SEFL no conectado	• Limpiar las válvulas y dejar circular 2 ó 3 litros de agua en lugar del producto químico • Sustituir las válvulas • Apagar la bomba, conectar el SEFL y reencender
La bomba visualiza INPUT OPEN	Solo en la modalidad de trabajo mA o volt: ninguna señal de entrada	Revisar el INPUT (señal externa) de la bomba

Procedimiento LOAD DEFAULT

Esta operación implica la cancelación total de los datos de programación (**Parámetros por defecto**).
Proceder como sigue:

- quitar la alimentación a la bomba
- presionar al mismo tiempo las teclas ⬆ y ➡ y volver a conectar la alimentación.
- el display visualizara LOAD DEFAULT durante unos segundos antes de volver al funcionamiento normal.

Procedimiento RESET PASSWORD

Esta operación implica el reset del password al valor por defecto ("0000").
Proceder como sigue:

- quitar la alimentación a la bomba
- presionar al mismo tiempo las teclas ⬆ y **ESC** y volver a conectar la alimentación
- el display visualizara RESET PASSWORD durante unos segundos antes de volver al funcionamiento normal.

Procedimiento de sustitución del fusibile

Esta operación debe ser realizada por **personal técnico cualificado**.
Para la sustitución del fusible será necesario el uso de dos Destornilladores Phillips 3x16 y 3x15 y un fusible igual que el dañado
Proceder como sigue:

- quitar la alimentación a la bomba y desconectarla hidráulicamente.
- quitar los tornillos de la parte posterior de la bomba
- tirar de la parte posterior de la bomba hasta separarla de la parte delantera hasta que sea accesible el circuito ubicado en la parte delantera de la bomba.
- localizar el fusible y sustituirlo por otro del mismo valor.
- volver a unir la parte posterior con la delantera.
- atornillar de nuevo los tornillos de la bomba.

Procedimiento de sustitución del circuito

Esta operación debe ser realizada por **personal técnico cualificado**.
Para la sustitución del circuito será necesario el uso de dos Destornilladores Phillips 3x16 y 3x15 y un circuito de las mismas características eléctricas (alimentación) que el que se va a sustituir.
Proceder como sigue:

- quitar la alimentación a la bomba y desconectarla hidráulicamente.
- quitar los tornillos de la parte posterior de la bomba.
- tirar de la parte posterior de la bomba hasta separarla de la parte delantera hasta que sea accesible el circuito ubicado en la parte delantera de la bomba.
- quitar los tornillos de fijación del circuito.
- sustituir el circuito después de anotar la posición de los cables (consultar el **Esquema del circuito**) y fijar el circuito a la bomba usando los tornillos.
- volver a unir la parte posterior con la delantera.
- atornillar de nuevo los tornillos de la bomba

Esquema circuito

Fig. 46. Esquema circuito TMS MF

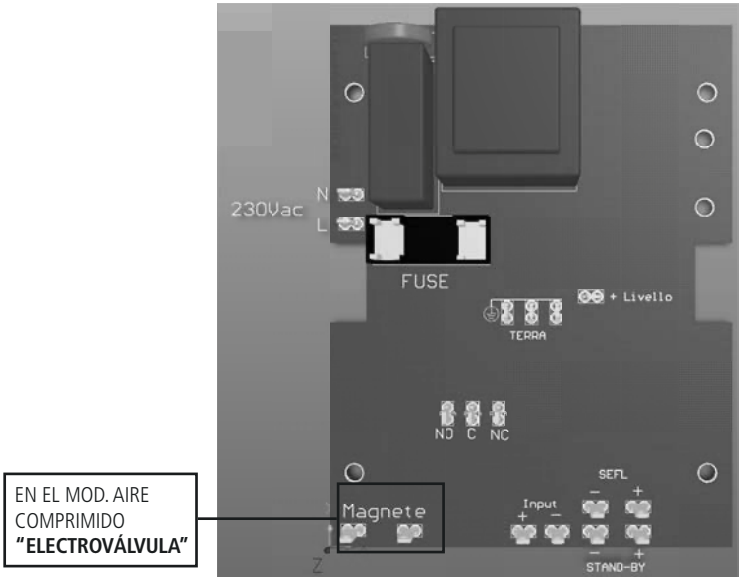

Fig. 47. Esquema circuito TMS MF para conectar a un contador efecto Hall

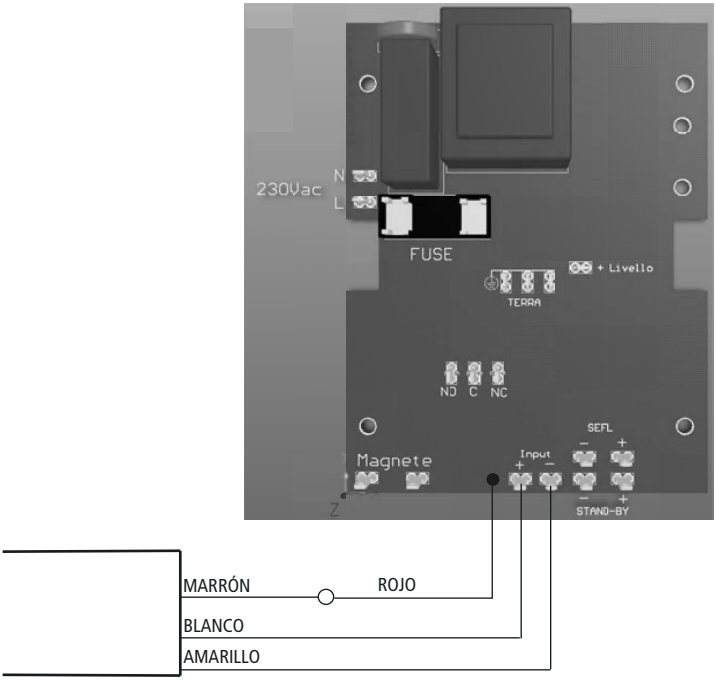

Planificación de mantenimiento

Con el fin de garantizar los requisitos de potabilidad del agua tratada, este procedimiento deberá ser realizado AL MENOS una vez al mes.

PROTECCIÓN DEL OPERARIO
Llevar SIEMPRE equipo de seguridad según la normativa vigente. En el área de trabajo, durante la fase de instalación, mantenimiento y mientras se manipulan los productos químicos utilizar:
- **Mascara protectora**
- **Guantes de protección**
- **Gafas de seguridad**
- **Tapones o auriculares**
- **Otros EPI que sean necesarios**

Quitar siempre la alimentación antes de cualquier operación de instalación o mantenimiento. Trabajar con alimentación eléctrica puede provocar graves lesiones físicas.

Todas las operaciones de asistencia técnica deben realizarse por personal experto y autorizado.

Utilizar siempre repuestos originales

Inspección de mantenimiento

Una planificación del mantenimiento incluye los siguientes tipos de inspección:
- Mantenimiento e inspección de rutina
- Inspección trimestral
- Inspección anual

Si el líquido dosificado es abrasivo o corrosivo, acortar los intervalos de inspección de manera adecuada.

Mantenimiento e inspección rutinaria
Seguir las siguientes operaciones cuando se realice un mantenimiento rutinario:
- Verificar las juntas y asegurarse de que no haya pérdidas de producto.
- Verificar las conexiones eléctricas.
- Verificar la ausencia de ruidos inusuales, vibraciones (el ruido no debe exceder los db indicados en el manual).
- Comprobar que no haya fugas en la bomba ni los tubos.
- Revisar la ausencia de corrosión en partes de la bomba y/o tubos.

Inspección trimestral
Seguir las siguientes operaciones cada 3 meses:
- Verificar que la fijación sea estable.
- Si la bomba ha permanecido inactiva, verificar los sellos mecánico y reemplazarlos si es necesario.

Inspección anual
Seguir las siguientes operaciones cada año:
- Verificar el caudal de la bomba (debe corresponder al caudal de la etiqueta).
- Verificar la presión de la bomba (debe corresponder a la presión de la etiqueta).
- Verificar la potencia de la bomba (debe corresponder a la potencia de la etiqueta).

Si las prestaciones de la bomba no satisfacen las necesidades del proceso y los requisitos no han variado, realizar las operaciones siguientes:
1. Desmontar la bomba
2. Inspeccionarla
3. Sustituir las partes gastadas

Curvas de caudal

Todas las indicaciones de caudal se refieren a medidas efectuadas con H_2O a 20 °C a la contrapresión indicada.
La precisión de dosificación es de ± 2% a una presión constante de ± 0,5 bar.

Fig. 48. Curvas de caudal TMS MF

2005: l/h 05 bar 20
Cuerpo bomba mod. L

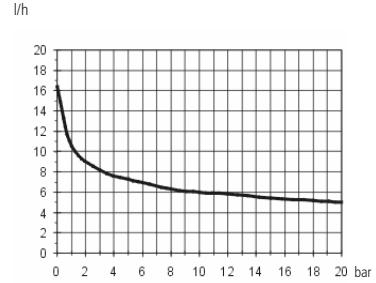

0515: l/h 15 bar 5
Cuerpo bomba mod. N

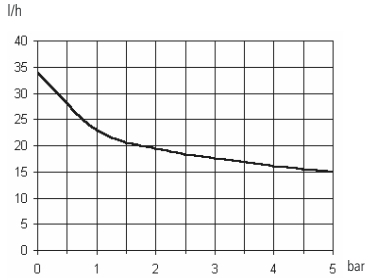

0420: l/h 20 bar 4
Cuerpo bomba mod. N

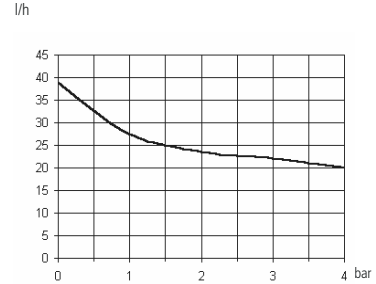

0330: l/h 30 bar 3
Cuerpo bomba mod. S

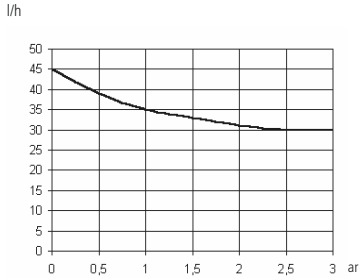

0150: l/h 50 bar 1
Cuerpo bomba mod. S

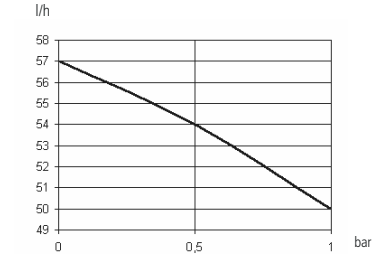

00100: l/h 100 bar 0
Cuerpo bomba mod. T

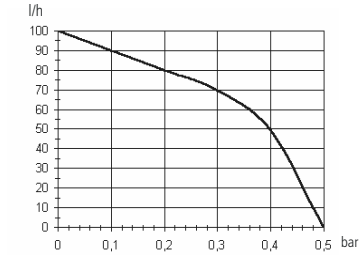

Fig. 49. Curvas de caudal TMSA MF

203,2: l/h 3,2 bar 20
Cuerpo bomba mod. LA

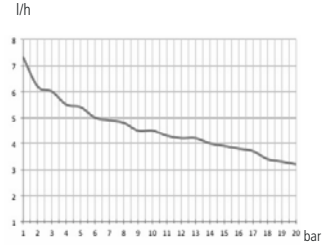

0510: l/h 10 bar 5
Cuerpo bomba mod. NA

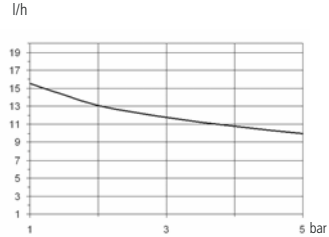

0413: l/h 13 bar 4
Cuerpo bomba mod. NA

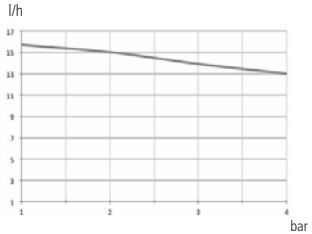

Fig. 50. Curvas de caudal TMS AC MF

05150: l/h 150 bar 5
Cuerpo bomba mod. T

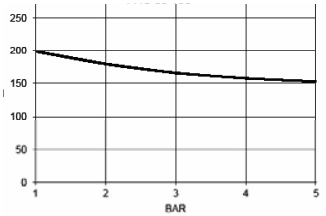

00230: l/h 230 bar 0
Cuerpo bomba mod. T

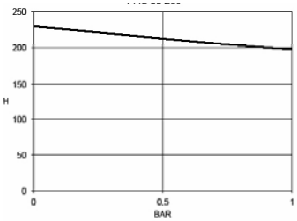

1050: l/h 50 bar 10
Cuerpo bomba mod. N

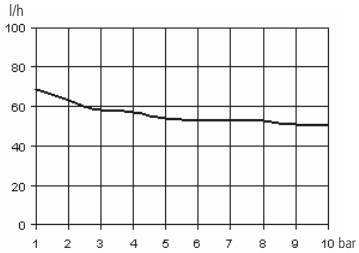

Fig. 51. Dimensiones con cabezal mod. S o T

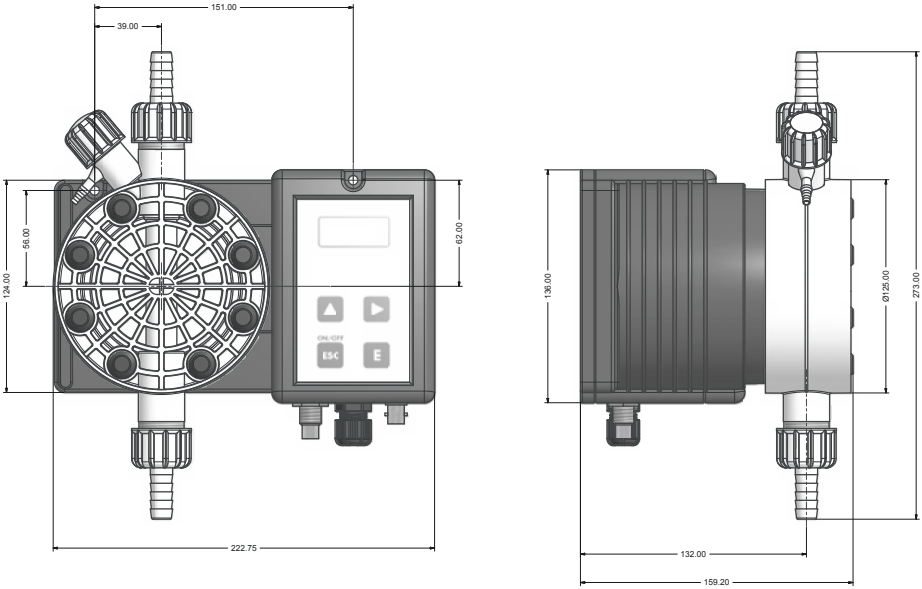

Fig. 52. Dimensiones con cabezal mod. N o P

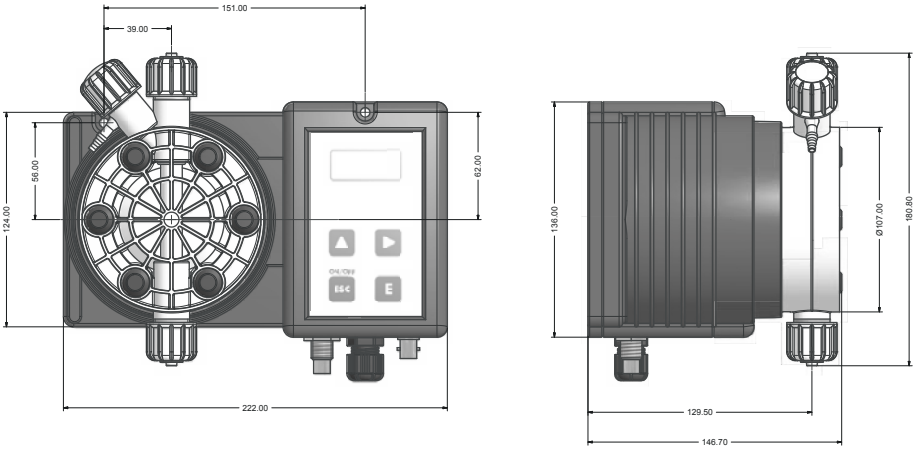

Tabla de compatibilidad química

Las bombas dosificadoras son utilizadas para la dosificación de productos químicos. Es importante seleccionar los materiales más idóneos para el líquido a dosificar. La TABLA DE COMPATIBILIDAD QUÍMICA constituye una gran ayuda para esto. La información es verificada periódicamente y es correcta en el momento de esta publicación. Los datos son una buena información hecha a través de la experiencia, pero es posible que la resistencia de los materiales dependa de numerosos factores, esta tabla está hecha como guía inicial. El fabricante no asume ninguna responsabilidad acerca del contenido de esta tabla.

Tabla 11. Tabla de compatibilidad química.

Producto	Fórmula	Cerám.	PVDF	PP	PVC	AISI 316	PMMA	Hastel.	PTFE	FPM	EPDM	NBR	PE
Ácido Acético, Máx 75%	CH3COOH	2	1	1	1	1	3	1	1	3	1	3	1
Ácido clorhídrico concentrado	HCl	1	1	1	1	3	1	1	1	1	3	3	1
Ácido fluorhídrico 40%	H2F2	3	1	3	2	3	3	2	1	1	3	3	1
Ácido fosfórico, 50%	H3PO4	1	1	1	1	2	1	1	1	1	1	3	1
Ácido nítrico, 65%	HNO3	1	1	2	3	2	3	1	1	1	3	3	2
Ácido sulfúrico 85%	H2SO4	1	1	1	1	2	3	1	1	1	3	3	1
Ácido sulfúrico 98.5%	H2SO4	1	1	3	3	3	3	1	1	1	3	3	3
Aminas	R-NH2	1	2	1	3	1	-	1	1	3	3	1	1
Bisulfito de sodio	NaHSO3	1	1	1	1	2	1	1	1	1	1	1	1
Carbonato de sodio (Soda)	Na2CO3	2	1	1	1	1	1	1	1	2	1	1	1
Cloruro férrico	FeCl3	1	1	1	1	3	1	1	1	1	1	1	1
Hidróxido de calcio	Ca(OH)2	1	1	1	1	1	1	1	1	1	1	1	1
Hidróxido de sodio (Soda cáus.)	NaOH	2	3	1	1	1	1	1	1	2	1	2	1
Hipoclorito de calcio	Ca(OCl)2	1	1	1	1	3	1	1	1	1	1	3	1
Hipoclorito de sodio, 12.5%	NaOCl + NaCl	1	1	2	1	3	1	1	1	1	1	2	3
Permanganato de potasio 10%	KMnO4	1	1	1	1	1	1	1	1	1	1	3	1
Peróxido de hidrógeno, 30%	H2O2	1	1	1	1	1	3	1	1	1	3	3	1
Sulfato de aluminio	Al2(SO4)3	1	1	1	1	1	1	1	1	1	1	1	1
Sulfato de cobre	CuSO4	1	1	1	1	1	1	1	1	1	1	1	1

[1]Hipoclorito de calcio: las pruebas WQA se basan en una solución al 1% de hipoclorito de calcio.

1 - Muy buena resistencia

2.- Resistencia aceptable

3.- Mala resistencia

Materiales de construcción de la bomba

Polifluoruro de vinilideno (PVDF).....Cuerpo bomba, válvula, racord, tubo
Polipropileno (PP).....Cuerpo bomba, válvula, racord, flotador
PVC .....Cuerpo bomba
Acero inoxidable (AISI 316) .....Cuerpo bomba, válvula
Polimetilmetacrilato (PMMA) .....Cuerpo bomba
Hastelloy C-276 (Hastelloy) .....Muelle de racord de inyección
Politetrafluoroetileno (PTFE).....Membrana
Fluorocarbono (FPM).....Juntas
Etileno-propileno (EPDM) .....Juntas
Nitrilo (NBR) .....Juntas
Polietileno (PE).....Tubo

Características del tubo

Las características técnicas del tubo son de fundamental importancia para obtener dosificación correcta y segura en el tiempo.
Cada modelo de bomba está dotado de los productos necesarios para un funcionamiento óptimo de las conexiones hidráulicas en función de la capacidad de dosificación.
La información que se encuentra en la tabla es verificada periódicamente y correcta en el momento de esta publicación. Los datos son una buena información hecha a través de la experiencia, pero es posible que la resistencia de los materiales dependa de numerosos factores, esta tabla está hecha como guía inicial. El fabricante no asume ninguna responsabilidad acerca del contenido de esta tabla.

Tabla 12. Características del tubo

TUBO ASPIRACIÓN / PURGA			
4x6 mm PVC (transparente)	4x8 mm PE (opaco)	6x8 mm PE (opaco)	8x12 mm PVC (transparente)

TUBO IMPULSIÓN	PRESIÓN DE TRABAJO				PRESIÓN DE ROTURA			
4x6 mm PE 230 (opaco)	20°C 12 bar	30°C 10.5 bar	40°C 8.5 bar	50°C 6.2 bar	20°C 36 bar	30°C 31.5 bar	40°C 25.5 bar	50°C 18.5 bar
4x8 mm PE 230 (opaco)	20°C 19 bar	30°C 15.7 bar	40°C 12 bar	50°C 7.5 bar	20°C 57 bar	30°C 47 bar	40°C 36 bar	50°C 22.5 bar
6x8 mm PE 230 (opaco)	20°C 8.6 bar	30°C 6.8 bar	40°C 4.8 bar	50°C 2.3 bar	20°C 26 bar	30°C 20.5 bar	40°C 14.5 bar	50°C 7 bar
8x12 mm PE 230 (opaco)	20°C 12 bar	30°C 10.5 bar	40°C 8.5 bar	50°C 6.2 bar	20°C 36 bar	30°C 31.5 bar	40°C 25.5 bar	50°C 18.5 bar
4x6 mm PVDF Flex 2800 (opaco)	20°C 40 bar	30°C 34 bar	40°C 30 bar	50°C 27 bar	60°C 24.8 bar	80°C 20 bar	90°C 10 bar	
6x8 mm PVDF Flex 2800 (opaco)	20°C 29 bar	30°C 25.5 bar	40°C 22 bar	50°C 20 bar	60°C 18 bar	80°C 14.5 bar	90°C 7.3 bar	
8X10 mm PVDF Flex 2800 (opaco)	20°C 18 bar	30°C 15.5 bar	40°C 13.5 bar	50°C 12.5 bar	60°C 11.2 bar	80°C 9 bar	90°C 4.5 bar	
1/4 PE 230 (opaco)	20°C 17.6 bar							
3/8 PE 230 (opaco)	20°C 10.6 bar							
1/2 PE 230 (opaco)	20°C 10.6 bar							

Fig. 53. Despiece bomba TMS MF

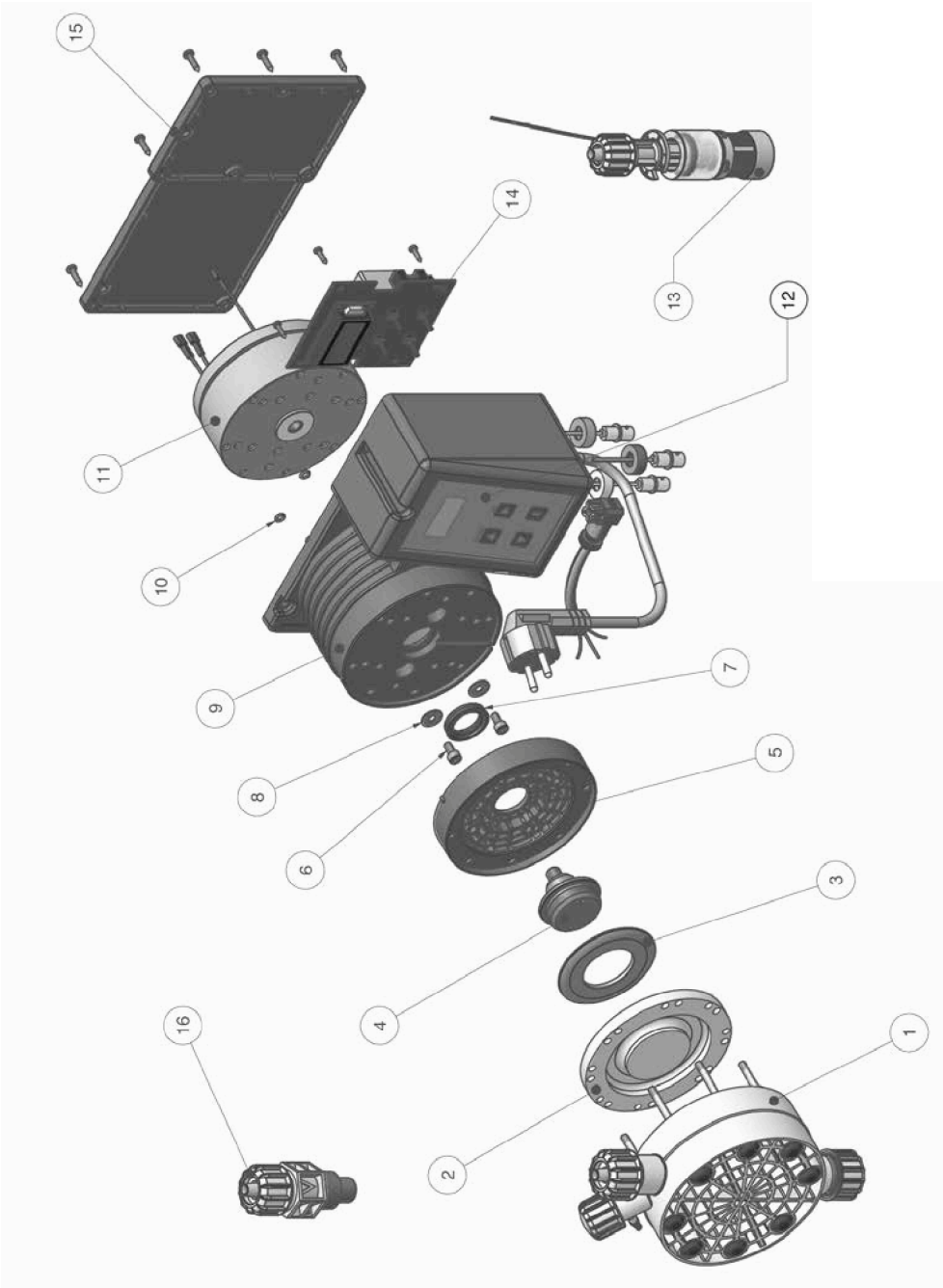

Fig. 54. Despiece bomba TMS AC MF

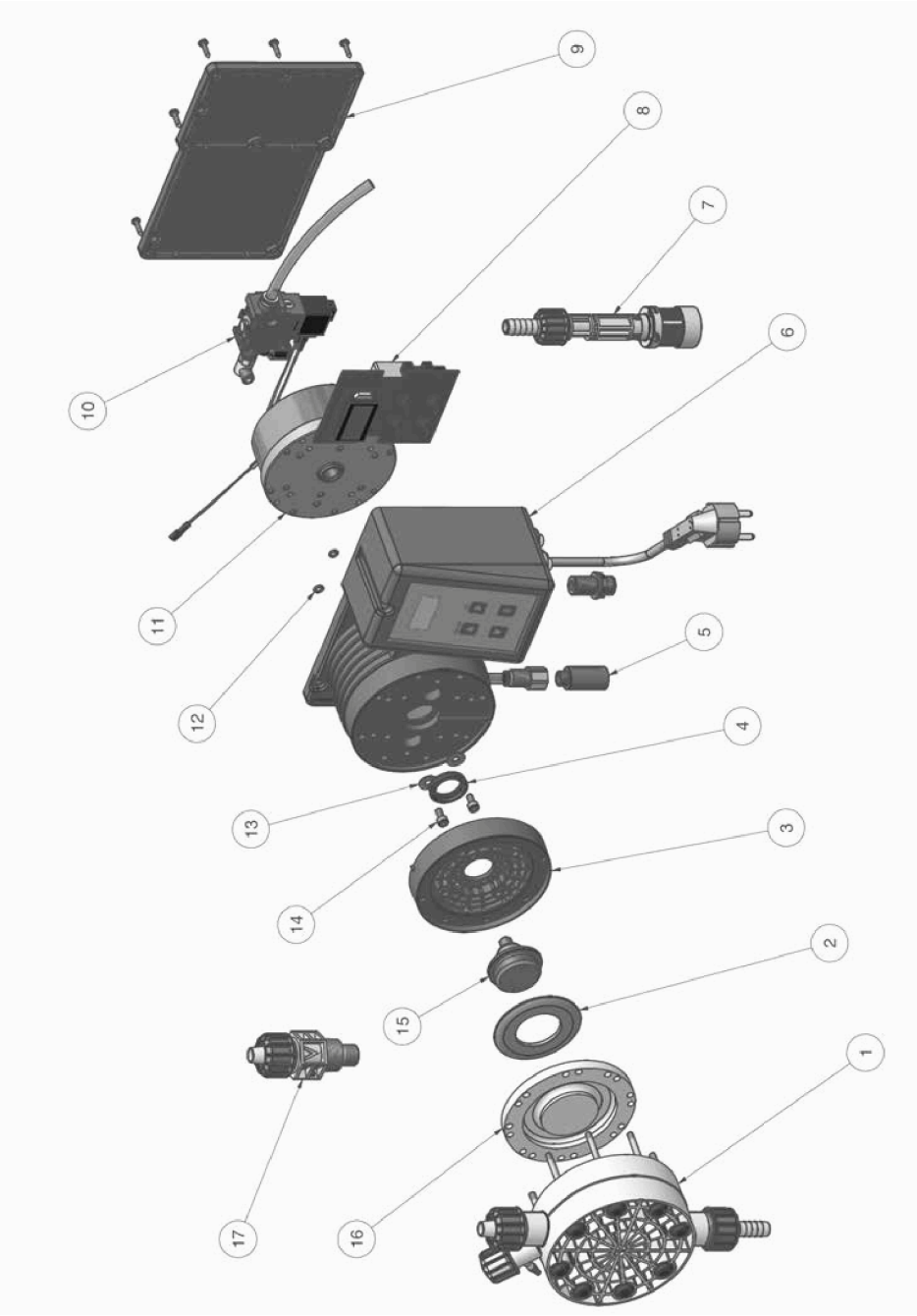

FORMULARIO DE REPARACIÓN DEL PRODUCTO EN SERVICIO

ADJUNTAR EL PRESENTE FORMULARIO CON LA NOTA DE ENTREGA

FECHA .....

REMITENTE
Empresa .....
Dirección .....
Teléfono .....
E-mail .....
Persona de contacto .....
Comercial que le atiende .....

TIPO DE PRODUCTO (ver etiqueta del producto)
Código.....
S/N (número de serie).....

CONDICIONES DEL EQUIPO A REPARAR
Descripción de la instalación/localización .....
.....
Producto químico dosificado.....
Puesta en marcha (fecha) ..... N° horas de trabajo (aprox.) .....
SACAR TODO EL LÍQUIDO EXISTENTE DENTRO DE LA BOMBA Y SECARLA ANTES DE EMPAQUETARLA EN SU CAJA ORIGINAL

DESCRIPCIÓN DEL DEFECTO ENCONTRADO

☐ MECÁNICO
- Partes desgastadas.....
- Roturas u otros daños .....
- Corrosión .....
- Otros .....

☐ ELÉCTRICO
- Conexiones, conectores, cables .....
- Controles de operación (mandos, pantalla, etc.) .....
- Electrónica.....
- Otros .....

☐ PÉRDIDAS/FUGAS
- Conexiones .....
- Cuerpo bomba .....

☐ MAL FUNCIONAMIENTO/NO FUNCIONA/OTRO
.....
.....

Declaro que el equipo está libre de productos químicos dañinos, biológicos y radioactivos.

Firma del almacenista

Sello de la empresa

ÍNDICE

NOTAS GENERALES DE SEGURIDAD.....2
PROPÓSITO DE USO Y ADVERTENCIAS DE SEGURIDAD..... 3
SEGURIDAD AMBIENTAL.....4
ETIQUETA.....4
RECAMBIOS.....4
INTRODUCIÓN.....6
Serie TMS MF..... 6
Serie TMSA MF..... 6
Serie TMS AC MF..... 6
Contenido del embalaje..... 6
Características técnicas e hidráulicas..... 9
Material de construcción 10
Parámetros por defecto 10
INSTALACIÓN.....11
Instalación de la bomba dosificadora 11
Posicionamiento de la bomba 11
Instalación del sensor de flujo (SEFL)..... 13
CONEXION HIDRÁULICA 14
Sonda de nivel 14
Conexión tubo aspiración / filtro de fondo..... 15
Conexión tubo de impulsión / cuerpo bomba .. 15
Racord de inyección..... 16
Tubo de purga..... 16
Conexión de componentes hidráulicos mod. autopurgante TMSA MF..... 17
CONEXIÓN ELECTRICA.....18
Verificaciones preliminares..... 18
Como conectar la bomba..... 19
Como conectar la bomba a un contador emisor de impulsos con efecto HALL..... 19
CEBADO DEL CUERPO DE BOMBA.....20
Cómo cebar la bomba 20
PROGRAMACIÓN DE LA BOMBA.....21
Función de la teclas..... 21
Menú principal..... 21
Entrar en el área de programación 22
PROG 1 MODE: Modalidad de trabajo..... 22
CONSTANT 23
DIVIDE 24
Calcular el valor de división 24
MULTIPLY 25
Calcular el valor de multiplicación..... 25
PPM..... 26
Dosis de mantenimiento 26
PERC 27
Seleccionar el contador..... 27
MLQ 28
BATCH 29
VOLT 32
mA 33
PROG 2 SETUP: Parámetros de trabajo..... 34
cc/st..... 35
TEST 35
level..... 36
SEFL..... 36
STAND-BY..... 37
OUT AL 38
ALARMS 38
WMETER..... 39
TIMEOUT 39
UNIT 40
DELAY..... 40
PASSWORD..... 40
PROG 3 STAT: Estadísticas 41
ALARMAS 42
GUÍA DE SOLUCIÓN DE PROBLEMAS 43
Procedimiento LOAD DEFAULT 44
Procedimiento RESET PASSWORD 44
Procedimiento de sustitución del fusible..... 44
Procedimiento de sustitución delcircuito..... 44
Esquema circuito 45
Planificación de mantenimiento 46
Inspección y mantenimiento 46
Curvas de caudal..... 47
Dimensiones 49
Tabla de compatibilidad química..... 50
Materiales de construcción de la bomba 50
Características del tubo 51
FORMULARIO DE REPARACIÓN.....54

Eliminación de equipos al final de su vida útil por parte de los usuarios

Este símbolo le advierte que no deseche el producto con los residuos normales. Respete la salud humana y el medio ambiente entregando el equipo desechado a un centro de recolección designado para el reciclaje de equipos electrónicos y eléctricos. Para obtener más información, visite el sitio en línea.

Todo el material utilizado para el instrumento y para este manual puede ser reciclado favoreciendo así el medio ambiente de nuestro planeta. No arrojar materiales dañinos para el ambiente. Infórmese si existen programas de reciclaje en su zona.