SOIM1
SOIM3
SOIM5

SOIM1

SOIM3

SOIM2.5
SOIM5

IMPULSUNTERDRÜCKER

PULSES DAMPENERS

DE

EN

BETRIEBSHANDBUCH / OPERATING MANUAL

Eigenschaften / *Features*

Impulsunterdrücker ohne Membran.
Auskleidung aus PP oder PVDF.

Pulses dampeners without membrane. PP or PVDF internal coating.

	SOIM1/V	SOIM1/D
Anschlüsse / *Fittings*	1/2″	1/2″
Volumen / *Volume*	0,5 l	0,5 l
O-Ringe / *O-Rings*	FKM B	EP
Körper / *Body*	PVC	PVC
Max Temperatur / *Max temp.*	45 °C	45 °C
Max Druck / *Max pressure*	5 bar	5 bar

	SOIM3/V	SOIM3/D	SOIM3K/V
Anschlüsse / *Fittings*	3/8″	3/8″	3/8″
Volumen / *Volume*	0,09 l	0,09 l	0,09 l
O-Ringe / *O-Rings*	FKM B	EP	FKM B
Körper / *Body*	PVC	PVC	PVDF
Max Temperatur / *Max temp.*	45 °C	45 °C	45 °C
Max Druck / *Max pressure*	10 bar	10 bar	10 bar

	SOIM2.5 V/D	SOIM5 V/D
Anschlüsse / *Fittings*	1/4″	1/4″
Volumen / *Volume*	2,5 l	5 l
O-Ringe / *O-Rings*	FKM (V) EPDM (D)	FKM (V) EPDM (D)
Körper / *Body*	PVC	PVC
Max Temperatur / *Max temp.*	45 °C	45 °C
Max Druck / *Max pressure*	10 bar	10 bar

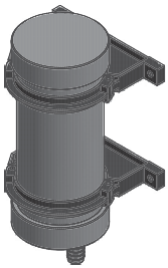

Installation SOIM1

SOIM1 auf eine HORIZONTALE Ebene legen und mit den 4 mitgelieferten Schrauben befestigen.
Die Förderleitung der Dosierpumpe an das Einlassventil des SOIM1 anschließen.
Das Einlass- und das Auslassventil sind durch einen Pfeil gekennzeichnet, der die Durchflussrichtung angibt.
Das Auslassventil an das Einspritzventil anschließen.

SOIM1 installation

Fix SOIM1 on HORIZONTAL surface using the 4 screws. Connect pump delivery hose to the SOIM1 input valve.
An arrow on input and output valves identify flow direction.
Connect output valve to injection point.

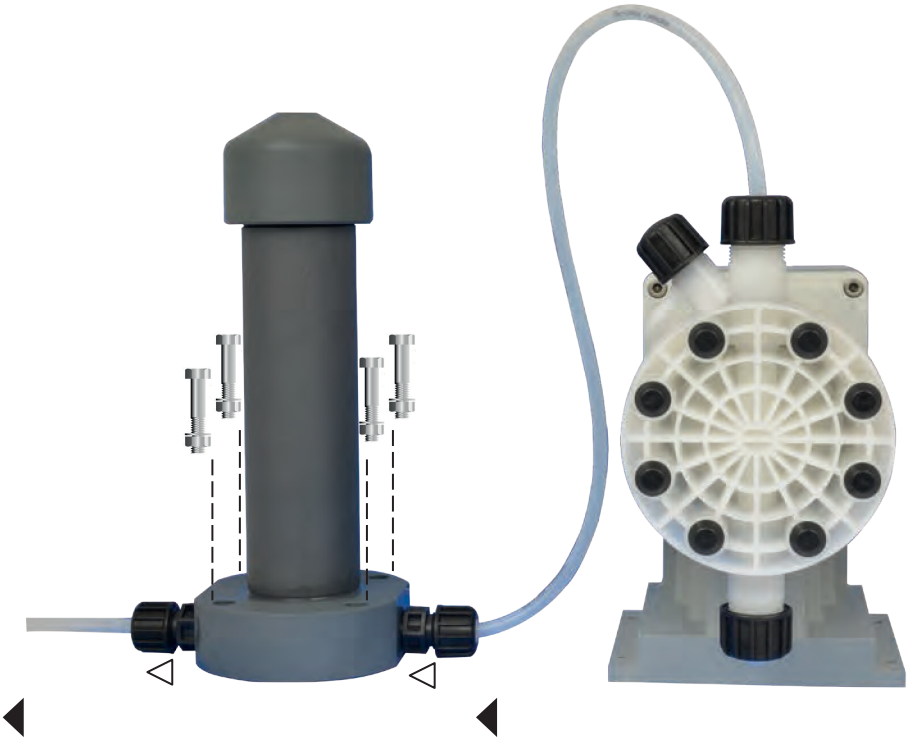

Strömungsrichtung
Flow direction

Installation SOIM3

SOIM3 mit den 2 beiliegenden Schrauben an der Wand befestigen.
Die Förderleitung der Dosierpumpe an das Einlassventil des SOIM3 anschließen.
Das Einlass- und das Auslassventil sind durch einen Pfeil gekennzeichnet, der die Durchflussrichtung angibt.
Das Auslassventil an das Einspritzventil anschließen.

SOIM3 installation

Fix SOIM3 on a WALL using the 2 screws.

Connect pump delivery hose to the SOIM3 input valve.

An arrow on input and output valves identify flow direction.

Connect output valve to injection point.

Installation SOIM5 V/D

SOIM5 V/D in einem Abstand von maximal 50 cm zur Dosierpumpe mit den Schrauben an den Stützmanschetten an der Wand befestigen. Die Förderleitung der Dosierpumpe an ein Ventil des SOIM5 V/D anschließen. Einlass- und Auslassventile sind austauschbar. Das Auslassventil an das Einspritzventil anschließen.

SOIM5 V/D installation

Fix SOIM5 on a WALL. (50cm max distance from dosing pump's head) using screws on holder collars. Connect pump delivery hose to the SOIM5 V/D input valve. Input and output valves are interchangeable Connect output valve to injection point.

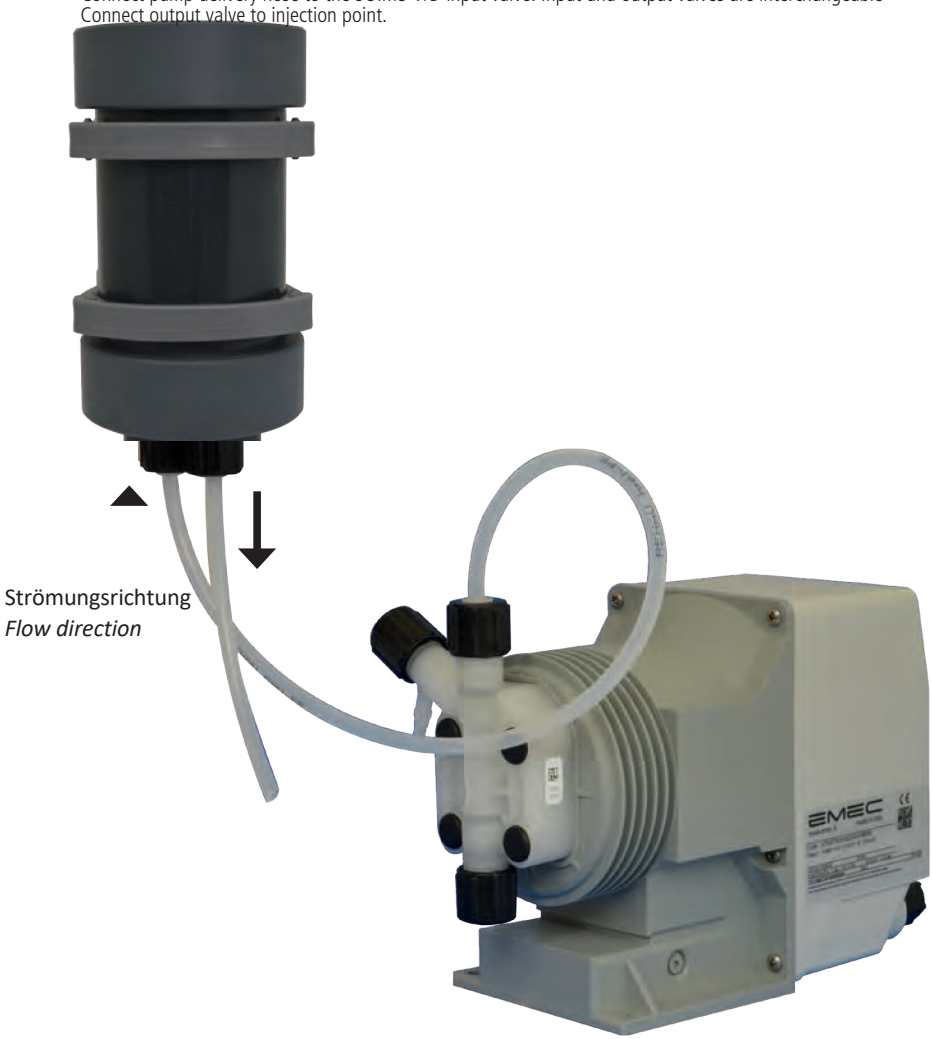

ABMESSUNGEN / *DIMENSIONS*

mm

SOIM3/V, SOIM3/D, SOIM3K/V

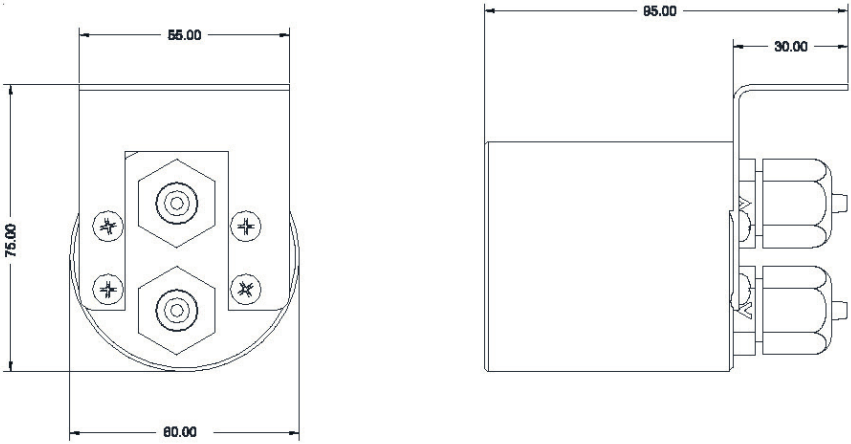

SOIM1/V, SOIM1/D

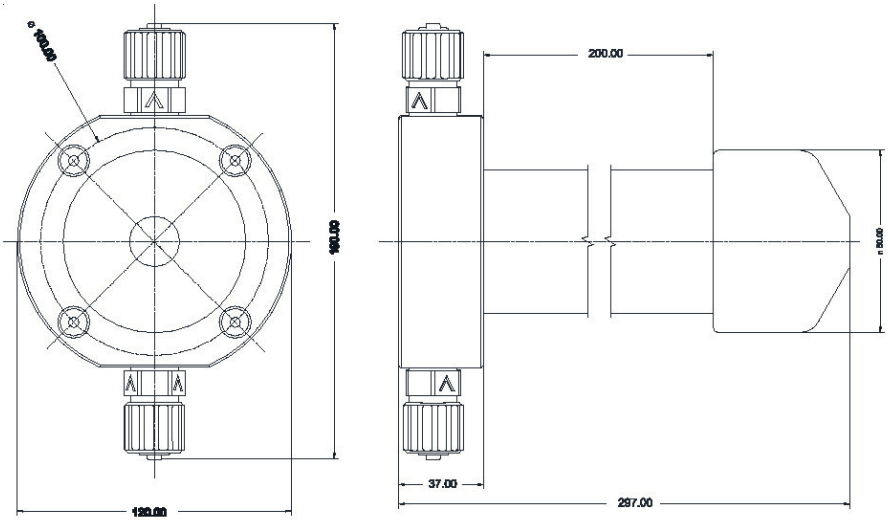

ABMESSUNGEN / *DIMENSIONS*

mm
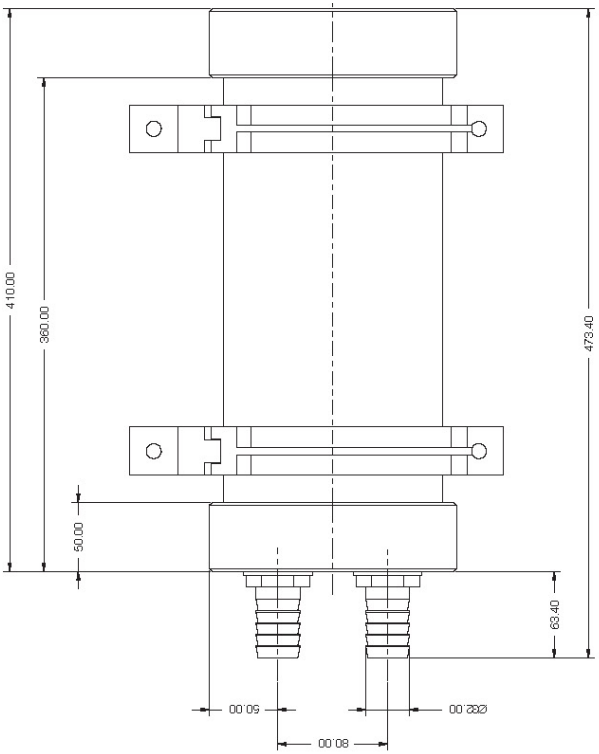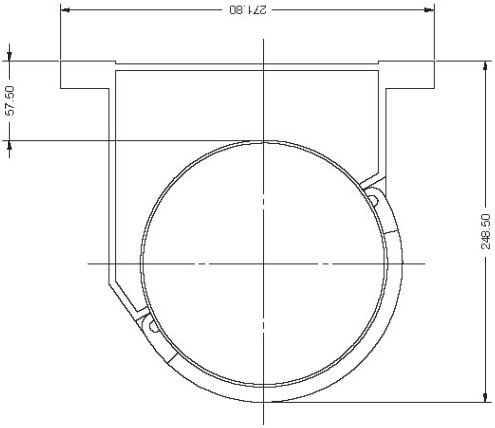
SOIM5 V/D