RÜHRWERKE

Datenblatt

EIGENSCHAFTEN

- Das Rührwerk ist geeignet für kleine Dosierbehälter (100÷500 l).
- Das Getriebe mit Endlosschraube ist absolut schmiermittelfrei und fest mit dem Flansch zur Montage auf dem Dosierbehälter verbunden.
- Die Rührwelle aus Edelstahl ist mit PVC ummantelt.
- Eine Viton-Dichtung zwischen Flansch und PVC-Ummantelung der Rührwelle schützt das Getriebe und den Motor vor chemischen Dämpfen.

Rührwerke mit drei verschiedenen Geschwindigkeiten: 65 UPM, 400 UPM und 1400 UPM.

Die Wellenlänge ist anpassbar an Größe des Dosierbehälters.

TECHNISCHE DATEN

	Leistung *(KW)*	Rotationsgeschwindigkeit (UPM)	Wellenlänge [1] *(mm)*	Durchmesser Rührorgan *(mm)* A	Gewicht *(Kg)*
MIX8 - MON	0,09	65-200	630-730-830-930	150	6
MIX8 - TRI	0,09	65-200	630-730-830-930	150	6
MIX4 - MON	0,18	65-200	630-730-830-930	200	8
MIX4 - TRI	0,18	65-200	630-730-830-930	200	8
MIX4S - MON	0,18	400	630-730-830-930	200	8
MIX4S - TRI	0,18	400	630-730-830-930	200	8
MIX2 - MON	0,37	65-200-400	630-730-830-930	200	9
MIX2 - TRI	0,37	65-200-400	630-730-830-930	200	9
MIXV8 - MON	0,09	1400	630-730-830-930	70	6
MIXV8 - TRI	0,09	1400	630-730-830-930	70	6
MIXV4 - MON	0,18	1400	630-730-830-930	70	8
MIXV4 - TRI	0,18	1400	630-730-830-930	70	8
MIXV2 - MON	0,37	1400	930-1100-1200	90	9
MIXV2 - TRI	0,37	1400	930-1100-1200	90	9

[1] EINTAUCHTIEFE: Bei Auftragserteilung bitte angeben.

ABMESSUNGEN (mm)

MIXV2-MON
MIXV2-TRI

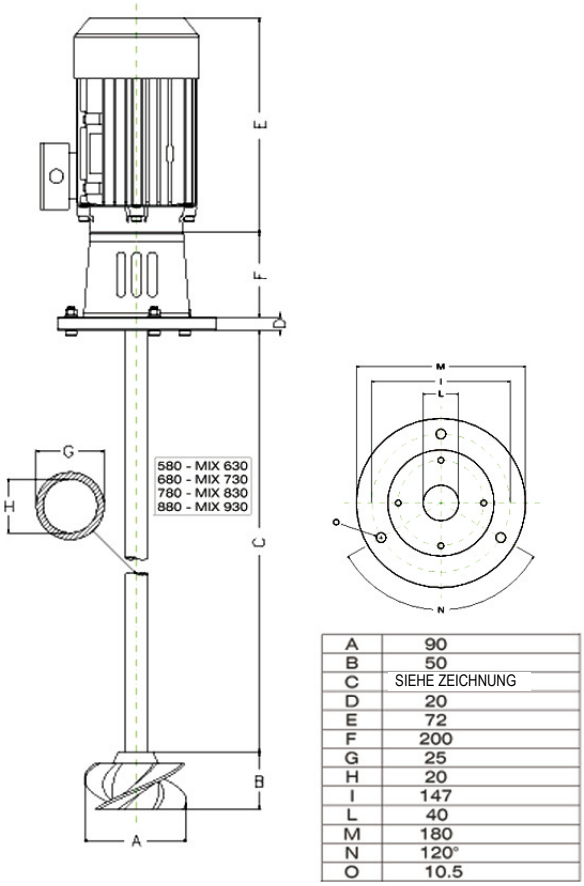

A	90
B	50
C	SIEHE ZEICHNUNG
D	20
E	72
F	200
G	25
H	20
I	147
L	40
M	180
N	120°
O	10.5

MIX2-MON
MIX2-TRI

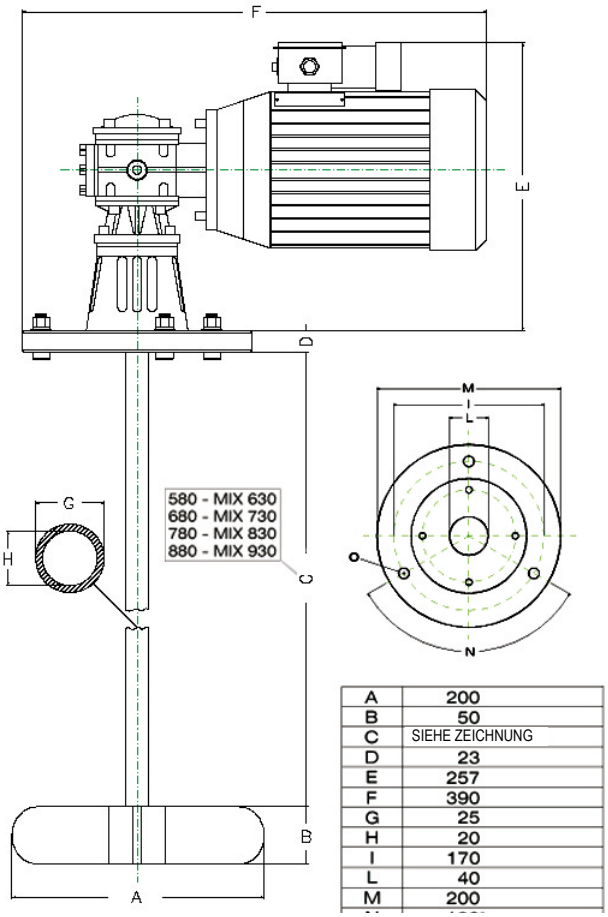

A	200
B	50
C	SIEHE ZEICHNUNG
D	23
E	257
F	390
G	25
H	20
I	170
L	40
M	200

RÜHRWERKE

Datenblatt

ABMESSUNGEN (mm)

MIXV4-MON
MIXV4-TRI

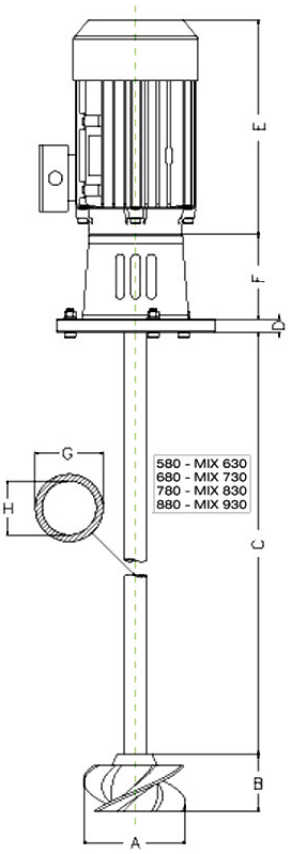

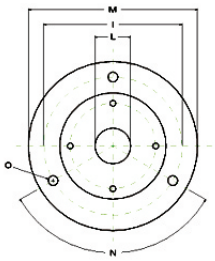

A	200
B	50
C	SIEHE ZEICHNUNG
D	20
E	230
F	340
G	25
H	20
I	147
L	35
M	180
N	120°
O	10.50

MIX4-TRI
MIX4-MON

400 tr/min

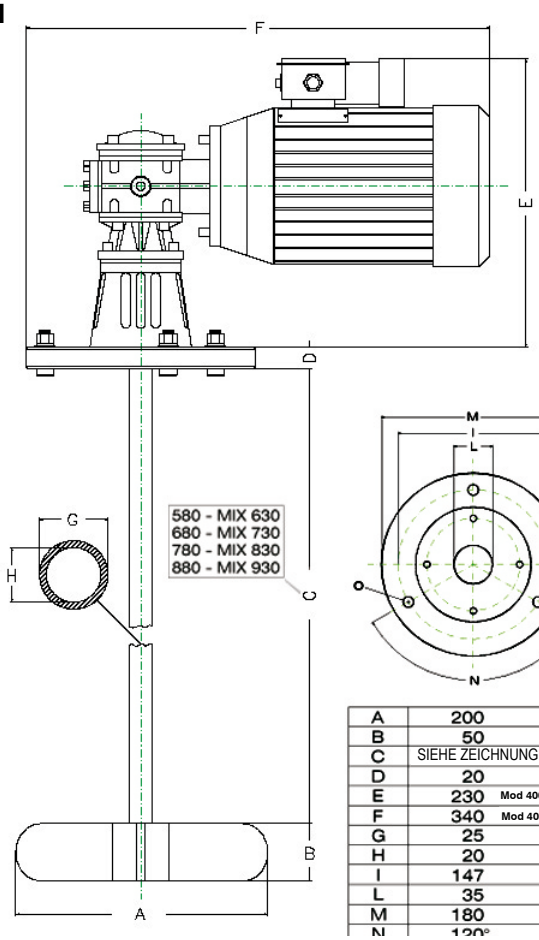

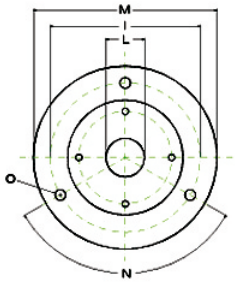

A	200	
B	50	
C	SIEHE ZEICHNUNG	
D	20	
E	230	Mod 400 UPM: 72
F	340	Mod 400 UPM: 300
G	25	
H	20	
I	147	
L	35	
M	180	
N	120°	

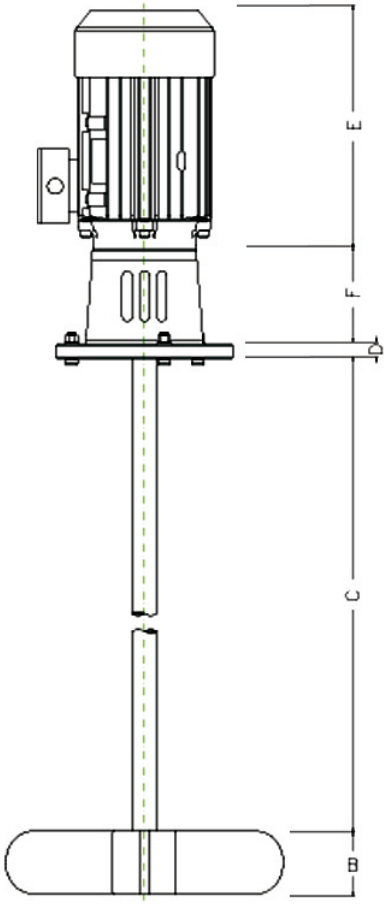

Via Donatori di Sangue, 1 - 02100 Rieti (Italy)
+39 074622841 | emecpumps.com

Specifications subject to change without notice | R2025

emec SIMPLE AS WATER

IQNET CERTIFIED MANAGEMENT SYSTEM

qualityaustria SYSTEM CERTIFIED
ISO 9001:2015 No.07728/0
ISO 14001:2015 No.00997/0
ISO 45001:2018 No.01121/0

ABMESSUNGEN (mm)

MIX8-MON
MIX8-TRI

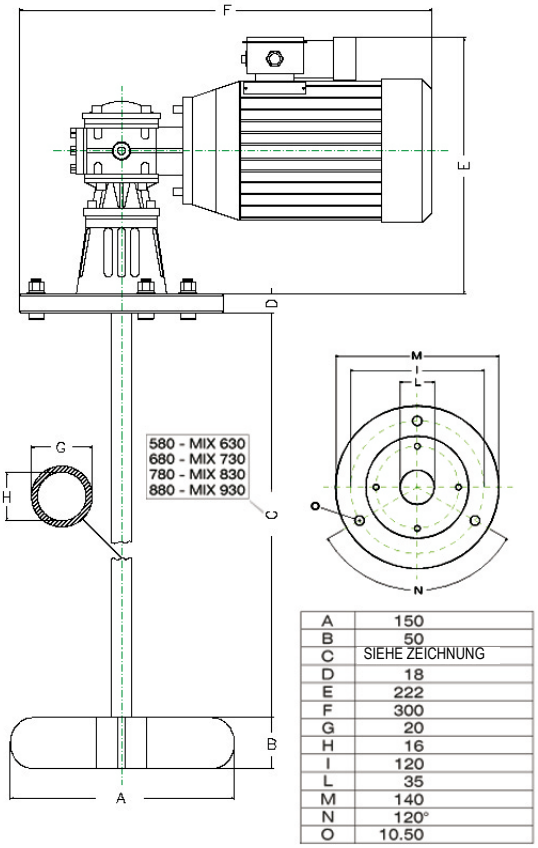

A	150
B	50
C	SIEHE ZEICHNUNG
D	18
E	222
F	300
G	20
H	16
I	120
L	35
M	140
N	120°
O	10.50

MIXV8-TRI
MIXV8-MON

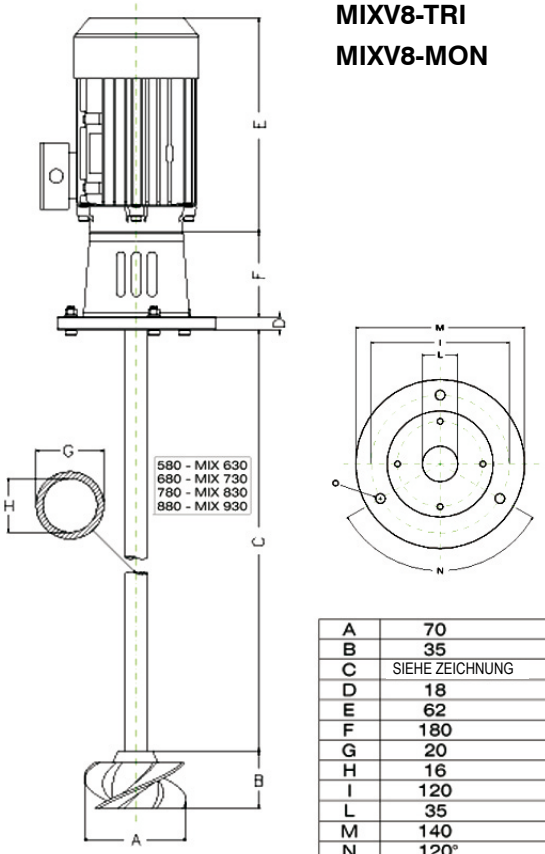

A	70
B	35
C	SIEHE ZEICHNUNG
D	18
E	62
F	180
G	20
H	16
I	120
L	35
M	140
N	120°
O	10
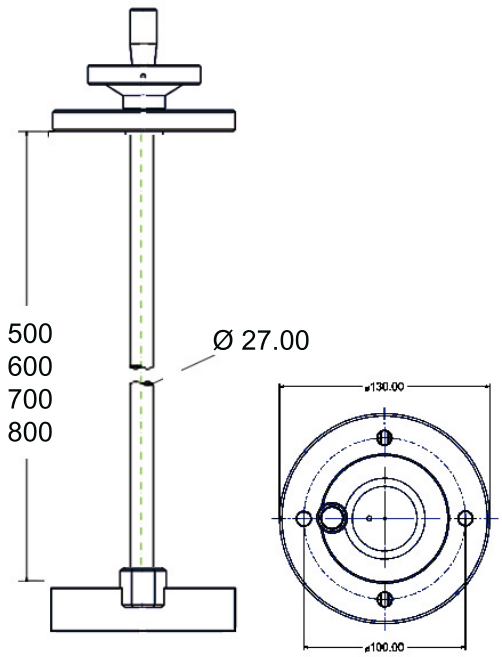
MIX MAN