STATISCHER MISCHER

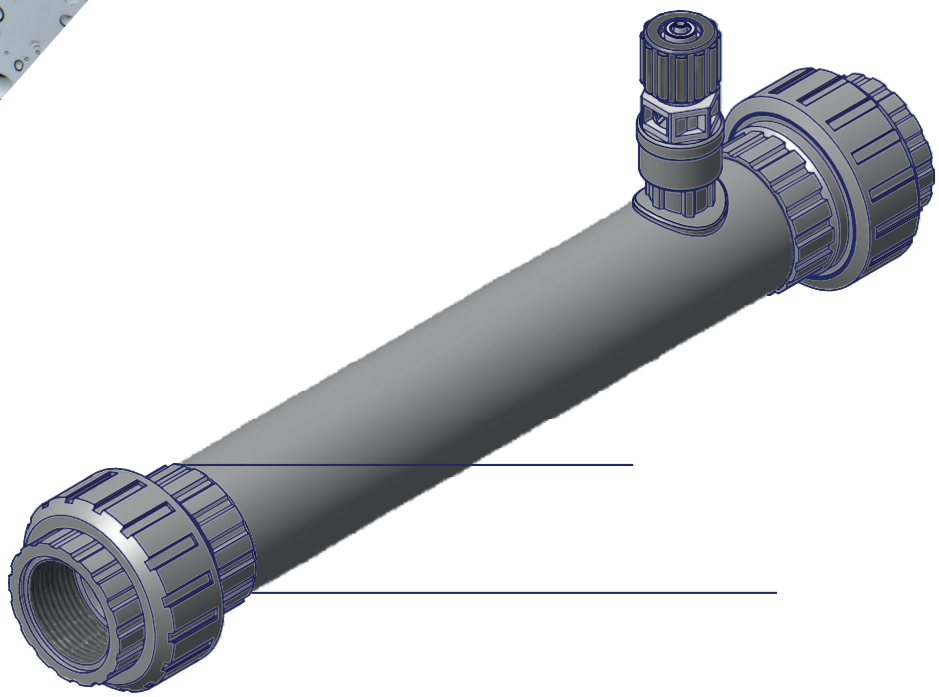

Mischer aus PVC mit Injektionsfunktion zum Mischen von Chemikalien mit niedriger Viskosität in einem Wasserkreislauf. Der Mischer besteht aus PVC, ist in verschiedenen Größen erhältlich und wird mit Mischelementen aus PP gefüllt. Die Mischelemente sind Pall-Ringe (Durchm. 15), um den Druckverlust beim Mischen auf ein Mindestmaß zu reduzieren.

- Hervorragende statische Vermischung mit geringem Druckabfall.
- Keine beweglichen Teile.
- Schlauch aus PVC.
- Strukturierte Befüllung mit PP-Mischelementen.
- Minimaler Druckabfall: 0,2 bar bei 5 m^3/h.
- Optimaler Betrieb bei großen Schwankungen der Durchflussmenge.
- Einspritzventil 1/2"- 4x6 von 0,3 bar.
- Maximaler Druck 8 bar.
- Maximale Betriebstemperatur 40 °C / 104 °F

CODE	ABMESSUNGEN	DRUCKABFALL	EINSPRITZVENTIL	VISKOSITÄT	INSPIZIERBAR	PALL-RINGE
108.6077.1	G 1 1/4"	0,2 bar bei 5 m3/h.	1/2"	0- 200 cps	x	90 pcs
108.6137.1	G 1 1/2"	0,2 bar bei 5 m3/h.	1/2"	0- 200 cps	x	90 pcs
108.6199.1	G 2"	0,2 bar bei 5 m3/h.	1/2"	0- 200 cps	x	110 pcs

Via Donatori di Sangue, 1 - 02100 Rieti (Italy)
+39 074622841 | emecpumps.com

Specifications subject to change without notice | R2025

emec SIMPLE AS WATER

IQNET CERTIFIED MANAGEMENT SYSTEM
qualityaustria SYSTEM CERTIFIED
ISO 9001:2015 No.07728/0
ISO 14001:2015 No.00997/0
ISO 45001:2018 No.01121/0

GRAFIK DES DRUCKABFALLS

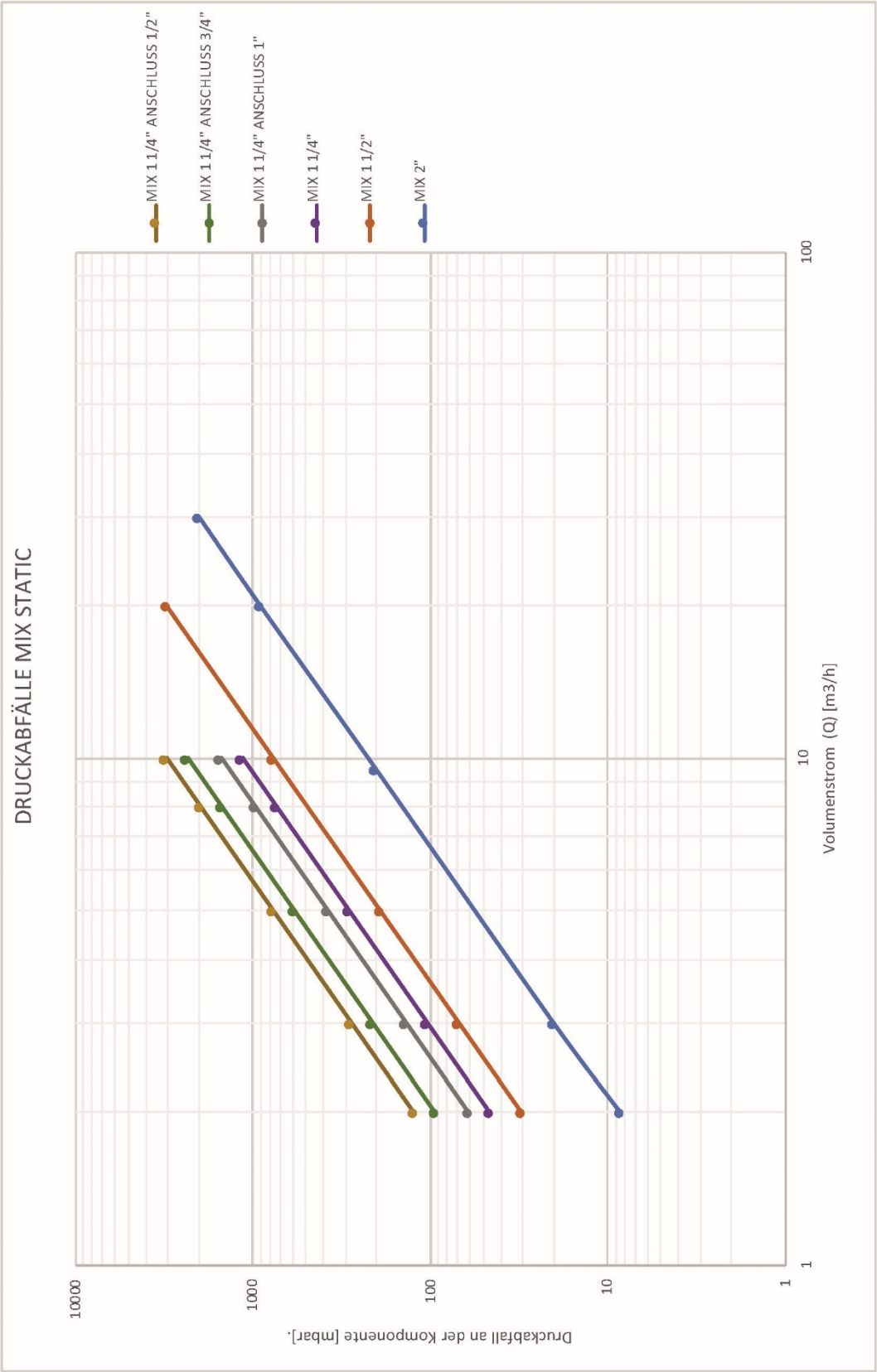

ABMESSUNGEN

ABMESSUNGEN 1”

Unit: mm

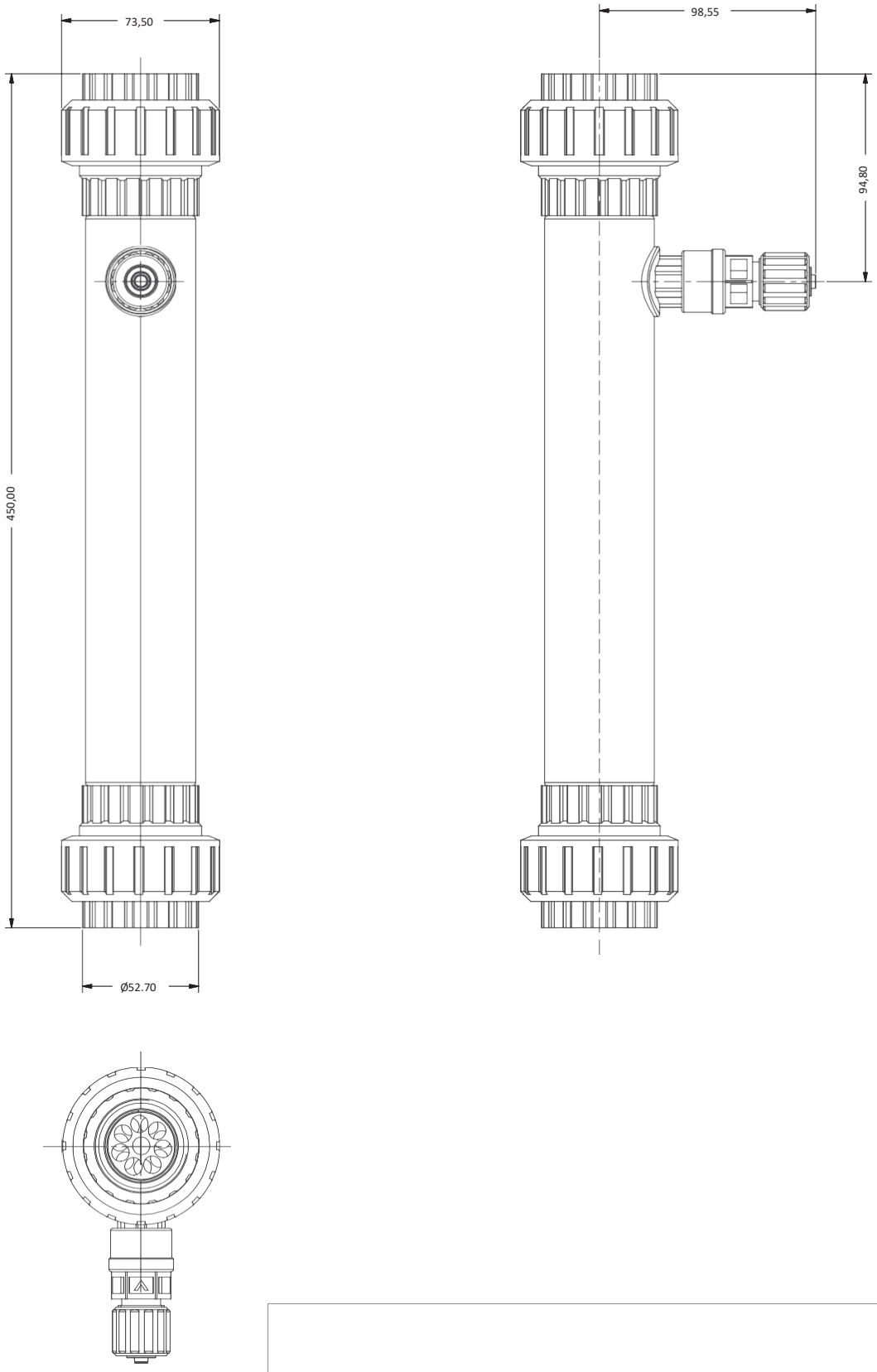

Via Donatori di Sangue, 1 - 02100 Rieti (Italy)
+39 074622841 | emecpumps.com

Specifications subject to change without notice | R2025

emec
SIMPLE AS WATER

IQNET CERTIFIED MANAGEMENT SYSTEM
qualityaustria SYSTEM CERTIFIED
ISO 9001:2015 No.07728/0
ISO 14001:2015 No.00997/0
ISO 45001:2018 No.01121/0

ABMESSUNGEN

ABMESSUNGEN 1 1/4”

Unit: mm

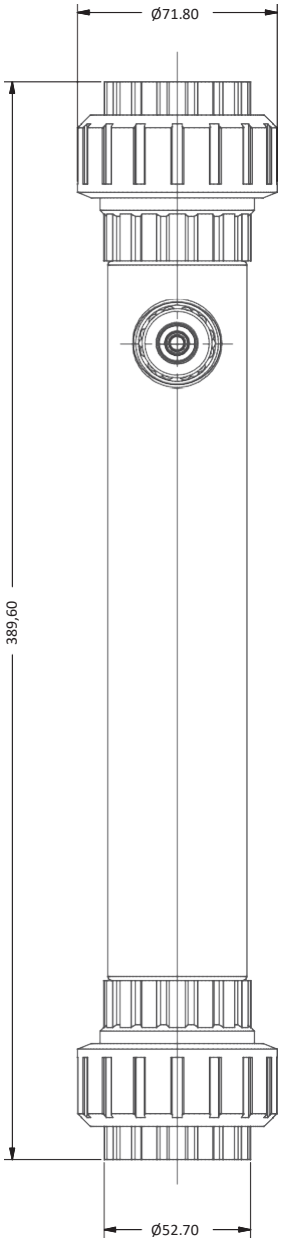

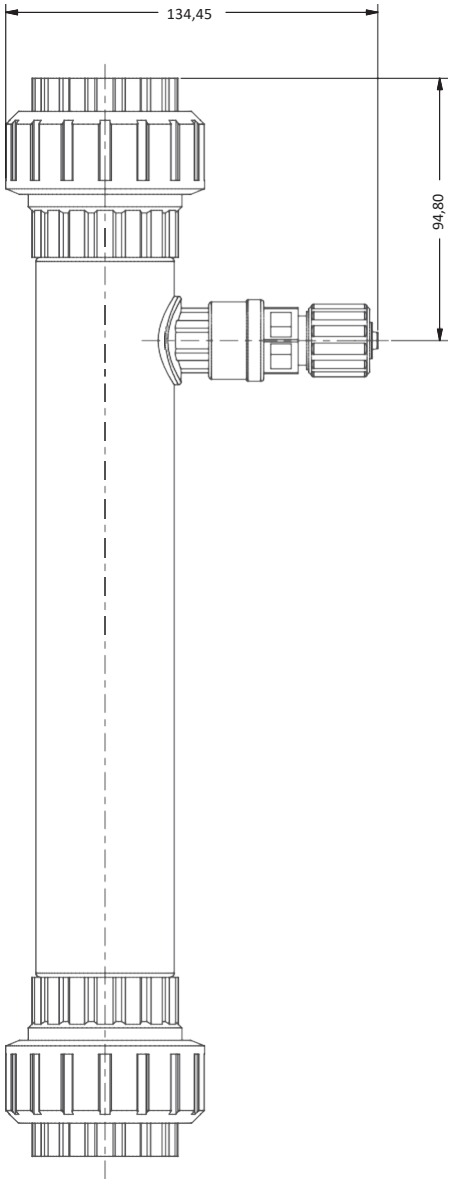

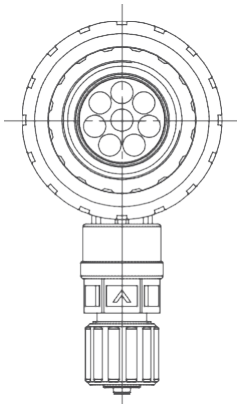

Via Donatori di Sangue, 1 - 02100 Rieti (Italy)
+39 074622841 | emecpumps.com

Specifications subject to change without notice | R2025

emec SIMPLE AS WATER

IQNET CERTIFIED MANAGEMENT SYSTEM
qualityaustria SYSTEM CERTIFIED
ISO 9001:2015 No.07728/0
ISO 14001:2015 No.00997/0
ISO 45001:2018 No.01121/0

ABMESSUNGEN

ABMESSUNGEN 1 1/2”

Unit: mm

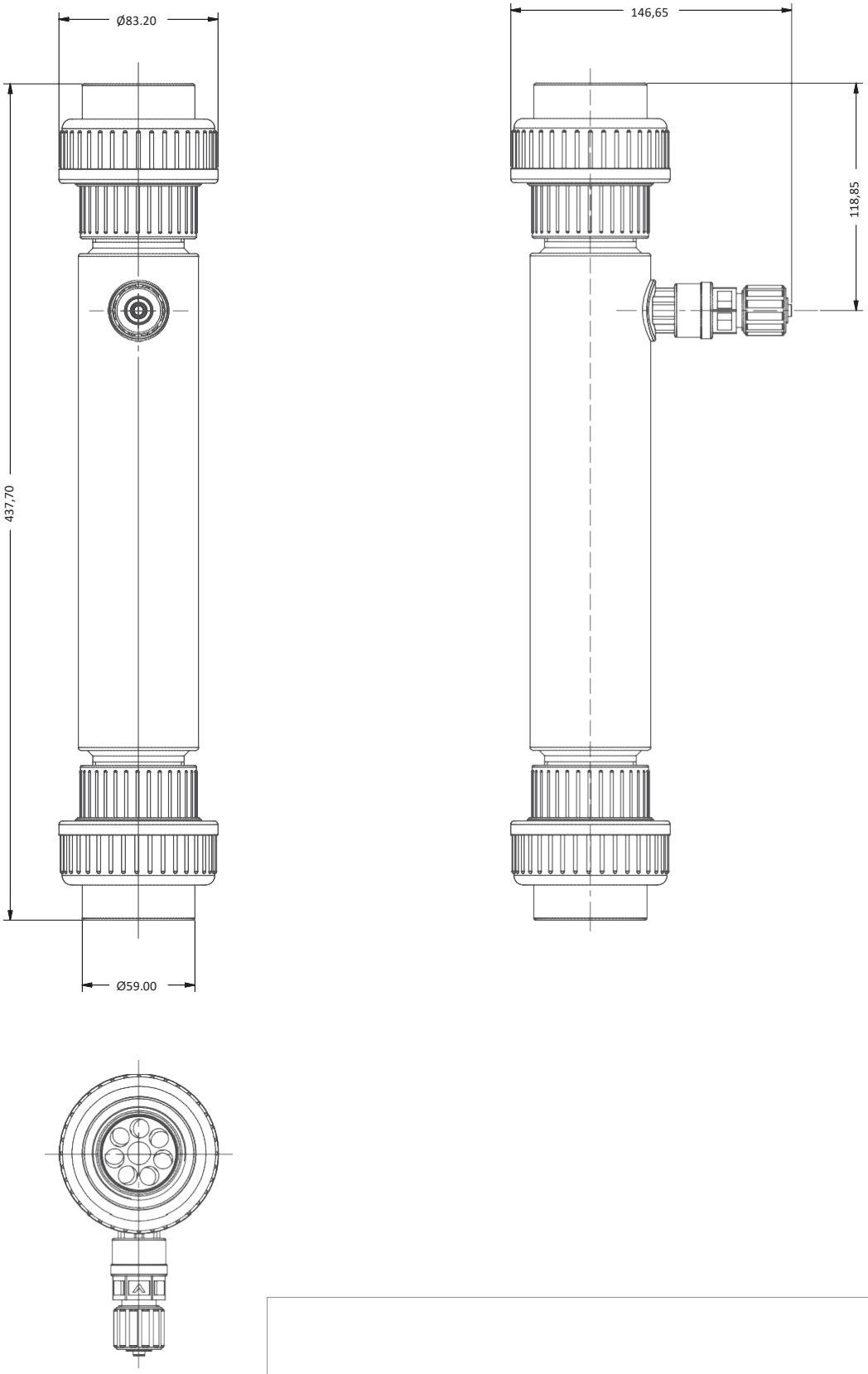

Via Donatori di Sangue, 1 - 02100 Rieti (Italy)
+39 074622841 | emecpumps.com

Specifications subject to change without notice | R2025

emec SIMPLE AS WATER

IQNET CERTIFIED MANAGEMENT SYSTEM

qualityaustria SYSTEM CERTIFIED

ISO 9001:2015 No.07728/0
ISO 14001:2015 No.00997/0
ISO 45001:2018 No.01121/0

ABMESSUNGEN

ABMESSUNGEN 2”

Unit: mm

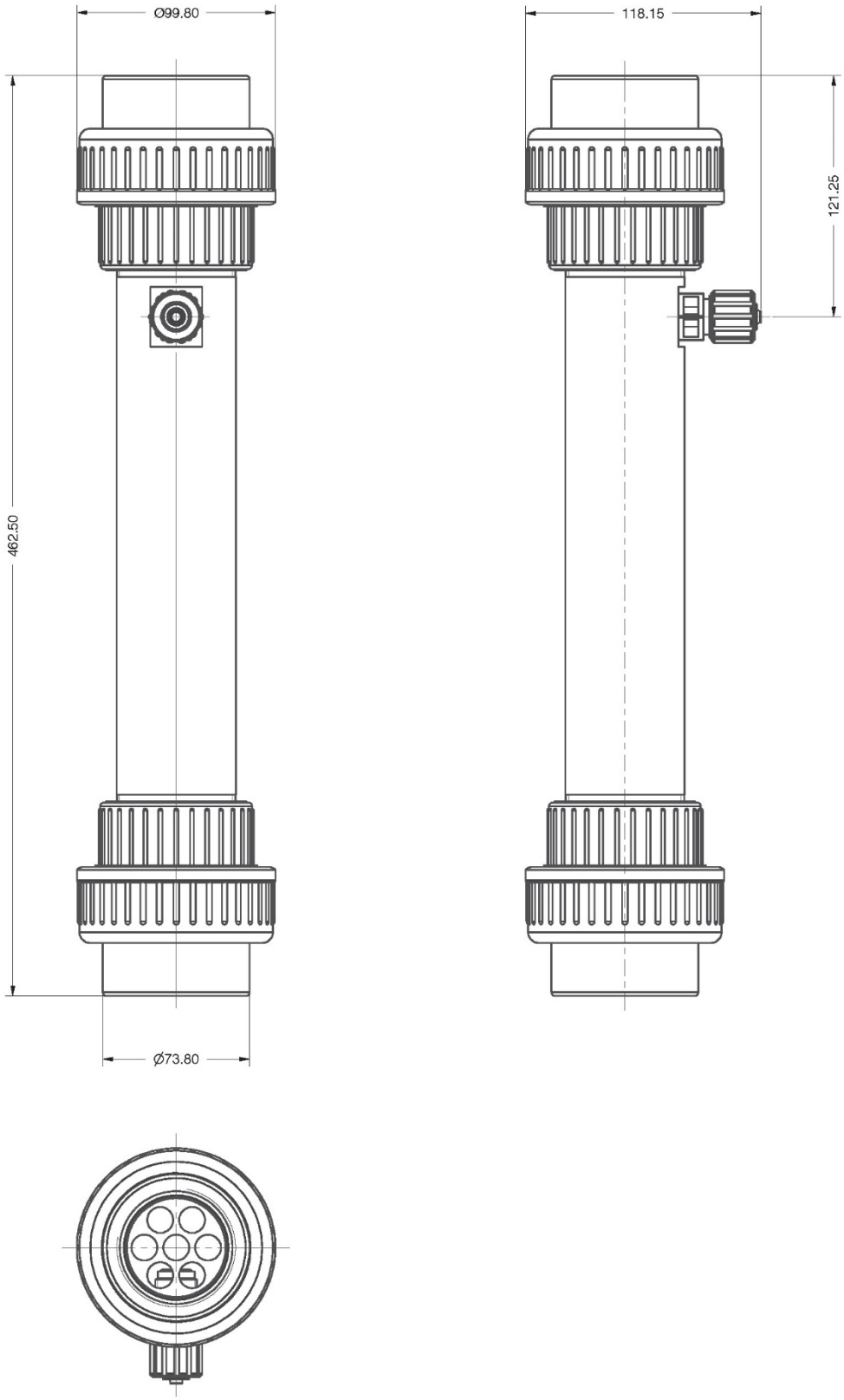

Via Donatori di Sangue, 1 - 02100 Rieti (Italy)
+39 074622841 | emecpumps.com

Specifications subject to change without notice | R2025

emec
SIMPLE AS WATER

IQNET CERTIFIED MANAGEMENT SYSTEM
qualityaustria SYSTEM CERTIFIED
ISO 9001:2015 No.07728/0
ISO 14001:2015 No.00997/0
ISO 45001:2018 No.01121/0