ROHRVERTEILER

MIT MOTORISIERTEM MAGNETVENTIL UND

Der Rohrverteiler ist ein hydraulischer, auf einer Platte angeordneter Kreislauf, der eine standardisierte Installation ermöglicht, um die Lernzeit, die Ausführungszeit und die damit verbundenen Fehler zu reduzieren. Dadurch wird die Qualität der zu realisierenden Anlage vereinfacht und verbessert, wobei die Installationskosten durch die individuelle Planung vor Ort und die damit verbundene Suche nach den zu verwendenden Materialien deutlich reduziert werden.

Darüber hinaus macht die standardisierte Installation die verschiedenen Anlagen miteinander identisch, was das Erlernen und die Wartung erleichtert.

> Motorisiertes Entlüftungsventil.
> Wassereinlasshahn.
> Wasserauslasshahn.
> Rückschlagventil.
> Durchflusssensor.
> 3 Einspritzpunkte.
> Querverbindung für Leitfähigkeits- und pH-Sonde (Redox auf Anfrage).

Modell	Beschreibung	Rohrdurchmesser
MANIFOLD/TUBI/EV 1”	Rohrverteiler 2 Punkte 230vac Sonde ecdc	1
MANIFOLD/TUBI/EV 1”	Rohrverteiler 2 Punkte 230vac Sonde ecdind	1
MANIFOLD/TUBI/EV 1-1/2”	Rohrverteiler 2 Punkte 230vac Sonde ecdind	1 1/2”
MANIFOLD/TUBI/EV 1-1/4”	Rohrverteiler 2 Punkte 230vac Sonde ecdind	1 1/4”
MANIFOLD/TUBI/EV 1-1/4”	Rohrverteiler 2 Punkte 230vac Sonde ecdcc	1 1/4”
MANIFOLD/TUBI/EV 2”	Rohrverteiler 2 Punkte 230vac Sonde ecdind	2
MANIFOLD/TUBI/EV 3/4”	Rohrverteiler 2 Punkte 230vac Sonde ecdind	3/4”
MANIFOLD/TUBI/EV 3/4”	Rohrverteiler 2 Punkte 230vac Sonde ecdc	3/4”

ZUBEHÖR

Modell	Beschreibung
SF/2F	Sf/2f Durchflusssensor 2m für Verteiler Gerät
SF/2F	Sf/2f Durchflusssensor 1m für Verteiler Gerät
SF/ BNC	Sf/ BNC Durchflusssensor 2m für Verteiler
SF/ BNC	Sf/ BNC Durchflusssensor 1m für Verteiler
MOTORISIERTES VENTIL 1”	Motorisiertes Ventil 1” 230vac ip54
MOTORISIERTES VENTIL 1” 24VAC	Motorisiertes Ventil 1” 24vac ip54
MOTORISIERTES VENTIL 1-1/2”	Motorisiertes Ventil 1-1/2” 230vac ip54
MOTORISIERTES VENTIL 1-1/4”	Motorisiertes Ventil 1-1/4” 230vac
MOTORISIERTES VENTIL 2”	Motorisiertes Ventil 2” 230vac
MOTORISIERTES VENTIL 3/4”	Motorisiertes Ventil 3/4” 230vac ip54
MOTORISIERTES VENTIL 3/4” 24VAC	Motorisiertes Ventil 3/4” 24vac ip54

Via Donatori di Sangue, 1 - 02100 Rieti (Italy)
+39 074622841 | emecpumps.com

Specifications subject to change without notice | R2025

emec
SIMPLE AS WATER

IQNET CERTIFIED MANAGEMENT SYSTEM
qualityaustria SYSTEM CERTIFIED
ISO 9001:2015 No.07728/0
ISO 14001:2015 No.00997/0
ISO 45001:2018 No.01121/0

ABMESSUNGEN UND EIGENSCHAFTEN DES MOTORISIERTEN VENTILS

ABMESSUNGEN

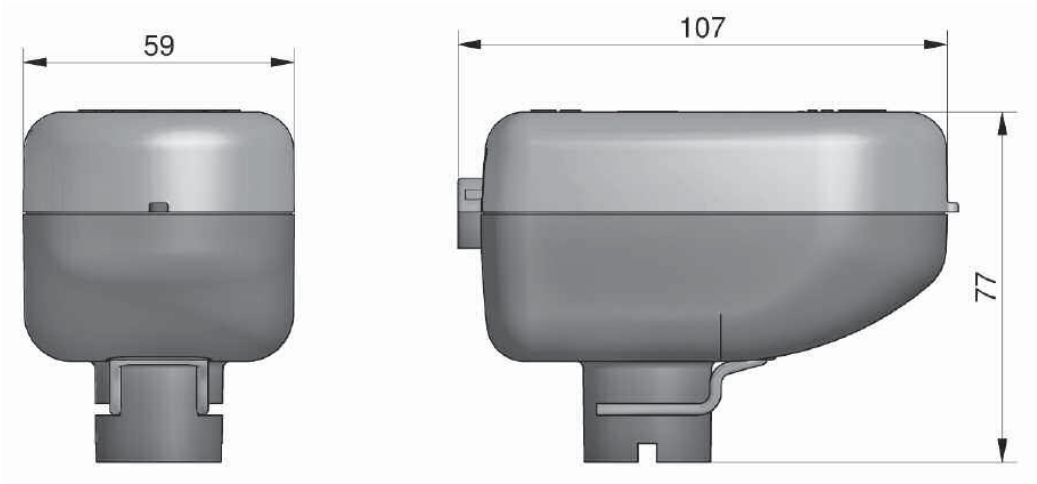

GESAMTABMESSUNGEN

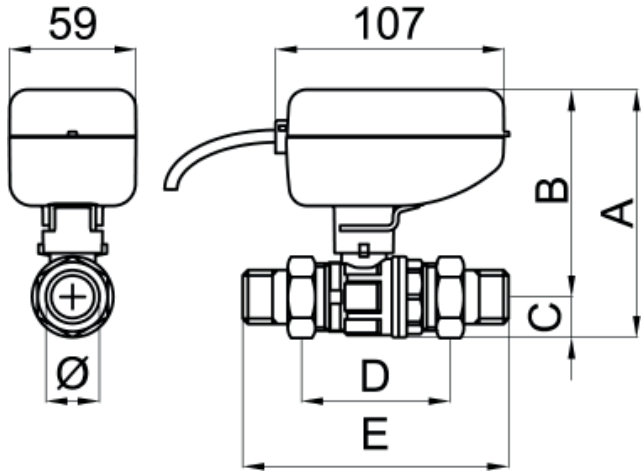

DN	ø SCHAFT	ø VENTILKÖRPER	A	B	C	D	E
15	1/2″	3/4″	111	94	17	63	118
20	3/4″	1″	120	100	20	67	128
25	1″	1″1/4	126	103	23	77	147

Via Donatori di Sangue, 1 - 02100 Rieti (Italy)
+39 074622841 | emecpumps.com

Specifications subject to change without notice | R2025

emec SIMPLE AS WATER

IQNET CERTIFIED MANAGEMENT SYSTEM
qualityaustria SYSTEM CERTIFIED
ISO 9001:2015 No.07728/0
ISO 14001:2015 No.00997/0
ISO 45001:2018 No.01121/0

ABMESSUNGEN KONFIGURATION MIT GERÄT (MM)

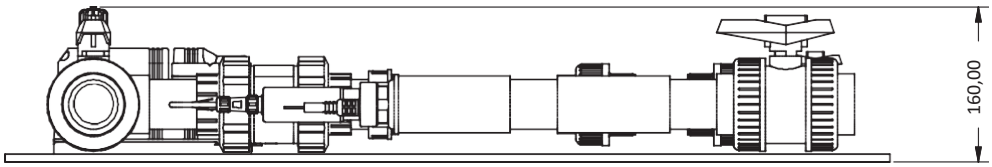

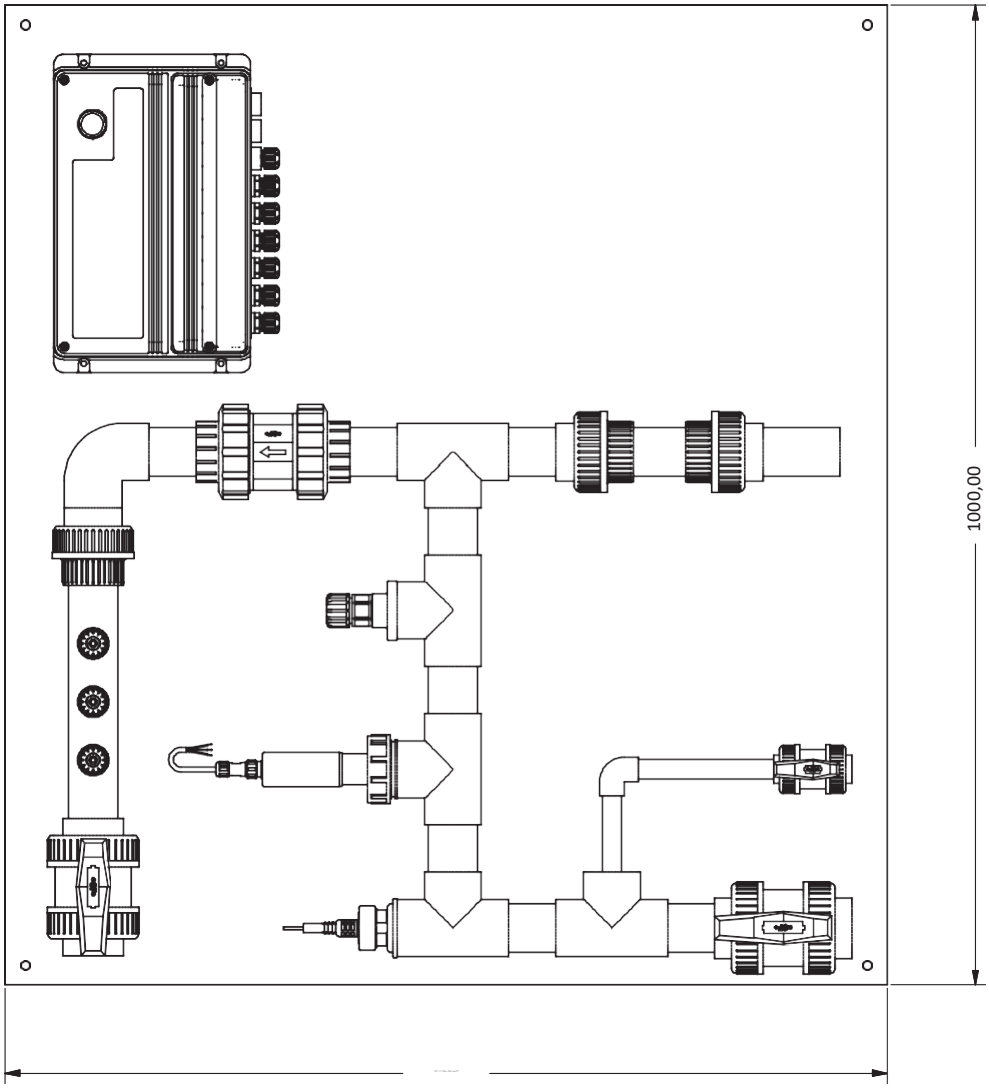

Via Donatori di Sangue, 1 - 02100 Rieti (Italy)
+39 074622841 | emecpumps.com

Specifications subject to change without notice | R2025

emec
SIMPLE AS WATER

IQNET CERTIFIED MANAGEMENT SYSTEM
qualityaustria
SYSTEM CERTIFIED
ISO 9001:2015 No.07728/0
ISO 14001:2015 No.00997/0
ISO 45001:2018 No.01121/0