LINI - INJEKTIONSLANZEN

Datenblatt

R21125

EIGENSCHAFTEN

- Reduziert chemische Ablagerungen und kristalline Formationen an der Einspritzstelle
- Gehäuse aus PVDF; PP oder Edelstahl
- Auf Anfrage ist eine Verlängerung erhältlich, die an allen Modellen angebracht werden kann und in 3 Längen verfügbar ist: 5 cm, 10 cm und 15 cm.

MODELLE

LINI-V / LINI-D

LINI 1/2 PP LINI 3/4

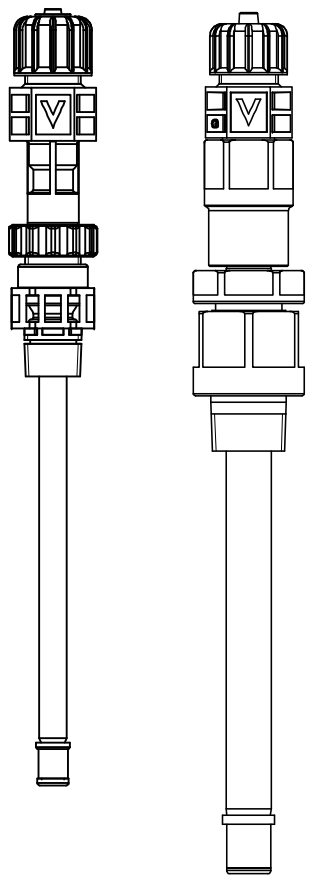

Injektionslanze 1/2"

	LINI-D
Anschlüsse...	1/2"
Max Druck	16 bar (2 bar)
Max. Temperatur	25 °C (130 °C)
Max Durchfluss	10 l/h
Körper	PP
O-Ringe	EPDM

Injektionslanze 3/4"

	LINI-V	LINI-D
Anschlüsse	1"	1"
Max Druck	10 bar (2 bar)	10 bar (2 bar)
Max. Temperatur	25 °C (110 °C)	25 °C (110 °C)
Max Durchfluss	120 l/h	120 l/h
Körper	PVDF	PVDF
O-Ringe	FKM B	EPDM

Via Donatori di Sangue, 1 - 02100 Rieti (Italy)
+39 074622841 | emecpumps.com

Specifications subject to change without notice | R2025

emec SIMPLE AS WATER

ISO 9001:2015 No.07728/0
ISO 14001:2015 No.00997/0
ISO 45001:2018 No.01121/0

LINIR - INJEKTIONSLANZEN

LINIR-V / LINIR-D

Injektionslanze mit Kugelhahn (Keramikkugeln) zum Entfernen von Einspritzventilen bei unter Druck stehender Leitung.

	LININ-V	LINIR-D
Anschlüsse	1/2″	1/2″
Max Druck	16 bar (3 bar)	16 bar (3 bar)
Max. Temperatur	25 °C (50 °C)	25 °C (50 °C)
Max Durchfluss	10 l/h	10 l/h
Körper	PVDF	PP
Hahn	PVC	PVC
O-Ringe	FKM B	EPDM

	LINIR-V	LINIR-D
Anschlüsse	1"	1"
Max Druck	10 bar (3 bar)	10 bar (3 bar)
Max. Temperatur	25 °C (50 °C)	25 °C (50 °C)
Max Durchfluss	120 l/h	120 l/h
Körper	PVDF	PVDF
Hahn	PVC	PVC
O-Ringe	FKM B	EPDM

LINIR 1/2 PP LIN

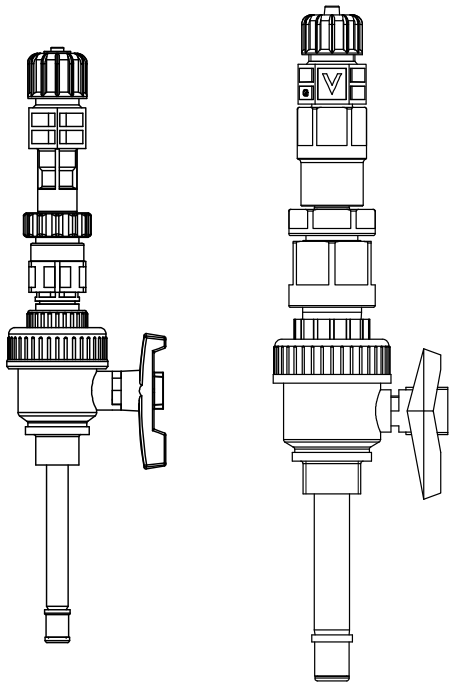

LINIR-K

Injektionslanze mit Kugelhahn aus PVDF (Keramikkugeln) zum Entfernen von Einspritzventilen bei unter Druck stehender Leitung.

	LINIR-K	LINIR-K
Anschlüsse	1/2″	3/4″
Max Druck	16 bar (2 bar)	10 bar (2 bar)
Max. Temperatur	25 °C (110 °C)	25 °C (110 °C)
Max Durchfluss	10 l/h	120 l/h
Körper	PVDF	PVDF
Hahn	PVDF	PVDF
O-Ringe	FKM B	FKM B / EPDM

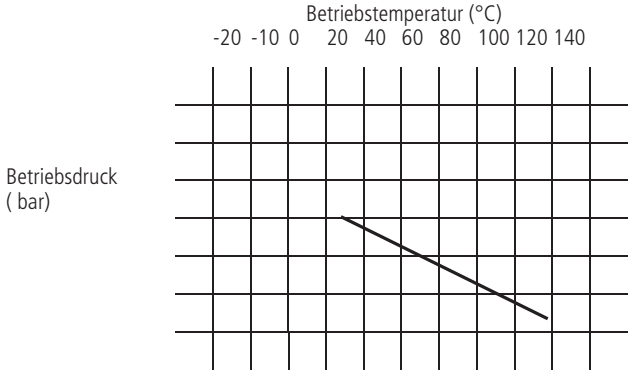

LINIR-K

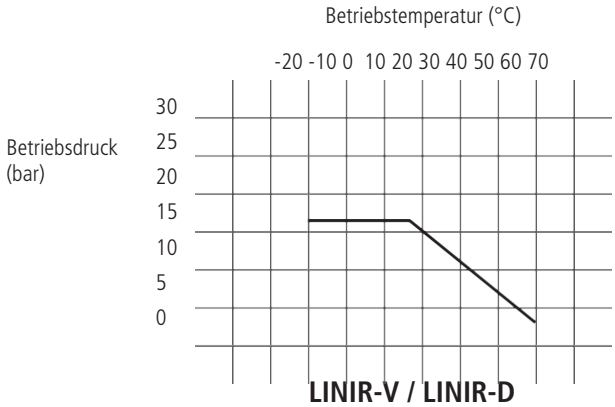

LINIR-V / LINIR-D

Via Donatori di Sangue, 1 - 02100 Rieti (Italy)
+39 074622841 | emecpumps.com

emec SIMPLE AS WATER

Via Donatori di Sangue, 1 - 02100 Rieti (Italy)
+39 074622841 | emecpumps.com

Specifications subject to change without notice | R2025

emec SIMPLE AS WATER

qualityaustria SYSTEM CERTIFIED
ISO 9001:2015
IQNET CERTIFIED MANAGEMENT SYSTEM
qualityaustria SYSTEM CERTIFIED
ISO 9001:2015 No.07728/0
ISO 14001:2015 No.00997/0
ISO 45001:2018 No.01121/0

LINI SS / LINIR SS - INJEKTIONSLANZEN

LINI-SS

Injektionslanze aus Edelstahl (Keramikkugeln) zum Entfernen von Einspritzventilen bei unter Druck stehender Leitung.

	LINI-SS-V	LINI-SS-D
Anschlüsse	1/2″	1/2″
Max Druck	25 bar	25 bar
Max. Temperatur	200 °C	150 °C
Max Durchfluss	10 l/h	10 l/h
Körper	Edelstahl	Edelstahl
O-Ringe	FKM B	EPDM

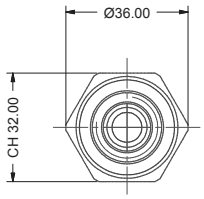

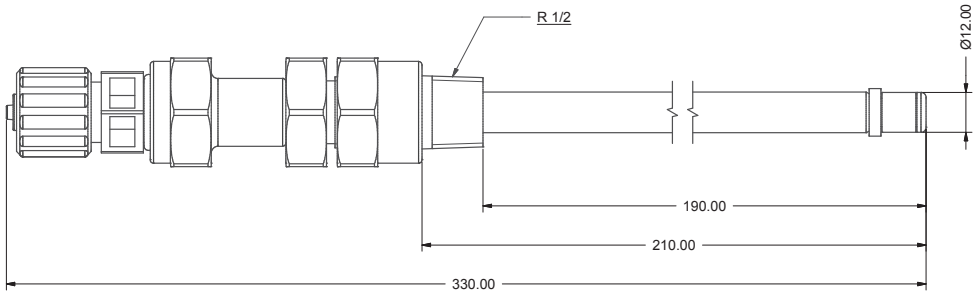

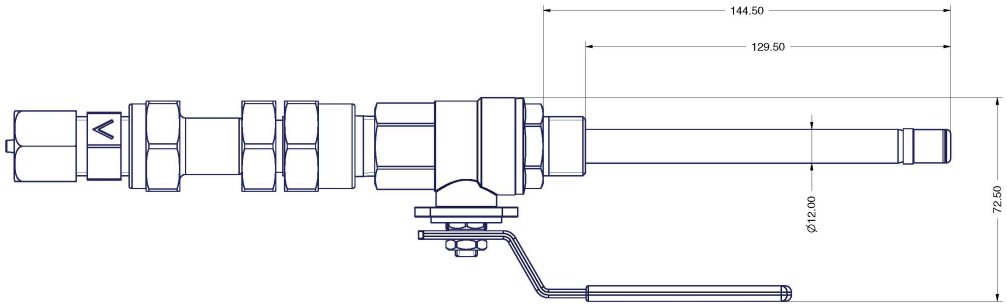

Via Donatori di Sangue, 1 - 02100 Rieti (Italy)
+39 074622841 | emecpumps.com

emec SIMPLE AS WATER

qualityaustria SYSTEM CERTIFIED
ISO 9001:2015
ISO 14001:2015
BS OHSAS 18001:2007

Via Donatori di Sangue, 1 - 02100 Rieti (Italy)
+39 074622841 | emecpumps.com

Specifications subject to change without notice | R2025

emec SIMPLE AS WATER

IQNET CERTIFIED MANAGEMENT SYSTEM
qualityaustria SYSTEM CERTIFIED
ISO 9001:2015 No.07728/0
ISO 14001:2015 No.00997/0
ISO 45001:2018 No.01121/0

LININ / LININR INJEKTIONSLANZEN

Lancia di iniezione 1/2"

	LININ	LININR
Anschlüsse	1/2"	1/2"
Max Druck	25 bar (2 bar)	16 bar (3 bar)
Max. Temperatur	25°C (130°C)	25°C (50°C)
Max Durchfluss	10 l/h	10 l/h
Körper	PVDF	PVDF
O-Ringe	FKM B	FKMB

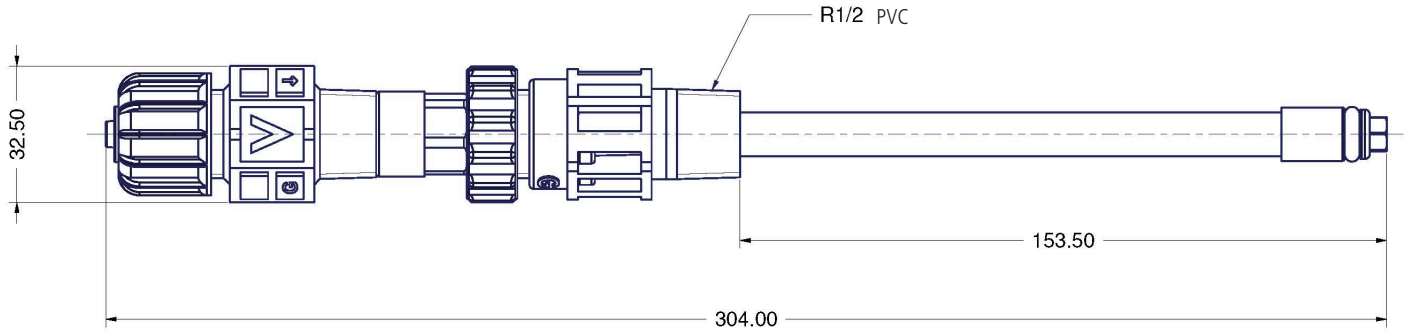

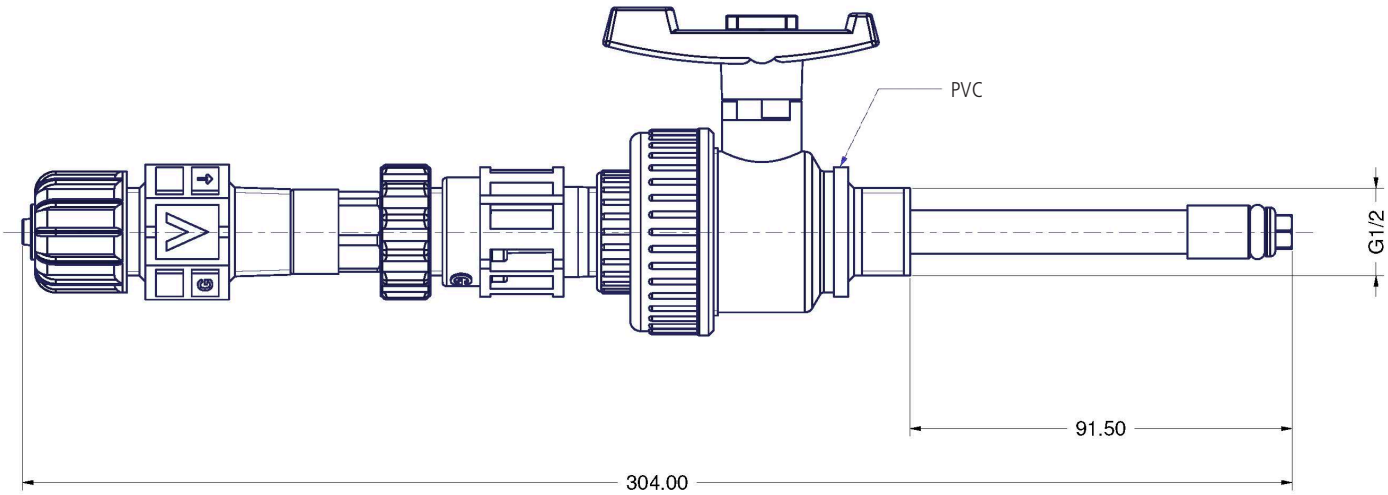

Via Donatori di Sangue, 1 - 02100 Rieti (Italy)
+39 074622841 | emecpumps.com

Specifications subject to change without notice | R2025

emec SIMPLE AS WATER

IQNET CERTIFIED MANAGEMENT SYSTEM
qualityaustria SYSTEM CERTIFIED
ISO 9001:2015 No.07728/0
ISO 14001:2015 No.00997/0
ISO 45001:2018 No.01121/0

LINI - INJEKTIONSLANZEN

ABB. 1.

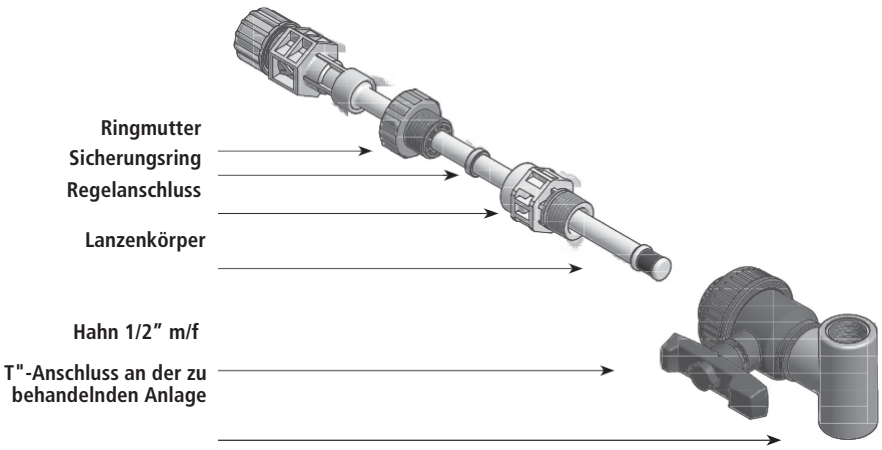

- Bereiten Sie die Injektionslanze wie in Abbildung 1 dargestellt vor.

- Führen Sie den Lanzenkörper in den geschlossenen Hahn ein. Ziehen Sie die Mutter fest. Achten Sie auf die hydraulische Dichtheit des Anschlusses und verwenden Sie ggf. hydraulisches Isoliermaterial.

- Öffnen Sie den Hahn und drücken Sie den Lanzenkörper ganz nach unten bis zum T-Anschluss auf halber Höhe (Abb. 2).

- Ziehen Sie den Ring an der Mutter wie in Abb. 2 fest an, damit die Lanze nicht durch den Wasserdruck herausgedrückt werden kann.

ABB. 2.

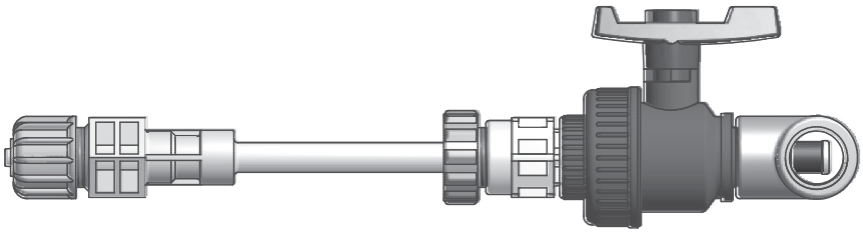

Via Donatori di Sangue, 1 - 02100 Rieti (Italy)
+39 074622841 | emecpumps.com

emec SIMPLE AS WATER

ISO 9001:2015
ISO 14001:2015
BS OHSAS 18001:2007

Via Donatori di Sangue, 1 - 02100 Rieti (Italy)
+39 074622841 | emecpumps.com

emec SIMPLE AS WATER

ISO 9001:2015 No.07728/0
ISO 14001:2015 No.00997/0
ISO 45001:2018 No.01121/0

LININR - LINJEKTIONSLANZEN

ABB. 1.

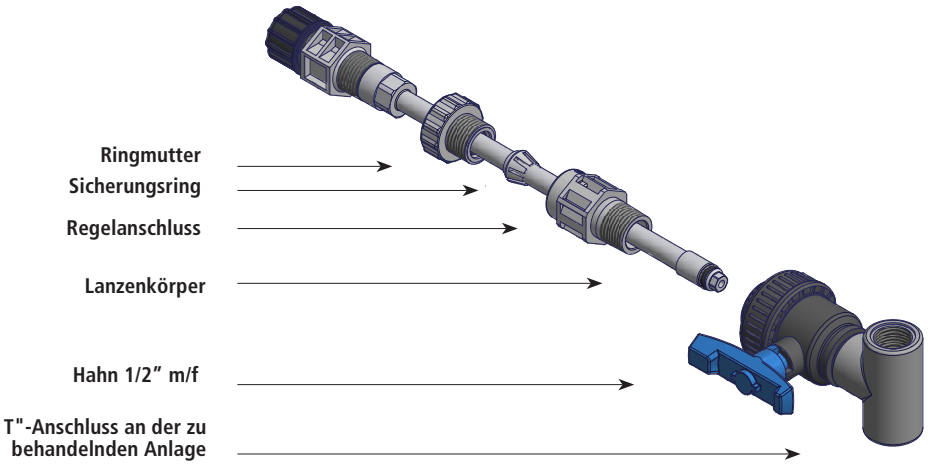

- Bereiten Sie die Injektionslanze wie in Abbildung 1 dargestellt vor.

- Führen Sie den Lanzenkörper in den geschlossenen Hahn ein. Ziehen Sie die Mutter fest. Achten Sie auf die hydraulische Dichtheit des Anschlusses und verwenden Sie ggf. hydraulisches Isoliermaterial.

- Öffnen Sie den Hahn und drücken Sie den Lanzenkörper ganz nach unten bis zum T-Anschluss auf halber Höhe (Abb. 2).

- Ziehen Sie den Ring an der Mutter wie in Abb. 2 fest an, damit die Lanze nicht durch den Wasserdruck herausgedrückt werden kann.

ABB2.

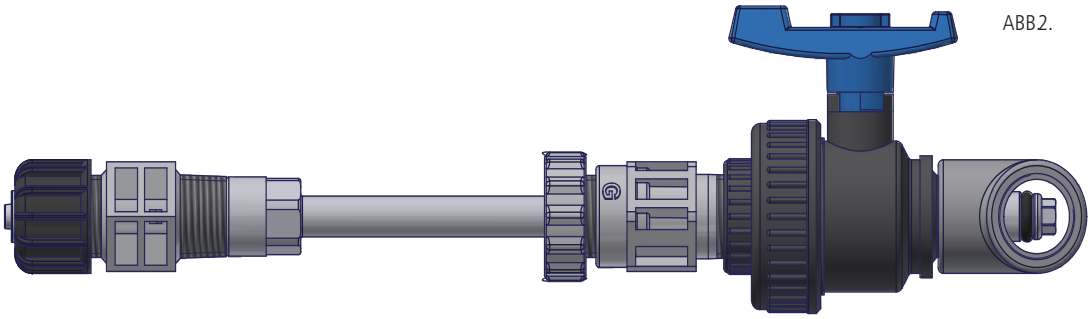

Via Donatori di Sangue, 1 - 02100 Rieti (Italy)
+39 074622841 | emecpumps.com

Specifications subject to change without notice | R2025

emec SIMPLE AS WATER

IQNET CERTIFIED MANAGEMENT SYSTEM
qualityaustria SYSTEM CERTIFIED
ISO 9001:2015 No.07728/0
ISO 14001:2015 No.00997/0
ISO 45001:2018 No.01121/0