Wasserfilter
"NFIL"

Datenblatt

EIGENSCHAFTEN

- Wasserfilter mit Rohranschluss 6x8
- Schnelle Installation / Max Betriebsdruck 5bar
- Halterung für die Wandmontage
- Transparenter Tank aus SAN

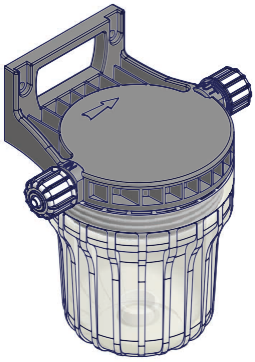

NFIL
Wasserfilter für 6x8 Schlauchanschlüsse

- Einfache Installation
- Montagebügel für Wandmontage
- Transparente Kappe (San Gehäuse)

Modell	Filter	Kartusche	Anschlussstück	Temperatur (°C)	Druck (bar)
NFIL/100	ø 5" 100 µ	PP Verdrahtung	6x8	40	5
NFILS/60	ø 5" (für nped) 60 µ	PET (washable)	6x8	40	5
NFIL/60	ø 5" 60 µ	PET (washable)	6x8	40	5
NFILS/100	ø 5" (für nped) 100 µ	PP Verdrahtung	6x8	40	5
NFIL/60-10"	ø 10" 60 µ	PET (washable)	6x8	40	5
NFIL/CA	ø 5"	Aktivkohle	6x8	30	5
NFILTEMP	ø 5" 70 µ	SS	6x8	80	5

ZUBEHÖR

Beschreibung
Filterkartusche für nfil/100
Key für nped/fil
Key für nfiltemp
Filterkartusche für nfil/60
Filterkartusche für nfil/60-10
Filterkartusche für nfil/ca
Filterkartusche für nfil/temp

Via Donatori di Sangue, 1 - 02100 Rieti (Italy)
+39 074622841 | emecpumps.com

Specifications subject to change without notice | R2025

emec SIMPLE AS WATER

IQNET CERTIFIED MANAGEMENT SYSTEM
qualityaustria SYSTEM CERTIFIED
ISO 9001:2015 No.07728/0
ISO 14001:2015 No.00997/0
ISO 45001:2018 No.01121/0

Wasserfilter
"NFIL" 10"

Datenblatt

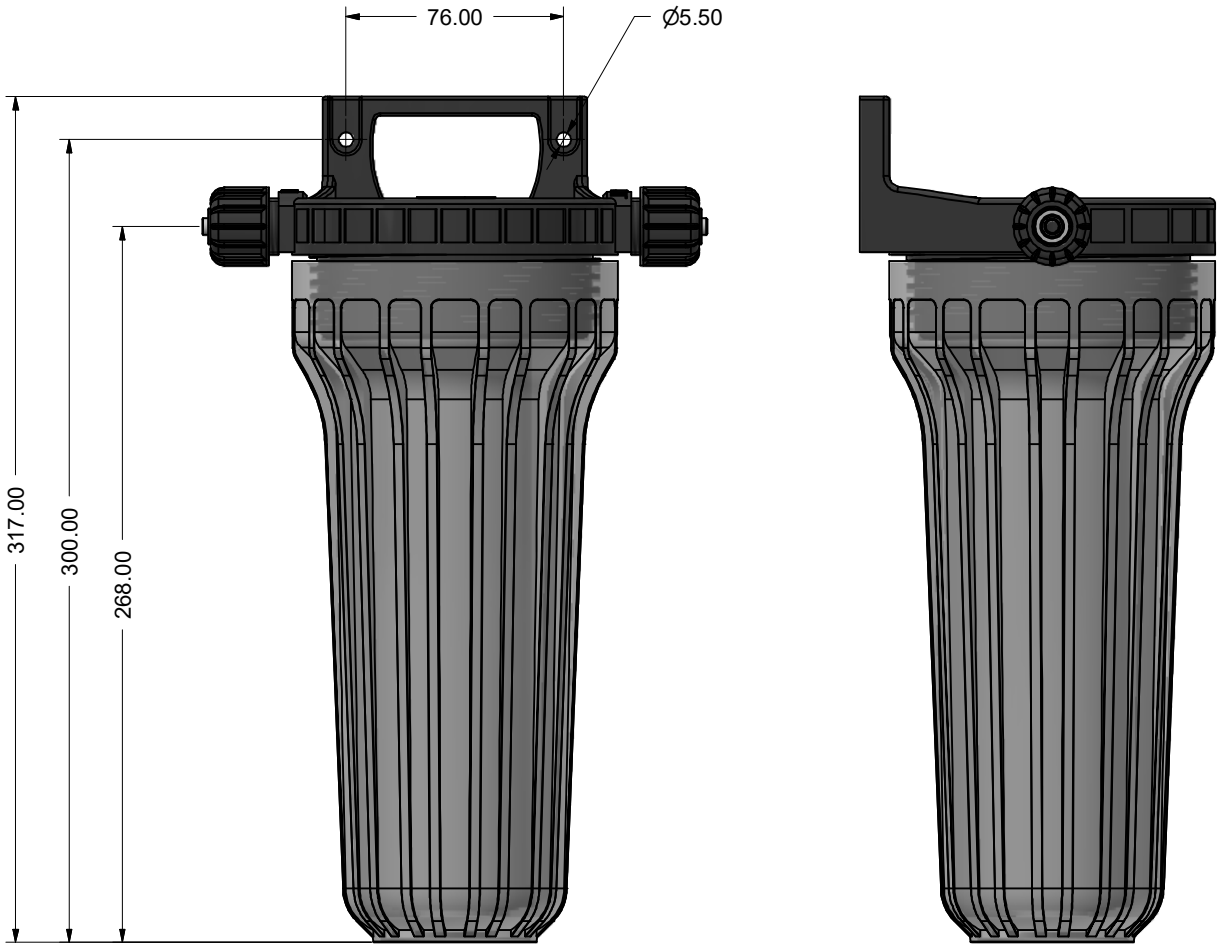

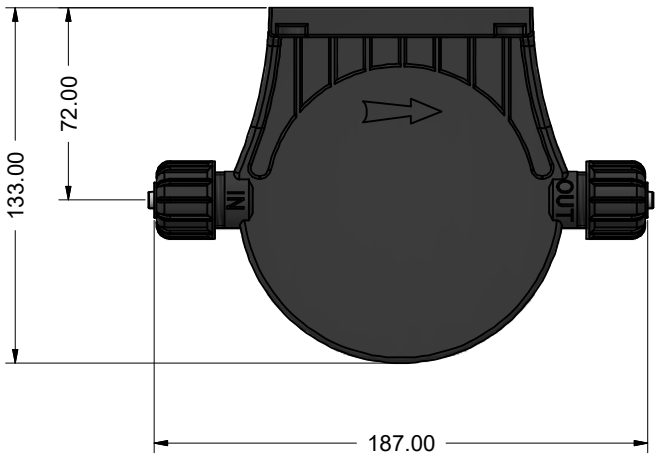

Via Donatori di Sangue, 1 - 02100 Rieti (Italy)
+39 074622841 | emecpumps.com

Specifications subject to change without notice | R2025

emec
SIMPLE AS WATER

IQNET CERTIFIED MANAGEMENT SYSTEM
qualityaustria SYSTEM CERTIFIED
ISO 9001:2015 No.07728/0
ISO 14001:2015 No.00997/0
ISO 45001:2018 No.01121/0

Wasserfilter
"NFIL" 5"

Datenblatt

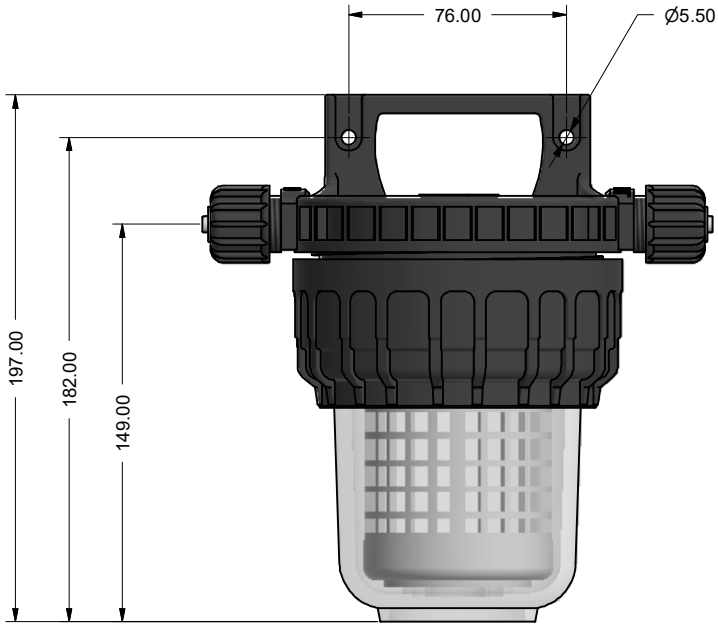

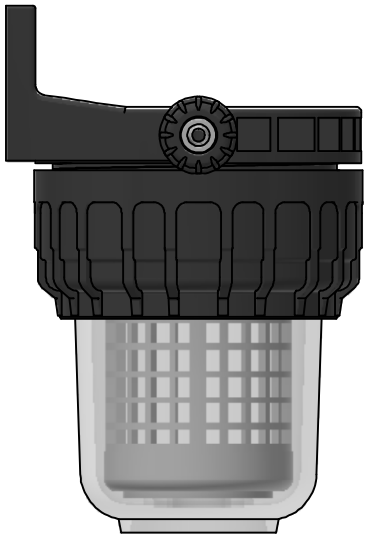

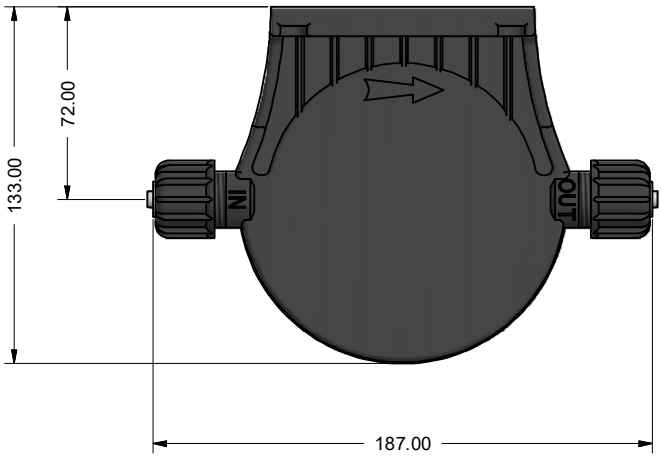

Via Donatori di Sangue, 1 - 02100 Rieti (Italy)
+39 074622841 | emecpumps.com

Specifications subject to change without notice | R2025

emec
SIMPLE AS WATER

IQNET CERTIFIED MANAGEMENT SYSTEM
qualityaustria
SYSTEM CERTIFIED
ISO 9001:2015 No.07728/0
ISO 14001:2015 No.00997/0
ISO 45001:2018 No.01121/0

Wasserfilter

"NFIL / TEMP" 5"

Datenblatt

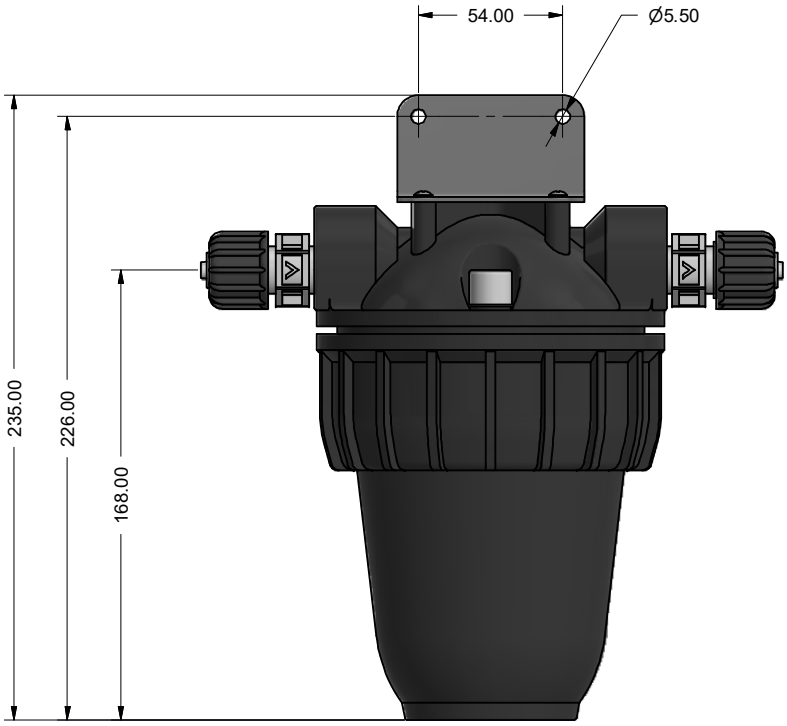

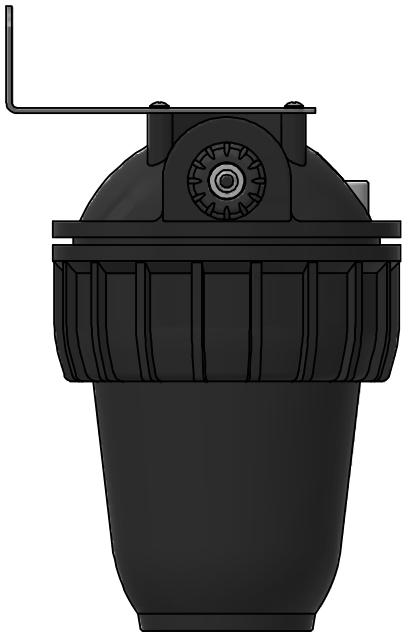

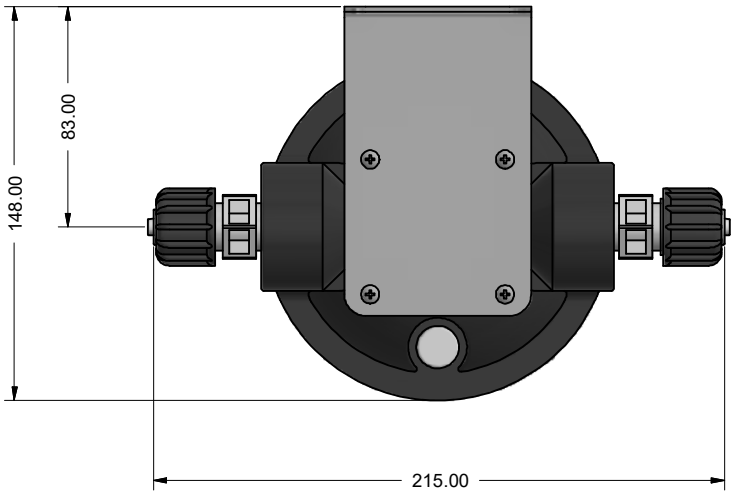

Via Donatori di Sangue, 1 - 02100 Rieti (Italy)
+39 074622841 | emecpumps.com

Specifications subject to change without notice | R2025

emec
SIMPLE AS WATER

IQNET CERTIFIED MANAGEMENT SYSTEM
qualityaustria
SYSTEM CERTIFIED
ISO 9001:2015 No.07728/0
ISO 14001:2015 No.00997/0
ISO 45001:2018 No.01121/0