ETRC2

TRACER-SONDE - PTSA

Die Inline-Fluorometersonde ETRC2 misst die Konzentration eines fluoreszierenden Tracers, PTSA (Pyrenetrasulfonsäure), in Wasser. Die flüssige und optische Anordnung der ETRC2-Sonde ist so konzipiert, dass sie viele der mit anderen Fluorometern verbundenen Unzulänglichkeiten überwindet. Sie kann leicht in einem kundenspezifischen T-Stück installiert werden. Die Sonde ETRC2 kann an alle Vorrichtungen angeschlossen werden, die einen isolierten oder nicht isolierten 4-20 mA-Eingang zulassen. Neben der Messung der Fluoreszenz verfügt die Sonde ETRC2 über zusätzliche photoelektrische Komponenten, die die Farbe und Trübung des Probenwassers überwachen. Diese zusätzliche Funktion ermöglicht es der Sonde ETRC2, Farbe und Trübung automatisch zu kompensieren, um die in realen Proben üblichen Beeinträchtigungen zu eliminieren. Die Sonde ETRC2 verwendet eine Galliumphosphid-Fotodiode mit schmalem Wellenlängenband, die mit einem hochtemperatur- und feuchtigkeitsbeständigen optischen Filter integriert ist. Diese Kombination verbessert die Robustheit der Sonde ETRC2 erheblich. Sie kann unter einer Vielzahl von Umgebungsbedingungen eingesetzt werden, ohne dass Feuchtigkeit und Temperatur eingestellt werden müssen. Die Leistungen der Sonde ETRC2 sind so konzipiert, dass sie über einen langen Zeitraum hinweg stabil und beständig sind.

Modbus RS-485 CE

- Vereinfachter Kalibrierungsvorgang Für die Kalibrierung kann jeder Standard verwendet werden, der PTSA im Bereich von 20 bis 200 ppb enthält. Der Standard kann die Wasserprobe selbst sein, wenn die PTSA-Konzentration der Probe mit einem anderen Fluorometer gemessen wurde, das kalibriert wurde. Dadurch kann die Sonde des ETRC2 kalibriert werden, ohne dass sie aus dem System entfernt werden muss.
- Automatische Kompensation
- Sie kann zur Reinigung einfach und ohne Werkzeug aus dem kundenspezifischen T-Stück entfernt werden.

Erforderliche Versorgung	24 (±2) VDC @ 65 mA
Ausgangssignal	4-20 mA and RS-485 Modbus RTU
Temperatur der Wasserprobe	40 – 104 °F (4 – 40 °C)
Temperatur der Betriebsumgebung	40 – 120 °F (4 – 49 °C)
Lagertemperatur	20 – 140 °F(-7 – 60 °C)
Druck der Probe	100 PSI
Kabellänge	1,5 Meter mit IP67-Steckern
Abmessungen	6.8 inch (172.7 mm), Gehäusedurchmesser 1.44 inch (36.6 mm)
Gewicht	0.37 pounds (170 grams)
PTSA-Messskala °C	[illegible]

Via Donatori di Sangue, 1 - 02100 Rieti (Italy)
+39 074622841 | emecpumps.com

Specifications subject to change without notice | R2025

emec SIMPLE AS WATER

IQNET CERTIFIED MANAGEMENT SYSTEM
qualityaustria SYSTEM CERTIFIED
ISO 9001:2015 No.07728/0
ISO 14001:2015 No.00997/0
ISO 45001:2018 No.01121/0

3D UND ABMESSUNGEN DER AUF DEM T-STÜCK INSTALLIERTEN SONDE (MM)

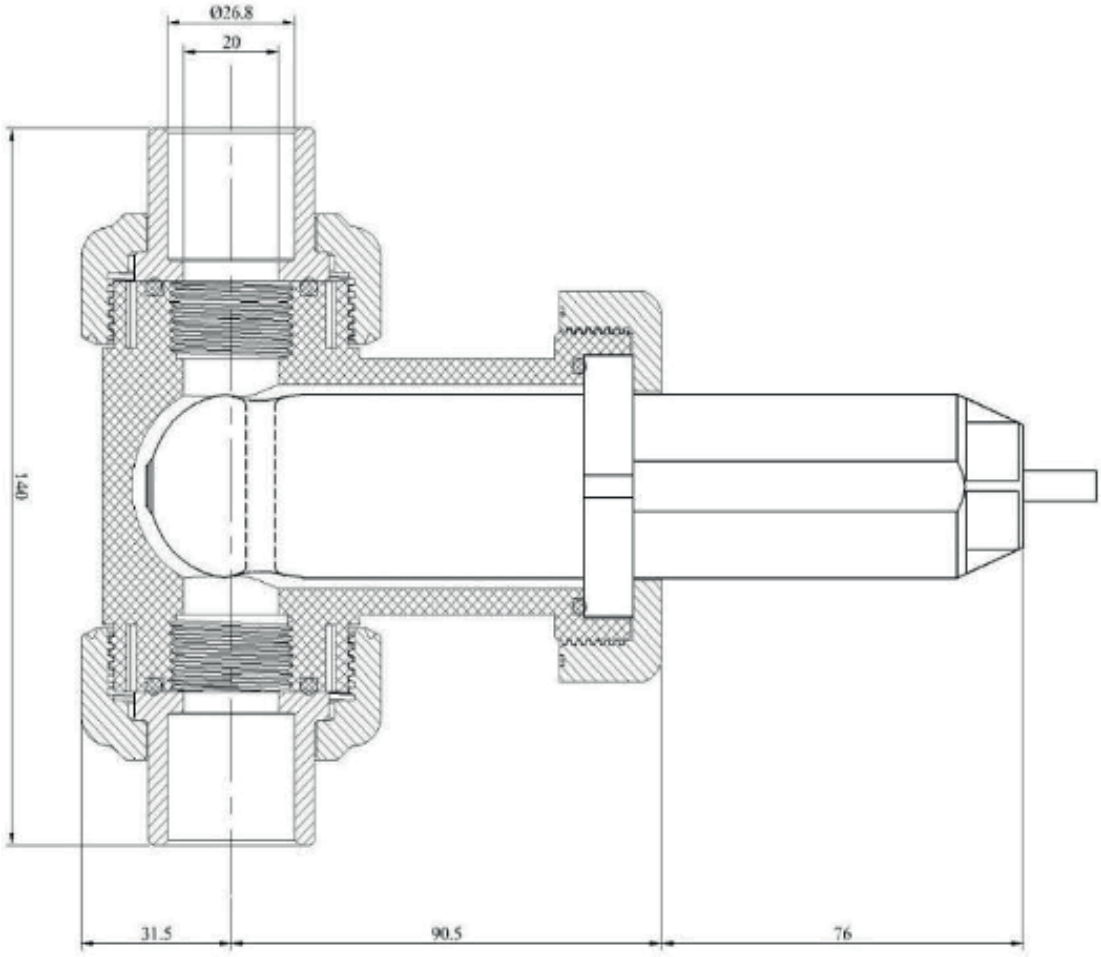

Via Donatori di Sangue, 1 - 02100 Rieti (Italy)
+39 074622841 | emecpumps.com

Specifications subject to change without notice | R2025

emec
SIMPLE AS WATER

IQNET CERTIFIED MANAGEMENT SYSTEM
qualityaustria SYSTEM CERTIFIED
ISO 9001:2015 No.07728/0
ISO 14001:2015 No.00997/0
ISO 45001:2018 No.01121/0