LEITFÄHIGKEITSSONDEN EDELSTAHLELEKTRODEN

Datenblatt

Max	7 bar 60 °C 2 bar 100 °C
K	0.1 - 1

LEITFÄHIGKEITSSONDEN MIT EDELSTAHLELEKTRODEN

Die Leitfähigkeitselektroden aus EDELSTAHL und Körper aus PVDF sind die ideale Ergänzung zu den Emec-Geräten, um eine genaue und zuverlässige Prozesskontrolle zu gewährleisten.
Einfach zu warten, liefern sie schnelle und genaue Messwerte.

R20922

ECDI/K01-K1 - ECDCI/K01-K1 - ECDICPT/K01-K1-K02 ECDIM/K01-K1 - ECDICM/K01-K1 - ECDICMPT/K01-K1

MODELLE

	ECDI/1	ECDI/01	ECDI/02	ECDIC/1	ECDIC/01	ECDICPT/1	ECDICPT/01	ECDICPT/02
Messskala	0-5 ms	0-200 µS	0-500 µS	0-5 ms	0-200 µS	0-5 ms	0-200 µS	0-500 µS
K-Faktor	1	0,1	0,2	1	0,1	1	0,1	0,2
Max. Druck Max Temperatur	7 bar/60 °C (2 bar/100 °C)	7 bar/60 °C (2 bar/100 °C)	7 bar/60 °C (2 bar/100 °C)	7 bar/60 °C (2 bar/100 °C)	7 bar/60 °C (2 bar/100 °C)	7 bar/60 °C (2 bar/100 °C)	7 bar/60 °C (2 bar/100 °C)	7 bar/60 °C (2 bar/100 °C)
Körper	PVDF	PVDF	PVDF	PVDF	PVDF	PVDF	PVDF	PVDF
Elektroden	Edelstahl	Edelstahl	Edelstahl	Edelstahl	Edelstahl	Edelstahl	Edelstahl	Edelstahl
Durchmesser	R 3/4"	R 3/4"	R 3/4"	R 3/4"	R 3/4"	R 3/4"	R 3/4"	R 3/4"
Kabellänge	4 m	4 m	4 m	4 m	4 m	4 m	4 m	4 m
Temperaturkompensation	N/A	N/A	N/A	NTC	NTC	PT100	PT100	PT100

	ECDIM/1	ECDIM/01	ECDICM/1	ECDICM/01	ECDICMPT/1	ECDICMPT/01
Messskala	0-5 ms	0-200 µS	0-5 ms	0-200 µS	0-5 ms	0-200 µS
K-Faktor	1	0,1	1	0,1	1	0,1
Max. Druck Max Temperatur	7 bar/60 °C (2 bar/100 °C)	7 bar/60 °C (2 bar/100 °C)	7 bar/60 °C (2 bar/100 °C)	7 bar/60 °C (2 bar/100 °C)	7 bar/60 °C (2 bar/100 °C)	7 bar/60 °C (2 bar/100 °C)
Körper	PVDF	PVDF	PVDF	PVDF	PVDF	PVDF
Elektroden	Edelstahl	Edelstahl	Edelstahl	Edelstahl	Edelstahl	Edelstahl
Durchmesser	R 1/2"	R 1/2"	R 1/2"	R 1/2"	R 1/2"	R 1/2"
Kabellänge	4 m	4 m	4 m	4 m	4 m	4 m
Temperaturkompensation	N/A	N/A	NTC	NTC	PT100	PT100

KOMPENSATION	DRÄHTE		QUERSCHNITT
N/A	ROT	ELEKTRODEN	4 x 0,14
	SCHWARZ		
	MASSE	MASSE	

NTC 10K	ROT	ELEKTRODEN	4 x 0,14
	SCHWARZ		
	WEISS	NTC 10K	
	GRÜN		

PT 100	ROT	ELEKTRODEN	2 x 0,50
	SCHWARZ		
	BLAU	MASSE	4 x 0,22
	GRÜN	PT 100	
	BRAUN		
	GELB- WEISS		

Via Donatori di Sangue, 1 - 02100 Rieti (Italy)
+39 074622841 | emecpumps.com

Specifications subject to change without notice | R2025

emec SIMPLE AS WATER

IQNET CERTIFIED MANAGEMENT SYSTEM
qualityaustria SYSTEM CERTIFIED
ISO 9001:2015 No.07728/0
ISO 14001:2015 No.00997/0
ISO 45001:2018 No.01121/0

LEITFÄHIGKEITSSONDEN
EDELSTAHLELEKTRODEN

Datenblatt

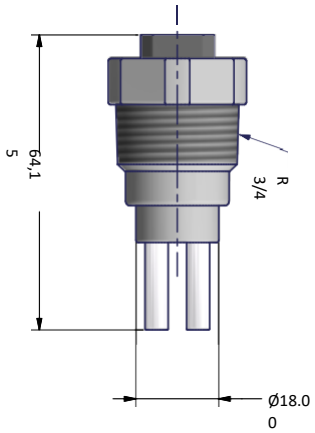

ECDI/0,2

ECDIC
ECDICPT

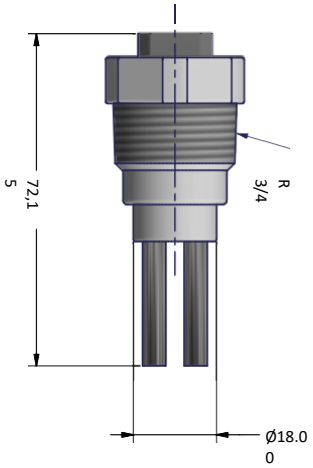

ECDI/0,1

ECDIC
ECDICPT

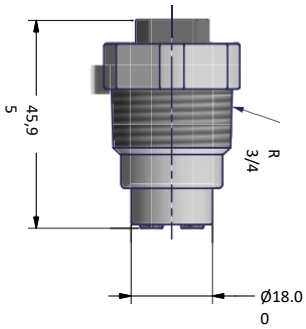

ECDI/1

ECDIC
ECDICPT

ECDI/02

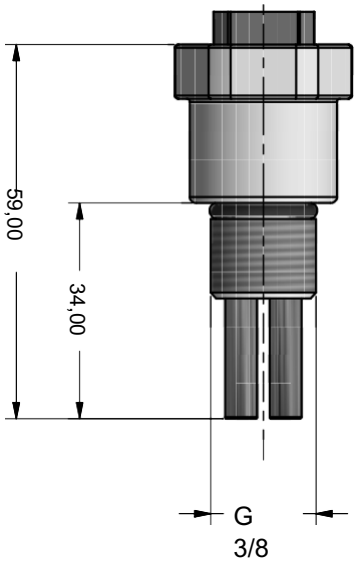

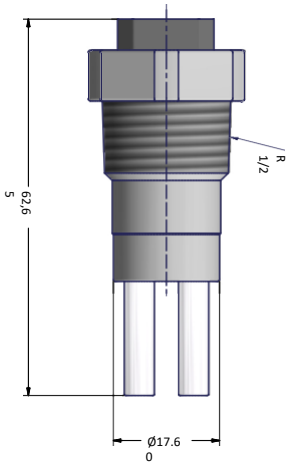

ECDIM/0,2

ECDICM
ECDICPTM

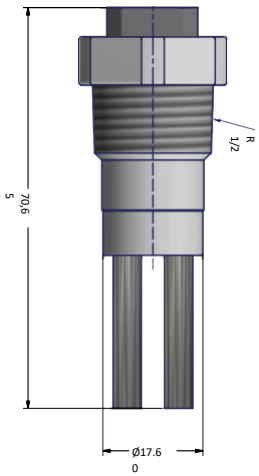

ECDIM/0,1

ECDICM
ECDICPTM

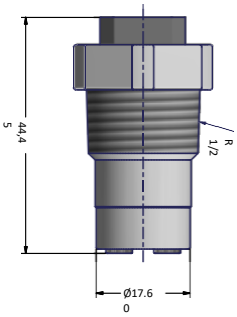

ECDIM/1

ECDICM
ECDICPTM