HOCHLINEARE LEITFÄHIGKEITSSONDEN

Datenblatt

HOCHLINEARE LEITFÄHIGKEITSSONDEN

Die HOCHLINEAREN Leitfähigkeitselektroden und Körper aus EPOXY sind die ideale Ergänzung zu den Emec-Geräten, um eine genaue und zuverlässige Prozesskontrolle zu gewährleisten.
Sie sind wartungsfreundlich und liefern schnelle und genaue Messwerte - Eigenschaften, die bei den anspruchsvollsten Messungen erforderlich sind.

Ideal für Messungen an Anlagen, die lineare Sondenmesswerte erfordern.

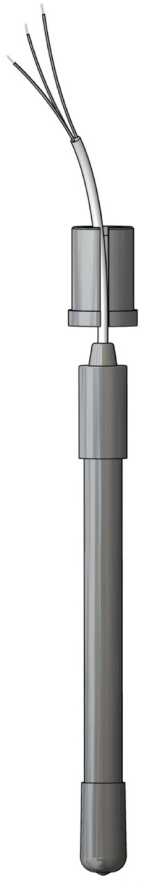

Max 7 bar / 70 °C

K: 0.1 - 1 - 10

MODELLE

	ECDHL/01	ECDHL/1	ECDHL/10	ECDHLC/01	ECDHLC/1	ECDHLC/10	ECDHLCPT/01	ECDHLCPT/1	ECDHLCPT/10
Messskala	0-200 µS	0.2-20 mS	20-200 mS	0-200 µS	0.2-20 mS	20-200 mS	0-200 µS	0.2-20 mS	20-200 mS
K-Faktor	0,1	1	10	0,1	1	10	0,1	1	10
Max. Druck Temperatur	7 bar / 70 °C	7 bar / 70 °C	7 bar / 70 °C	7 bar / 70 °C	7 bar / 70 °C	7 bar / 70 °C	7 bar / 70 °C	7 bar / 70 °C	7 bar / 70 °C
Körper	EPOXY	EPOXY	EPOXY	EPOXY	EPOXY	EPOXY	EPOXY	EPOXY	EPOXY
Elektroden	PLATIN	PLATIN	PLATIN	PLATIN	PLATIN	PLATIN	PLATIN	PLATIN	PLATIN
Kabellänge	5 m	5 mm	5 m	5 m	5 m	5 m	5 m	5 m	5 m
Temperaturkompensation	-	-	-	NTC 10K	NTC 10K	NTC 10K	PT 100	PT 100	PT 100

Via Donatori di Sangue, 1 - 02100 Rieti (Italy)
+39 074622841 | emecpumps.com

Specifications subject to change without notice | R2025

emec SIMPLE AS WATER

IQNET CERTIFIED MANAGEMENT SYSTEM
qualityaustria SYSTEM CERTIFIED
ISO 9001:2015 No.07728/0
ISO 14001:2015 No.00997/0
ISO 45001:2018 No.01121/0

HOCHLINEARE LEITFÄHIGKEITSSONDEN

Datenblatt

ECDHL/xx

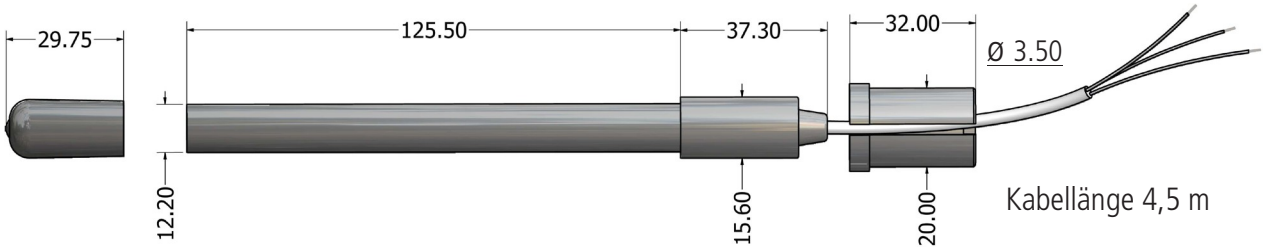

ECDHLC/xx

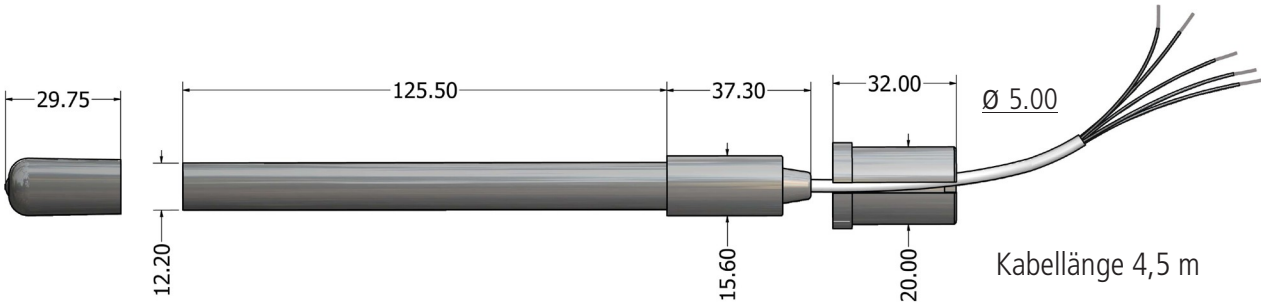

KOMPENSATION	DRÄHTE		QUERSCHNITT
N/A	ROT	ELEKTRODEN	2 x 0,50
	SCHWARZ		
	MASSE	MASSE	

NTC 10K	ROT	ELEKTRODEN	2 x 0,50
	SCHWARZ		
	MASSE	MASSE	2 x 0,50
	WEISS- GRÜN	NTC 10K	

PT 100	ROT	ELEKTRODEN	2 x 0,50
	SCHWARZ		
	MASSE	MASSE	2 x 0,50
	WEISS- GRÜN	PT 100	

Via Donatori di Sangue, 1 - 02100 Rieti (Italy)
+39 074622841 | emecpumps.com

Specifications subject to change without notice | R2025

emec SIMPLE AS WATER

IQNET CERTIFIED MANAGEMENT SYSTEM
qualityaustria SYSTEM CERTIFIED
ISO 9001:2015 No.07728/0
ISO 14001:2015 No.00997/0
ISO 45001:2018 No.01121/0